UỶ BAN NHÂN DÂN THÀNH PHỐ HÀ NỘI

BAN QUẢN LÝ DỰ ÁN ĐẦU TƯ XÂY DỰNG CÔNG TRÌNH GIAO THÔNG THÀNH PHỐ HÀ NỘI

DỰ ÁN CẢI TẠO, NÂNG CẤP QUỐC LỘ 6 ĐOẠN BA LA - XUÂN MAI

THI CÔNG XÂY DỰNG TUYẾN ĐƯỜNG TỪ KM25+030 ĐẾN KM32+900

BƯỚC THIẾT KẾ KỸ THUẬT

SỞ GIAO THÔNG VẬN TẢI HÀ NỘI
THẨM ĐỊNH
Văn số: 1700 /SGTVT
Ngày 10 tháng 04 năm 2023
Ký tên:

TẬP II: HỒ SƠ THIẾT KẾ KỸ THUẬT

QUYỂN II.2: CÁC BẢN VẼ THIẾT KẾ TRẮC NGANG CHI TIẾT

(HỒ SƠ HOÀN THIỆN THEO THÔNG BÁO KẾT QUẢ THẨM ĐỊNH SỐ ..../SGTVT-QLCLCTGT NGÀY .../.../2023
CỦA SỞ GIAO THÔNG VẬN TẢI THÀNH PHỐ HÀ NỘI)

TRƯỜNG ĐẠI HỌC GIAO THÔNG VẬN TẢI
CÔNG TY TNHH TƯ VẤN VÀ XÂY DỰNG ĐẠI HỌC GIAO THÔNG VẬN TẢI
THẨM TRA
Theo Văn bản số: 137 /BCTT-UTCV
Ngày 23 tháng 3 năm 2023
Ký tên:

2022-TEDI-061-H.Đ

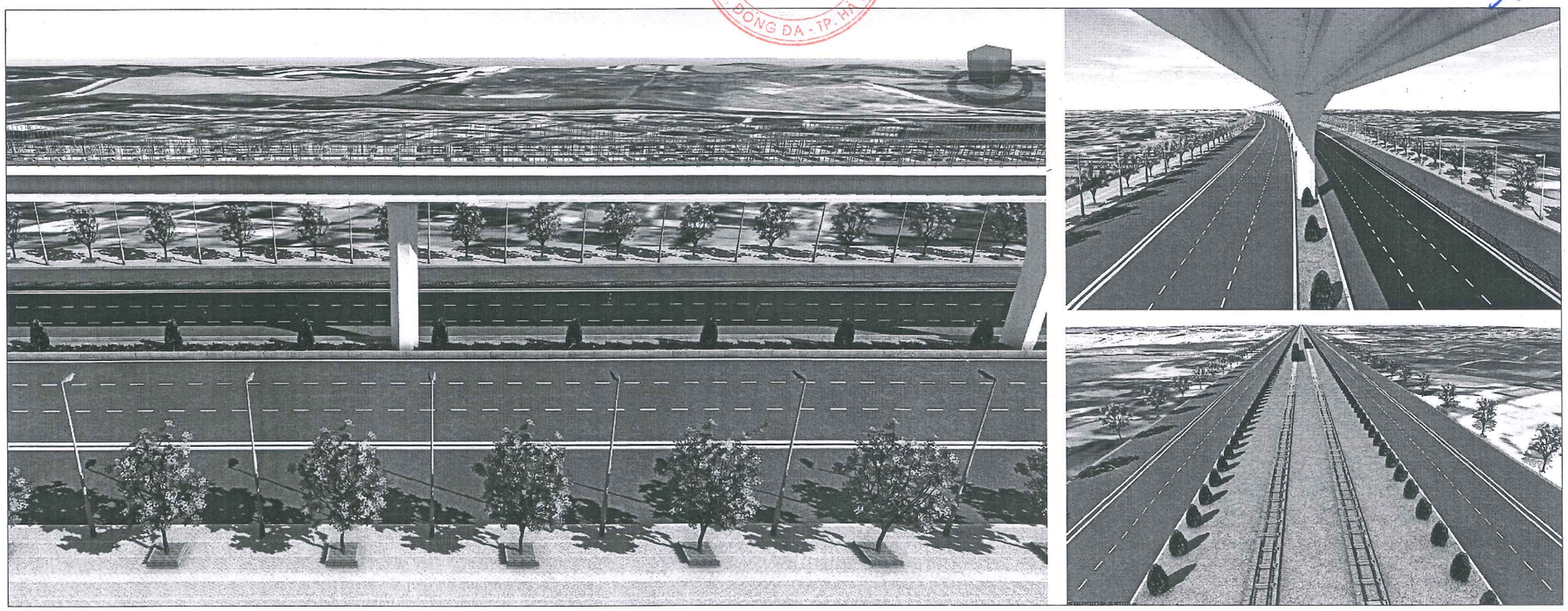

TỔNG CÔNG TY TƯ VẤN THIẾT KẾ GIAO THÔNG VẬN TẢI - CTCP
Địa chỉ: 278 Tôn Đức Thắng, Quận Đống Đa, Thành phố Hà Nội
Điện thoại/Tel: 024 38514431; 024 38514432. Fax: 024 38514980; E-mail: Tedi@Tedi.com.vn

DỰ ÁN CẢI TẠO, NÂNG CẤP QUỐC LỘ 6 ĐOẠN BA LA - XUÂN MAI
THI CÔNG XÂY DỰNG TUYẾN ĐƯỜNG TỪ KM25+030 ĐẾN KM32+900
BƯỚC THIẾT KẾ KỸ THUẬT

TRƯỜNG ĐẠI HỌC GIAO THÔNG VẬN TẢI
CÔNG TY TNHH TƯ VẤN VÀ XÂY DỰNG ĐẠI HỌC GIAO THÔNG VẬN TẢI
THẨM TRA
Theo Văn bản số: 154 /BCTT-UTCV
Ngày 23 tháng 3 năm 2023
Ký tên:

TẬP II: HỒ SƠ THIẾT KẾ KỸ THUẬT
QUYỂN II.2: CÁC BẢN VẼ THIẾT KẾ TRẮC NGANG CHI TIẾT

SỞ GIAO THÔNG VẬN TẢI HÀ NỘI
THẨM ĐỊNH
Theo Văn bản số: 1700 /SGTVT
Ngày 30 tháng 04 năm 2023
Ký tên:

Chủ trì thiết kế : Lê Hồng Văn
Chủ nhiệm thiết kế : Phạm Chiến Công
Trung tâm TVTK KCCT : Lê Hồng Văn
KCS TCT : Lê Quang Tiến

BAN QUẢN LÝ DỰ ÁN ĐẦU TƯ XÂY DƯNG
CÔNG TRÌNH GIAO THÔNG THÀNH PHỐ HÀ NỘI

BAN QUẢN LÝ DỰ ÁN ĐẦU TƯ XÂY DỰNG CÔNG TRÌNH GIAO THÔNG THÀNH PHỐ HÀ NỘI

PHÓ GIÁM ĐỐC
Nguyễn Anh Đức

TỔNG CÔNG TY TƯ VẤN THIẾT KẾ GTVT - CTCP
GIÁM ĐỐC ĐIỀU HÀNH DỰ ÁN

M.S.D.N: 0100107835 - C.T.C.P
TỔNG CÔNG TY TƯ VẤN THIẾT KẾ GIAO THÔNG VẬN TẢI CTCP
Q. ĐỐNG ĐA - TP. HÀ NỘI

PHÓ TỔNG GIÁM ĐỐC
Đào Ngọc Vinh

Hà Nội - Tháng Năm 2022

SỞ GIAO THÔNG VẬN TẢI HÀ NỘI
THẨM ĐỊNH
Theo Văn bản số: 1700 / SGTVT
Ngày 10 tháng 09 năm 2023
Ký tên:

TRƯỜNG ĐẠI HỌC GIAO THÔNG VẬN TẢI
CÔNG TY TNHH TƯ VẤN VÀ XÂY DỰNG ĐẠI HỌC GIAO THÔNG VẬN TẢI
THẨM TRA
Theo Văn bản số: 1564 / BCĐT-VITCC
Ngày 29 tháng 3 năm 2023
Ký tên:

UBND THÀNH PHỐ HÀ NỘI
BAN QUẢN LÝ DỰ ÁN ĐẦU TƯ XÂY DỰNG CÔNG TRÌNH GIAO THÔNG THÀNH PHỐ HÀ NỘI

B mặt đường mới	: 39.00	m
B hè đường trái	: 3.00	m
B hè đường phải	: 5.00	m
Đào hữu cơ	: 5.19	m2
Đánh cấp	: 1.71	m2
Đào khuôn đường	: 6.83	m2
Đắp nền	: 19.50	m2
Đắp hè	: 21.68	m2
Đắp DPC	: 0.01	m2
Đắp đất màu DPC	: 2.19	m2
Xáo xới lu lèn K95	: 3.86	m2
Đắp K95	: 7.84	m2

Đào thay đất	: 50.81	m2
Đắp trả cát	: 38.06	m2
Chiều dài vải ĐKT ngăn cách	: 26.95	m
B đào đường cũ	: 2.27	m

Cọc KN
Km 25 + 30.00

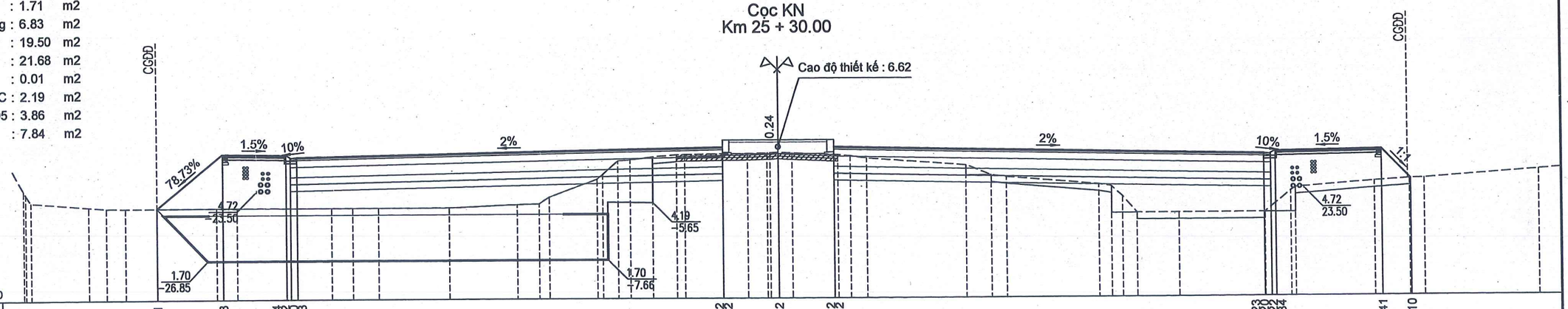

| | | |

B mặt đường mới	: 36.45	m
B hè đường trái	: 3.00	m
B hè đường phải	: 4.94	m
Đào hữu cơ	: 0.57	m2
Đào khuôn đường	: 4.02	m2
Đắp nền	: 26.48	m2
Đắp hè	: 24.34	m2
Đắp DPC	: 0.48	m2
Đắp đất màu DPC	: 3.14	m2
Xáo xới lu lèn K95	: 2.47	m2
Đắp K95	: 8.46	m2

B mặt đường tăng cường	: 0.65	m
Bù vênh CPĐD	: 0.04	m2
Đào thay đất	: 106.60	m2
Đắp trả cát	: 80.56	m2
Chiếm chỗ CPĐD L2	: 0.98	m2
Chiếm chỗ K98	: 0.37	m2
Chiếm chỗ K95	: 0.74	m2
Chiều dài vải ĐKT ngăn cách	: 56.67	m
B đào đường cũ	: 0.20	m

SỞ GIAO THÔNG VẬN TẢI HÀ NỘI
THẨM ĐỊNH
Theo Văn bản số: 1700 / SGTVT
Ngày 10 tháng 04 năm 2023

BAN NHÂN DÂN THÀNH PHỐ HÀ NỘI
BAN QUẢN LÝ DỰ ÁN ĐẦU TƯ XÂY DỰNG CÔNG TRÌNH GIAO THÔNG THÀNH PHỐ HÀ NỘI

Cọc 2
Km 25 + 45.00

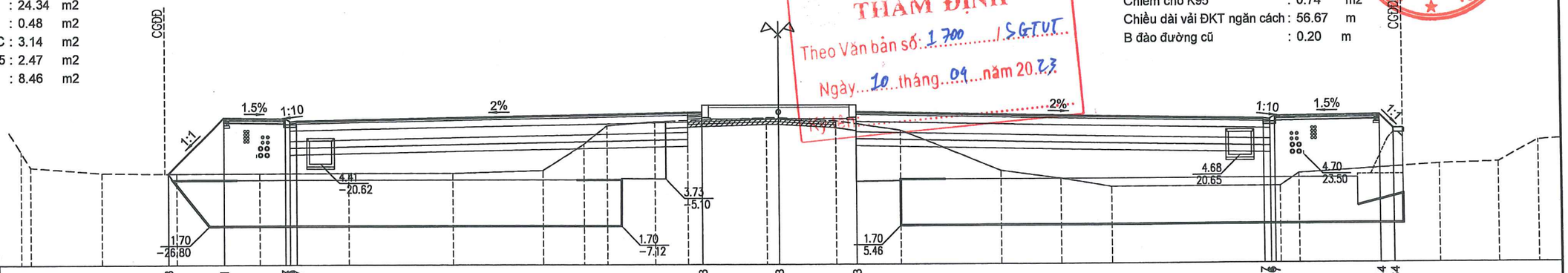

MSS 0

| | | |

B mặt đường mới : 32.01 m
B hè đường trái : 3.00 m
B hè đường phải : 3.34 m
Đào hữu cơ : 0.60 m2
Đào khuôn đường : 1.31 m2
Đắp nền : 26.05 m2
Đắp hè : 18.52 m2
Đắp DPC : 3.72 m2
Đắp đất màu DPC : 5.68 m2
Xáo xới lu lèn K95 : 1.27 m2
Đắp K95 : 8.33 m2

B đào đường cũ : 0.00 m
Đào thay đất : 100.77 m2
Đắp trả cát : 64.88 m2
Chiếm chỗ CPĐD L2 : 0.48 m2
Chiếm chỗ K98 : 0.74 m2
Chiếm chỗ K95 : 0.74 m2
Chiều dài vải ĐKT ngăn cách : 52.58 m

Cọc 4
Km 25 + 85.00

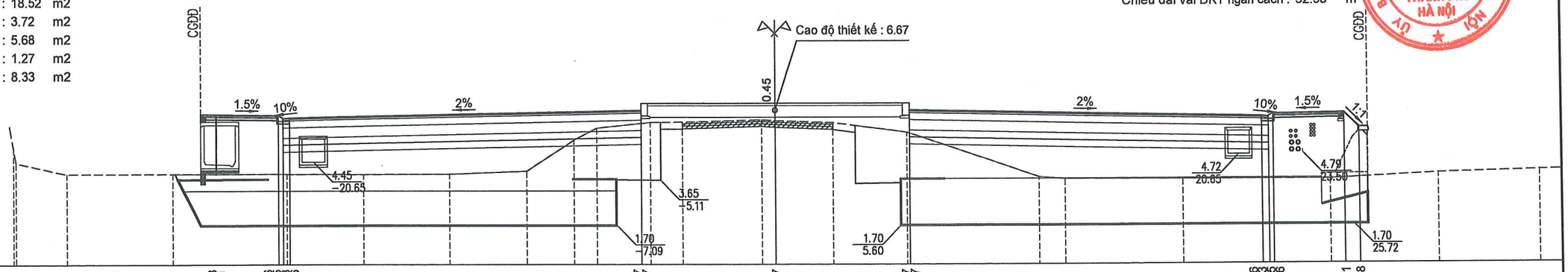

| | | |

B mặt đường mới : 30.00 m
B hè đường trái : 3.00 m
B hè đường phải : 2.00 m
Đào hữu cơ : 6.21 m2
Đào khuôn đường : 9.88 m2
Đắp nền : 16.30 m2
Đắp hè : 9.01 m2
Đắp DPC : 2.97 m2
Đắp đất màu DPC : 6.69 m2
Xáo xới lu lèn K95 : 3.96 m2
Đắp K95 : 4.23 m2

Đào hố móng TNM : 1.55 m2
Đắp trả hố móng TNM : 0.67 m2
Đào hố móng bó cáp : 2.05 m2
Đào thay đất : 40.52 m2
Đắp trả cát : 25.56 m2
Chiếm chỗ CPĐD L2 : 0.42 m2
Chiếm chỗ K98 : 0.74 m2
Chiếm chỗ K95 : 0.74 m2
Chiều dài vải ĐKT ngăn cách : 24.21 m

ỦY BAN NHÂN DÂN THÀNH PHỐ HÀ NỘI
BAN QUẢN LÝ DỰ ÁN ĐẦU TƯ XÂY DỰNG CÔNG TRÌNH GIAO THÔNG THÀNH PHỐ HÀ NỘI

Cọc 5
Km 25 + 120.00

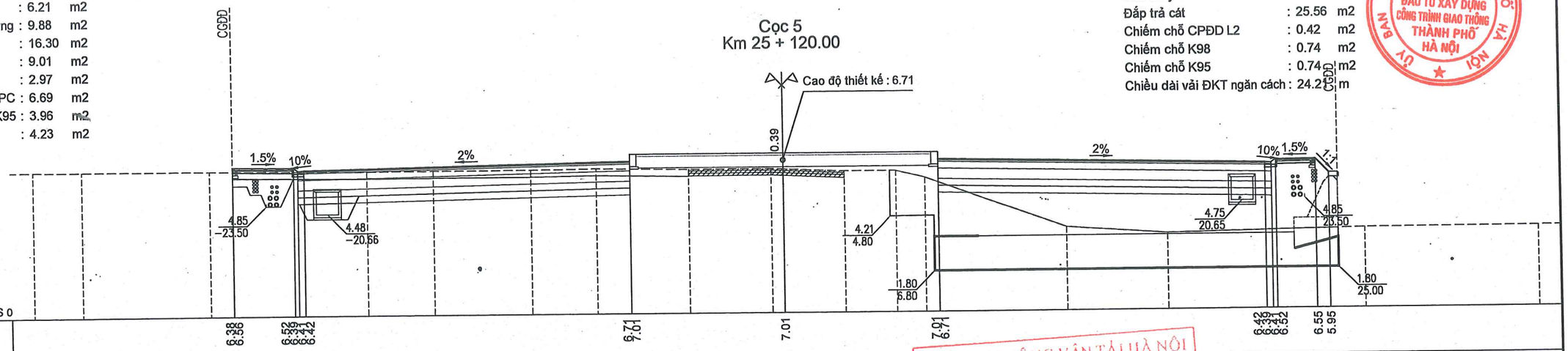

| | | |

B mặt đường mới : 30.00 m
B hè đường trái : 3.00 m
B hè đường phải : 2.00 m
Đào hữu cơ : 6.78 m2
Đào khuôn đường : 11.40 m2
Đào nền : 0.00 m2
Đắp nền : 12.34 m2
Đào khuôn hè : 0.25 m2
Đắp hè : 7.24 m2
Đắp DPC : 3.38 m2
Đắp đất màu DPC : 6.69 m2
Xáo xới lu lèn K95 : 4.40 m2
Đắp K95 : 3.78 m2

Đào hố móng TNM : 1.55 m2
Đắp trả hố móng TNM : 0.67 m2
Đào hố móng bó cáp : 2.75 m2
Đào thay đất : 47.62 m2
Đắp trả cát : 25.61 m2
Chiếm chỗ CPĐD L2 : 0.42 m2
Chiếm chỗ K98 : 0.74 m2
Chiếm chỗ K95 : 0.74 m2
Chiều dài vải ĐKT ngăn cách : 24.30 m

ỦY BAN NHÂN DÂN THÀNH PHỐ HÀ NỘI
BAN QUẢN LÝ DỰ ÁN ĐẦU TƯ XÂY DỰNG CÔNG TRÌNH GIAO THÔNG THÀNH PHỐ HÀ NỘI

Cọc 6
Km 25 + 150.00

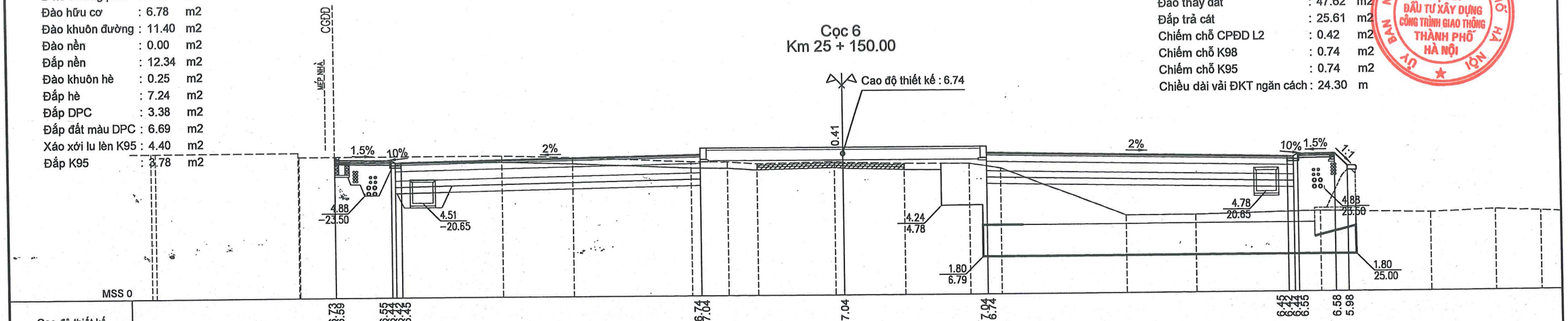

| | | |

B mặt đường mới : 30.00 m
B hè đường trái : 3.00 m
B hè đường phải : 3.00 m
Đào hữu cơ : 12.96 m2
Đào khuôn đường : 20.11 m2
Đào nền : 0.16 m2
Đắp nền : 0.00 m2
Đào khuôn hè : 0.66 m2
Đào hè : 0.05 m2
Đắp hè : 1.28 m2
Đắp DPC : 3.56 m2
Đắp đất màu DPC : 6.69 m2
Xáo xới lu lèn K95 : 7.42 m2

Đào hố móng TNM : 2.45 m2
Đắp trả hố móng TNM : 1.03 m2
Đào hố móng bó cáp : 4.29 m2
Chiếm chỗ CPĐD L2 : 0.42 m2
Chiếm chỗ K98 : 0.74 m2
Chiếm chỗ K95 : 0.74 m2

Cọc 8
Km 25 + 190.00

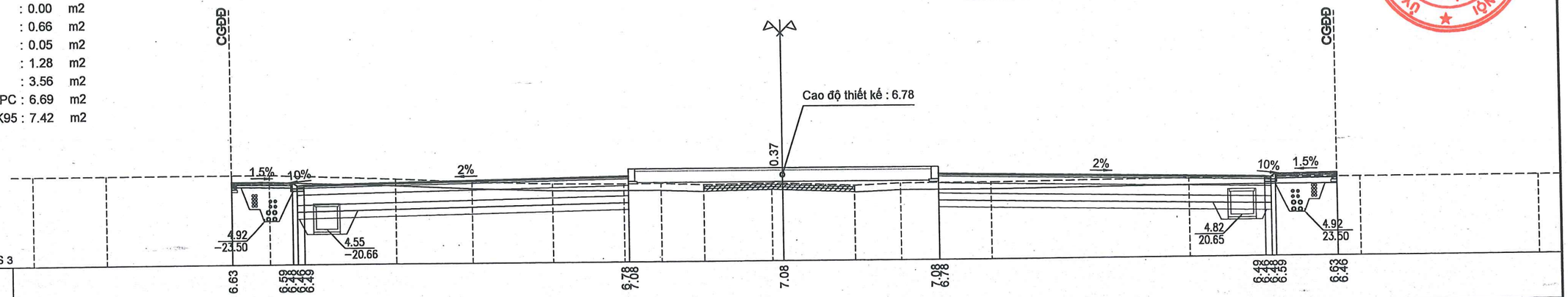

| | | |

B mặt đường mới	: 30.00	m
B hè đường trái	: 3.00	m
B hè đường phải	: 2.00	m
Đào hữu cơ	: 11.24	m2
Đánh cấp	: 1.96	m2
Đào khuôn đường	: 13.20	m2
Đào nền	: 0.98	m2
Đắp nền	: 7.07	m2
Đào khuôn hè	: 0.66	m2
Đào hè	: 0.22	m2
Đắp hè	: 7.68	m2
Đắp DPC	: 2.74	m2
Đắp đất màu DPC	: 6.69	m2
Xáo xới lu lèn K95	: 5.68	m2
Đắp K95	: 2.50	m2

Đào hố móng TNM	: 1.55	m2
Đắp trả hố móng TNM	: 0.68	m2
Đào hố móng TC	: 1.83	m2
Đắp trả hố móng TC	: 0.91	m2
Đào hố móng bó cáp	: 2.75	m2
Chiếm chỗ CPĐD L2	: 0.42	m2
Chiếm chỗ K98	: 0.74	m2
Chiếm chỗ K95	: 0.74	m2

ỦY BAN NHÂN DÂN THÀNH PHỐ HÀ NỘI
BAN QUẢN LÝ DỰ ÁN ĐẦU TƯ XÂY DỰNG CÔNG TRÌNH GIAO THÔNG THÀNH PHỐ HÀ NỘI

Cọc ND4
Km 25 + 215.94

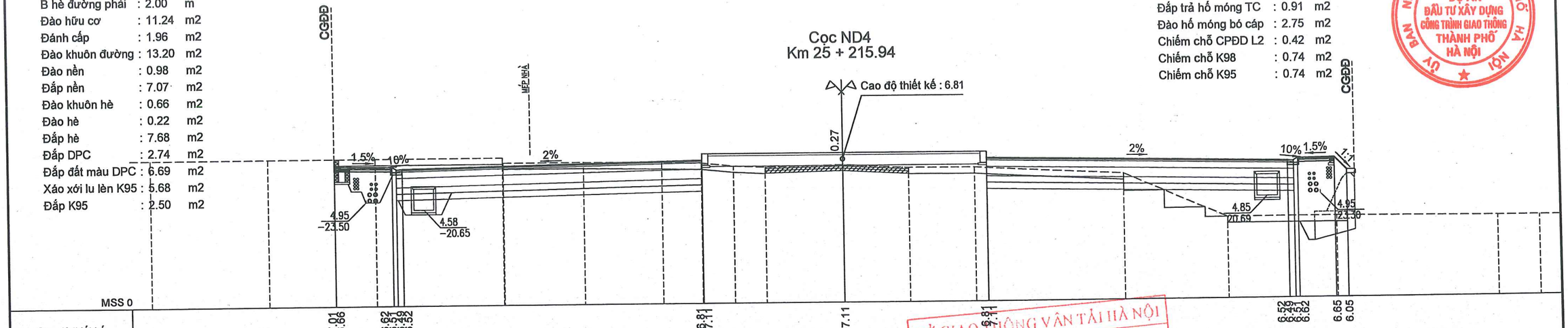

MSS 0

| | | |

B mặt đường mới	: 30.00	m
B hè đường trái	: 3.00	m
B hè đường phải	: 2.00	m
Đào hữu cơ	: 9.99	m2
Đánh cấp	: 2.63	m2
Đào khuôn đường	: 11.12	m2
Đào nền	: 0.05	m2
Đắp nền	: 20.30	m2
Đào khuôn hè	: 0.41	m2
Đào hè	: 0.00	m2
Đắp hè	: 8.62	m2
Đắp DPC	: 3.50	m2
Đắp đất màu DPC	: 6.69	m2
Xáo xới lu lèn K95	: 3.76	m2
Đắp K95	: 4.43	m2

Đào hố móng TNM	: 1.56	m2
Đắp trả hố móng TNM	: 0.68	m2
Đào hố móng TC	: 1.06	m2
Đắp trả hố móng TC	: 0.53	m2
Đào hố móng bó cáp	: 2.75	m2
Chiếm chỗ CPĐD L2	: 0.33	m2
Chiếm chỗ K98	: 0.74	m2
Chiếm chỗ K95	: 0.74	m2

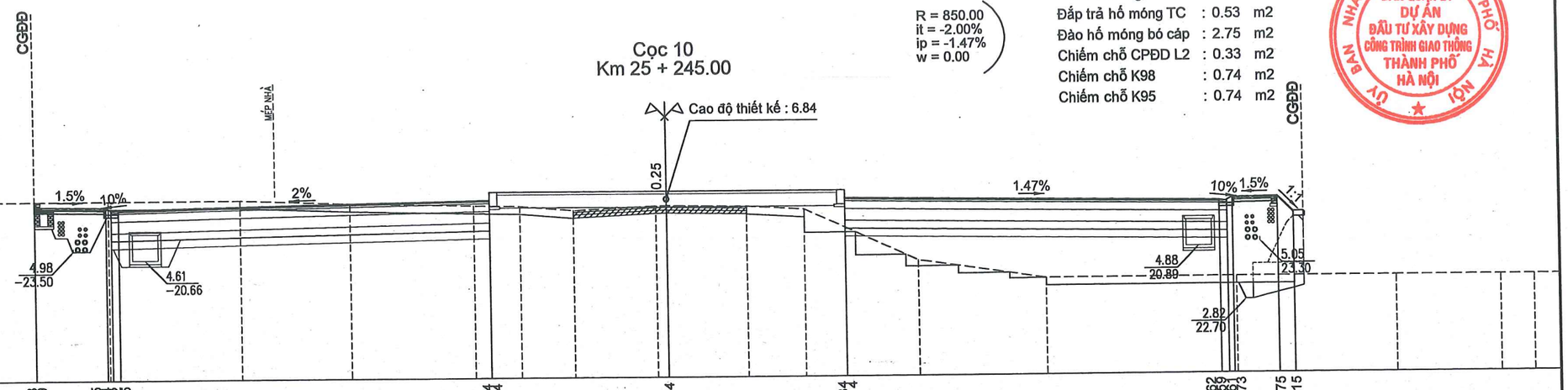

| | | |

B mặt đường mới : 30.00 m
B hè đường trái : 3.00 m
B hè đường phải : 2.00 m
Đào hữu cơ : 10.54 m2
Đánh cấp : 1.22 m2
Đào khuôn đường : 11.68 m2
Đào nền : 0.39 m2
Đắp nền : 9.56 m2
Đào khuôn hè : 0.63 m2
Đào hè : 0.02 m2
Đắp hè : 8.37 m2
Đắp DPC : 2.28 m2
Đắp đất màu DPC : 6.69 m2
Xáo xới lu lèn K95 : 4.78 m2
Đắp K95 : 3.41 m2

Đào hố móng TNM : 1.54 m2
Đắp trả hố móng TNM : 0.67 m2
Đào hố móng TC : 0.96 m2
Đắp trả hố móng TC : 0.56 m2
Đào hố móng bó cáp : 2.75 m2
Chiếm chỗ CPĐD L2 : 0.04 m2
Chiếm chỗ K98 : 0.91 m2
Chiếm chỗ K95 : 0.74 m2

R = 850.00
it = -2.00%
ip = -0.74%
w = 0.00

Cọc 12
Km 25 + 285.00

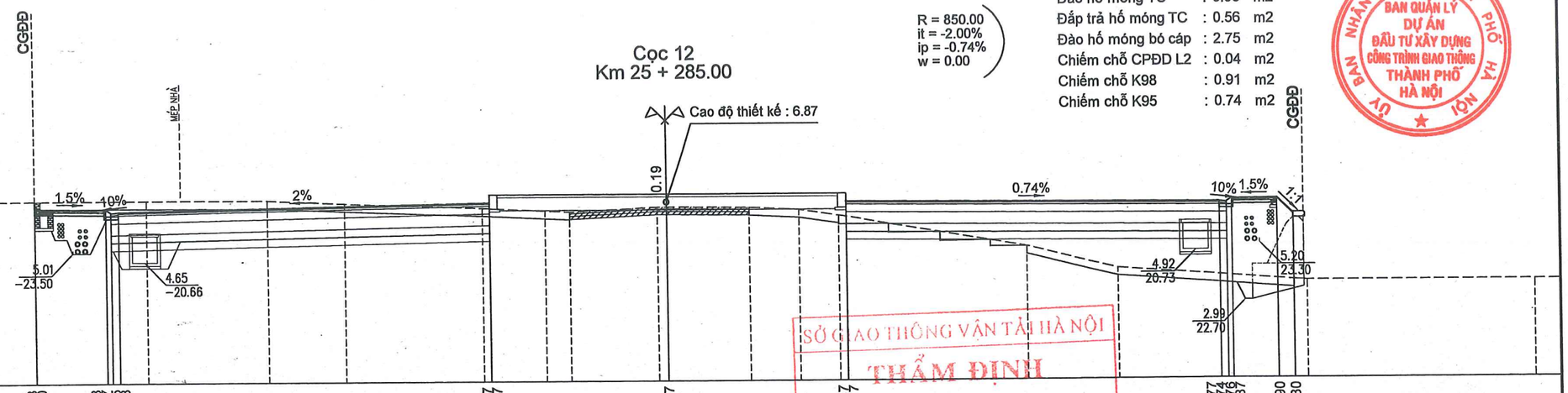

MSS 0

| | | |

B mặt đường mới : 30.00 m
B hè đường trái : 3.00 m
B hè đường phải : 2.00 m
Đào hữu cơ : 11.93 m2
Đánh cấp : 1.48 m2
Đào khuôn đường : 12.33 m2
Đào nền : 0.88 m2
Đắp nền : 12.94 m2
Đào khuôn hè : 0.66 m2
Đào hè : 0.19 m2
Đắp hè : 7.87 m2
Đắp DPC : 2.27 m2
Đắp đất màu DPC : 6.69 m2
Xáo xới lu lèn K95 : 4.48 m2
Đắp K95 : 3.71 m2

Đào hố móng TNM : 1.43 m2
Đắp trả hố móng TNM : 0.61 m2
Đào hố móng TC : 1.43 m2
Đắp trả hố móng TC : 0.72 m2
Đào hố móng bó cáp : 2.75 m2
Chiếm chỗ CPĐD L2 : 0.22 m2
Chiếm chỗ K98 : 0.74 m2
Chiếm chỗ K95 : 0.74 m2

R = 850.00
it = -2.00%
ip = -0.11%
w = 0.00

Cọc 13
Km 25 + 320.00

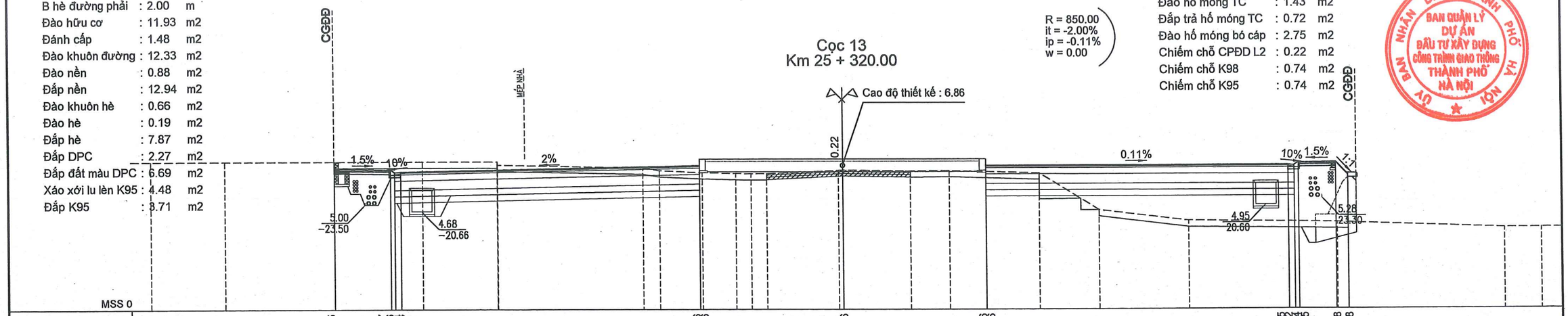

| | | |

B mặt đường mới : 30.00 m
B hè đường trái : 3.00 m
B hè đường phải : 3.00 m
Đào hữu cơ : 12.84 m2
Đào khuôn đường : 22.01 m2
Đào nền : 0.23 m2
Đắp nền : 0.00 m2
Đào khuôn hè : 0.53 m2
Đào hè : 0.04 m2
Đắp hè : 1.62 m2
Đắp DPC : 1.99 m2
Đắp đất màu DPC : 6.69 m2
Xáo xới lu lèn K95 : 7.44 m2

Đào hố móng TNM : 2.81 m2
Đắp trả hố móng TNM : 1.20 m2
Đào hố móng bó cáp : 4.36 m2
Chiếm chỗ CPĐD L2 : 0.32 m2
Chiếm chỗ K98 : 0.74 m2
Chiếm chỗ K95 : 0.74 m2

R = 850.00
it = -2.00%
ip = 0.44%
w = 0.00

Cọc 15
Km 25 + 350.00

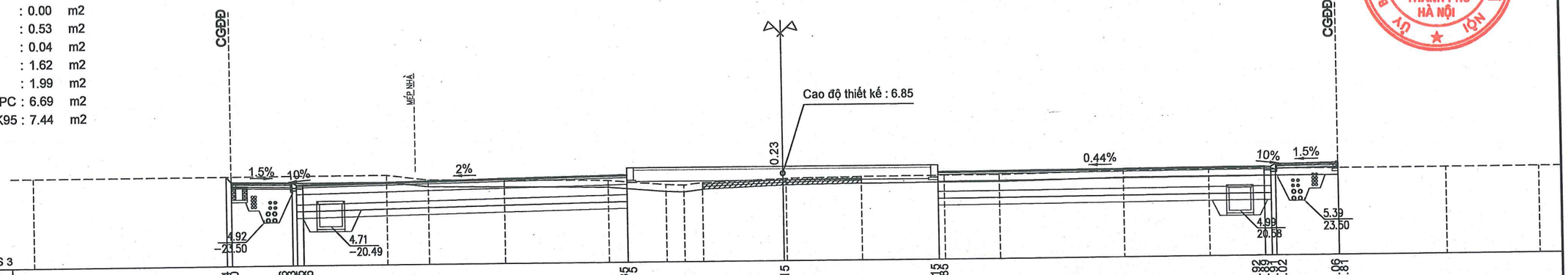

| | | |

B mặt đường mới : 30.00 m
B hè đường trái : 3.00 m
B hè đường phải : 3.00 m
Đào hữu cơ : 12.85 m2
Đào khuôn đường : 22.13 m2
Đào nền : 0.03 m2
Đắp nền : 0.00 m2
Đào khuôn hè : 0.34 m2
Đào hè : 0.01 m2
Đắp hè : 1.90 m2
Đắp DPC : 2.06 m2
Đắp đất màu DPC : 6.69 m2
Xáo xới lu lèn K95 : 7.29 m2

R = 850.00
it = -2.00%
ip = 0.69%
w = 0.00

Đào hố móng TNM : 2.58 m2
Đắp trả hố móng TNM : 1.09 m2
Đào hố móng bó cáp : 8.11 m2
Chiếm chỗ CPĐD L2 : 0.34 m2
Chiếm chỗ K98 : 0.74 m2
Chiếm chỗ K95 : 0.74 m2

ỦY BAN NHÂN DÂN THÀNH PHỐ HÀ NỘI
BAN QUẢN LÝ DỰ ÁN ĐẦU TƯ XÂY DỰNG CÔNG TRÌNH GIAO THÔNG THÀNH PHỐ HÀ NỘI

Cọc 16
Km 25 + 364.00

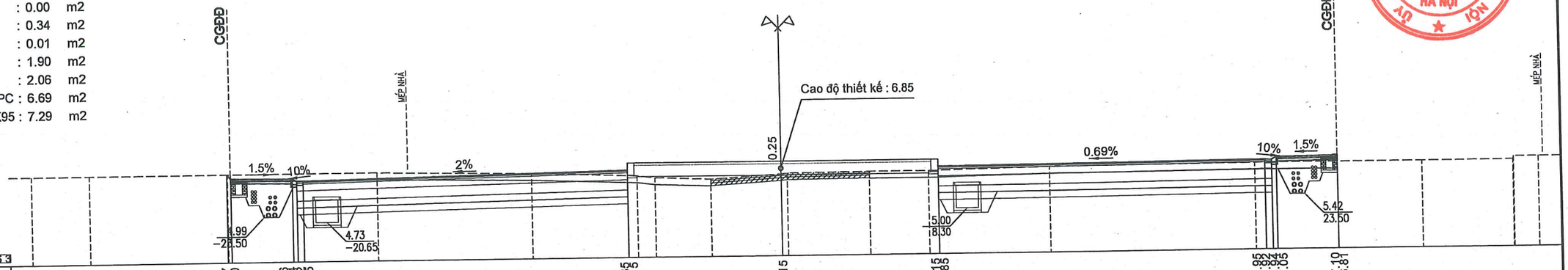

| | | |

B mặt đường mới	: 30.00 m
B hè đường trái	: 3.00 m
B hè đường phải	: 3.00 m
Đào hữu cơ	: 12.81 m2
Đào khuôn đường	: 18.92 m2
Đào nền	: 0.74 m2
Đắp nền	: 0.00 m2
Đào khuôn hè	: 0.66 m2
Đào hè	: 0.32 m2
Đắp hè	: 1.63 m2
Đắp DPC	: 2.77 m2
Đắp đất màu DPC	: 6.69 m2
Xáo xới lu lèn K95	: 7.33 m2

Đào hố móng TNM	: 2.40 m2
Đắp trả hố móng TNM	: 1.00 m2
Đào hố móng bó cáp	: 4.40 m2
Chiếm chỗ CPĐD L2	: 0.43 m2
Chiếm chỗ K98	: 0.74 m2
Chiếm chỗ K95	: 0.74 m2

R = 850.00
it = -2.00%
ip = 1.16%
w = 0.00

Cọc 17
Km 25 + 390.00

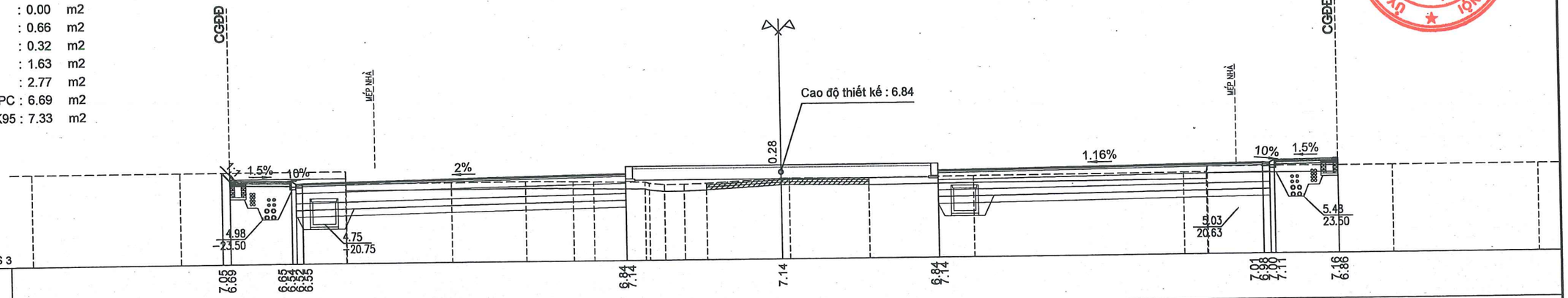

| | | |

B mặt đường mới : 30.00 m
B hè đường trái : 3.00 m
B hè đường phải : 3.00 m
Đào hữu cơ : 13.04 m2
Đào khuôn đường : 22.09 m2
Đào nền : 0.35 m2
Đắp nền : 0.00 m2
Đào khuôn hè : 0.61 m2
Đào hè : 0.05 m2
Đắp hè : 1.84 m2
Đắp DPC : 2.31 m2
Đắp đất màu DPC : 6.69 m2
Xáo xới lu lèn K95 : 7.47 m2

Đào hố móng TNM : 2.20 m2
Đắp trả hố móng TNM : 0.90 m2
Đào hố móng bó cáp : 4.32 m2
Chiếm chỗ CPĐD L2 : 0.52 m2
Chiếm chỗ K98 : 0.74 m2
Chiếm chỗ K95 : 0.74 m2

R = 850.00
it = -2.00%
ip = 1.71%
w = 0.00

Cọc 18
Km 25 + 420.00

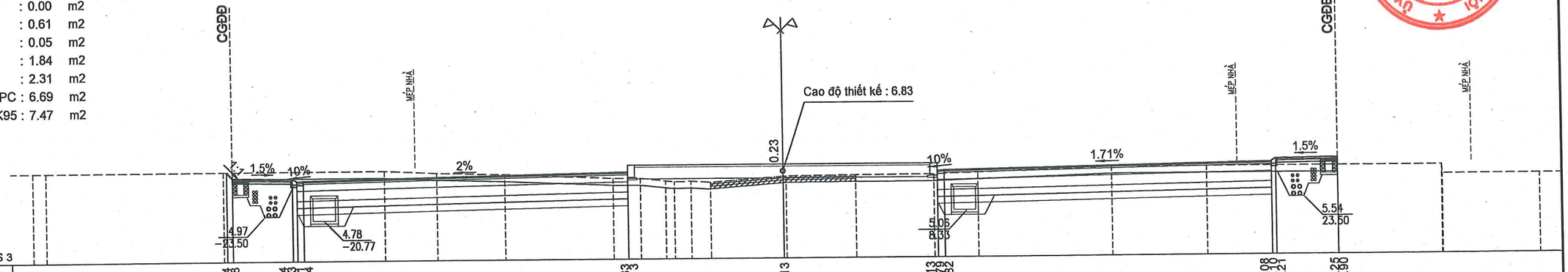

| | | |

B mặt đường mới	: 30.00	m
B hè đường trái	: 3.00	m
B hè đường phải	: 3.00	m
Đào hữu cơ	: 12.74	m2
Đào khuôn đường	: 19.49	m2
Đắp nền	: 0.00	m2
Đắp hè	: 3.03	m2
Đắp DPC	: 1.71	m2
Đắp đất màu DPC	: 6.69	m2
Xáo xới lu lèn K95	: 7.47	m2

SỞ GIAO THÔNG VẬN TẢI HÀ NỘI

THẨM ĐỊNH

Theo Văn bản số:...../.....

Ngày.....tháng.....năm 20.....

Ký tên:.....

Cọc 19
Km 25 + 450.00

R = 850.00
it = -2.00%
ip = 2.00%
w = 0.00

Đào hố móng TNM	: 1.01	m2
Đắp trả hố móng TNM	: 0.41	m2
Đào hố móng bó cáp	: 3.67	m2
Chiếm chỗ CPĐD L2	: 0.63	m2
Chiếm chỗ K98	: 0.74	m2
Chiếm chỗ K95	: 0.74	m2

BAN NHÂN DÂN THÀNH PHỐ HÀ NỘI
BAN QUẢN LÝ DỰ ÁN ĐẦU TƯ XÂY DỰNG CÔNG TRÌNH GIAO THÔNG THÀNH PHỐ HÀ NỘI

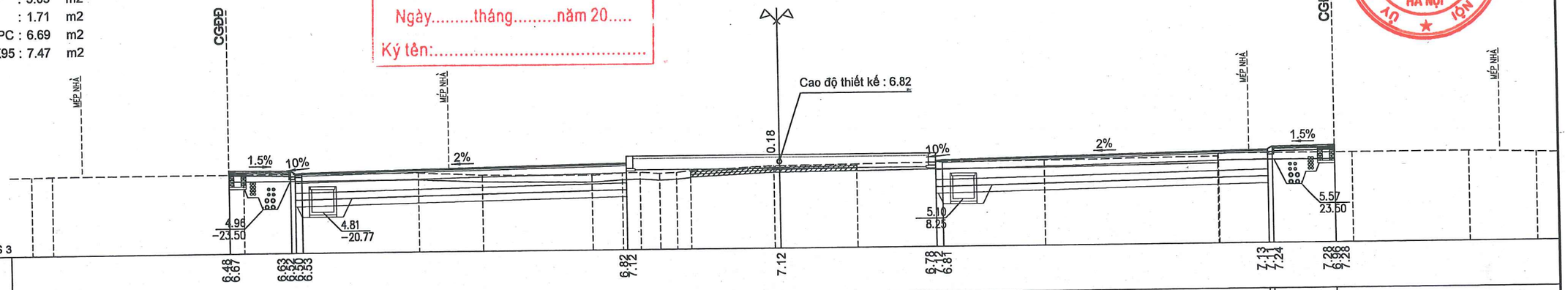

| | | |

B mặt đường mới	: 30.00	m
B hè đường trái	: 3.00	m
B hè đường phải	: 3.00	m
Đào hữu cơ	: 12.79	m2
Đào khuôn đường	: 21.73	m2
Đào nền	: 1.13	m2
Đắp nền	: 0.16	m2
Đào khuôn hè	: 0.66	m2
Đào hè	: 0.02	m2
Đắp hè	: 0.82	m2
Đắp DPC	: 1.31	m2
Đắp đất màu DPC	: 6.69	m2
Xáo xới lu lèn K95	: 7.48	m2

SỞ GIAO THÔNG VẬN TẢI HÀ NỘI

THẨM ĐỊNH

Theo Văn bản số: 1700 /SGTVT

Ngày 10 tháng 04 năm 2023

Ký tên:

R = 850.00
it = -2.00%
ip = 2.00%
w = 0.00

Cọc 20
Km 25 + 475.00

Đào hố móng TNM	: 0.94	m2
Đắp trả hố móng TNM	: 0.38	m2
Đào hố móng bó cáp	: 4.99	m2
Chiếm chỗ CPĐD L2	: 0.71	m2
Chiếm chỗ K98	: 0.74	m2
Chiếm chỗ K95	: 0.74	m2

ỦY BAN NHÂN DÂN THÀNH PHỐ HÀ NỘI
BAN QUẢN LÝ DỰ ÁN ĐẦU TƯ XÂY DỰNG CÔNG TRÌNH GIAO THÔNG THÀNH PHỐ HÀ NỘI

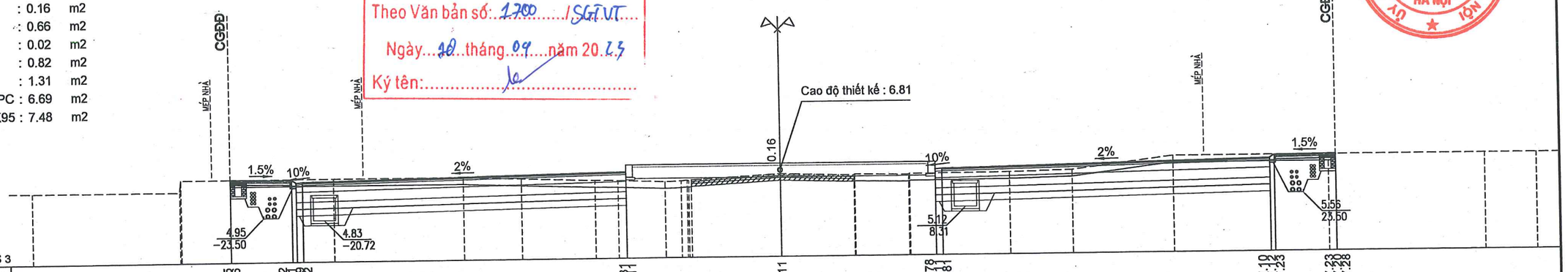

| | | |

B mặt đường mới : 30.00 m
B hè đường trái : 3.00 m
B hè đường phải : 3.00 m
Đào hữu cơ : 12.78 m2
Đào khuôn đường : 20.28 m2
Đắp nền : 0.00 m2
Đắp hè : 2.94 m2
Đắp DPC : 2.22 m2
Đắp đất màu DPC : 6.69 m2
Xáo xới lu lèn K95 : 7.48 m2

SỞ GIAO THÔNG VẬN TẢI HÀ NỘI
THẨM ĐỊNH
Theo Văn bản số:...../.....
Ngày.....tháng.....năm 20.....
Ký tên:.....

Cọc H5
Km 25 + 500.00

R = 850.00
it = -2.00%
ip = 1.67%
w = 0.00

Đào hố móng TNM : 0.87 m2
Đắp trả hố móng TNM : 0.34 m2
Đào hố móng bó cáp : 3.73 m2
Chiếm chỗ CPĐD L2 : 0.80 m2
Chiếm chỗ K98 : 0.74 m2
Chiếm chỗ K95 : 0.74 m2

BAN NHÂN DÂN THÀNH PHỐ HÀ NỘI
ỦY BAN QUẢN LÝ DỰ ÁN ĐẦU TƯ XÂY DỰNG CÔNG TRÌNH GIAO THÔNG THÀNH PHỐ HÀ NỘI

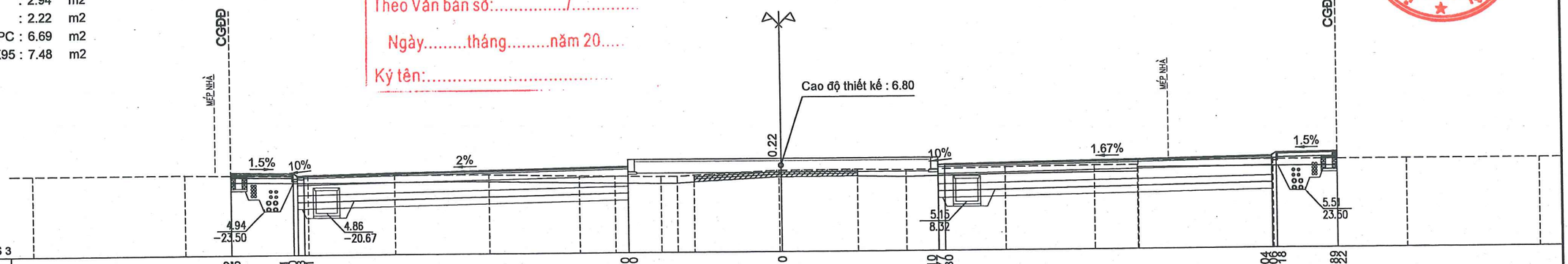

| | | |

B mặt đường mới : 30.00 m
B hè đường phải : 3.00 m
Đào hữu cơ : 14.20 m2
Đào khuôn đường : 14.43 m2
Đắp nền : 2.33 m2
Đắp hè : 1.97 m2
Đắp DPC : 3.10 m2
Đắp đất màu DPC : 6.69 m2
Xáo xới lu lèn K95 : 7.52 m2

SỞ GIAO THÔNG VẬN TẢI HÀ NỘI
THẨM ĐỊNH
Theo Văn bản số:...../.....
Ngày.....tháng.....năm 20.....
Ký tên:.....

Cọc GD220V
Km 25 + 539.59

R = 850.00
it = -2.00%
ip = 0.95%
w = 0.00

Đào hố móng TNM : 0.77 m2
Đắp trả hố móng TNM : 0.30 m2
Đào hố móng bó cáp : 3.02 m2
Chiếm chỗ CPĐD L2 : 0.90 m2
Chiếm chỗ K98 : 0.74 m2
Chiếm chỗ K95 : 0.74 m2

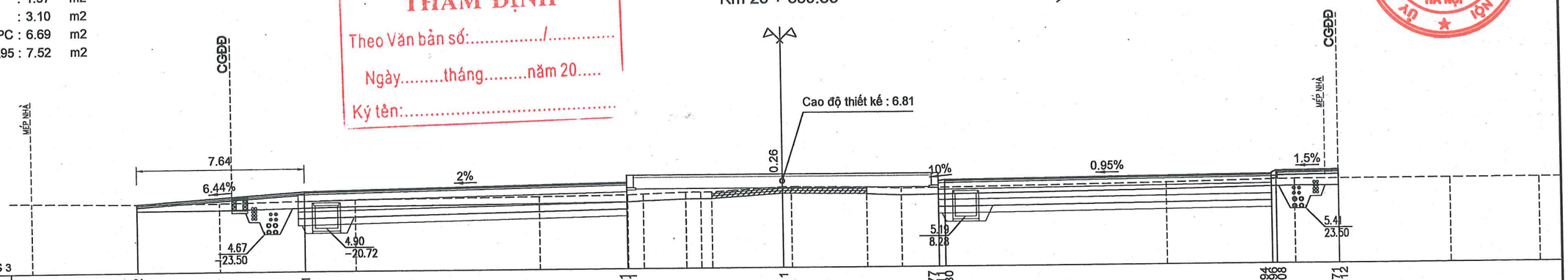

| | | |

Đào hố móng bó cấp : 3.77 m2

B mặt đường mới : 30.00 m
B hè đường trái : 3.00 m
B hè đường phải : 3.00 m
Đào hữu cơ : 12.78 m2
Đào khuôn đường : 18.97 m2
Đắp nền : 0.00 m2
Đắp hè : 2.97 m2
Đắp DPC : 2.94 m2
Đắp đất màu DPC : 6.69 m2
Xáo xới lu lèn K95 : 9.00 m2

SỞ GIAO THÔNG VẬN TẢI HÀ NỘI
THẨM ĐỊNH
Theo Văn bản số:...../.....
Ngày.....tháng.....năm 20.....
Ký tên:.....

ỦY BAN NHÂN DÂN THÀNH PHỐ HÀ NỘI
BAN QUẢN LÝ DỰ ÁN ĐẦU TƯ XÂY DỰNG CÔNG TRÌNH GIAO THÔNG THÀNH PHỐ HÀ NỘI

Cọc 22
Km 25 + 569.63

R = 850.00
it = -2.00%
ip = 0.40%
w = 0.00

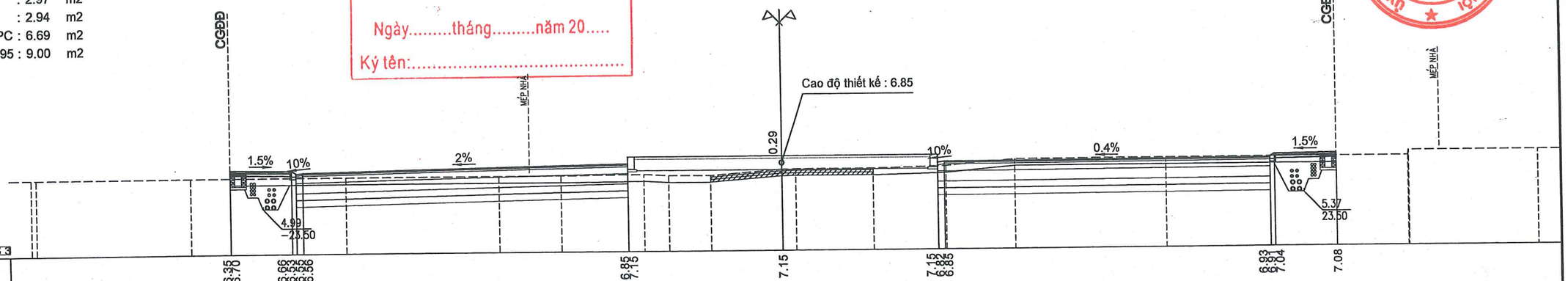

| | | |

B mặt đường mới : 30.00 m
B hè đường trái : 3.00 m
B hè đường phải : 3.00 m
Đào hữu cơ : 12.82 m2
Đào khuôn đường : 20.27 m2
Đắp nền : 0.00 m2
Đắp hè : 3.33 m2
Đắp DPC : 2.84 m2
Đắp đất màu DPC : 6.69 m2
Xáo xới lu lèn K95 : 7.77 m2

SỞ GIAO THÔNG VẬN TẢI HÀ NỘI
THẨM ĐỊNH
Theo Văn bản số:...../.....
Ngày.....tháng.....năm 20.....
Ký tên:.....

R = 850.00
it = -2.00%
ip = -0.15%
w = 0.00

Cọc H6
Km 25 + 600.00

Đào hố móng TNM : 0.24 m2
Đắp trả hố móng TNM : 0.09 m2
Đào hố móng bó cáp : 3.44 m2
Chiếm chỗ CPĐD L2 : 0.71 m2
Chiếm chỗ K98 : 0.60 m2
Chiếm chỗ K95 : 0.60 m2

ỦY BAN NHÂN DÂN THÀNH PHỐ HÀ NỘI
BAN QUẢN LÝ DỰ ÁN ĐẦU TƯ XÂY DỰNG CÔNG TRÌNH GIAO THÔNG THÀNH PHỐ HÀ NỘI

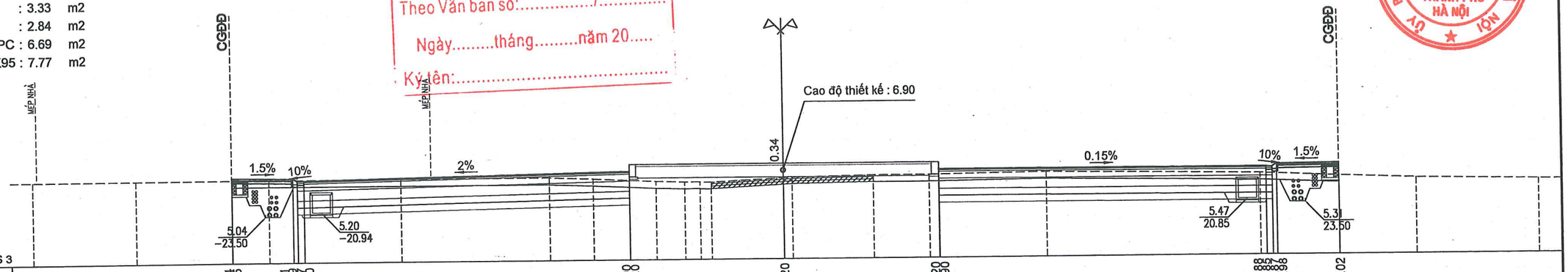

| | | |

B mặt đường mới : 30.00 m
B hè đường trái : 3.00 m
B hè đường phải : 3.00 m
Đào hữu cơ : 12.86 m2
Đào khuôn đường : 19.19 m2
Đắp nền : 0.00 m2
Đắp hè : 2.53 m2
Đắp DPC : 3.46 m2
Đắp đất màu DPC : 6.69 m2
Xáo xới lu lèn K95 : 7.75 m2

Đào hố móng TNM : 0.26 m2
Đắp trả hố móng TNM : 0.11 m2
Đào hố móng bó cáp : 4.15 m2
Chiếm chỗ CPĐD L2 : 0.58 m2
Chiếm chỗ K98 : 0.60 m2
Chiếm chỗ K95 : 0.60 m2

R = 850.00
it = -2.00%
ip = -0.87%
w = 0.00

Cọc 25
Km 25 + 640.00

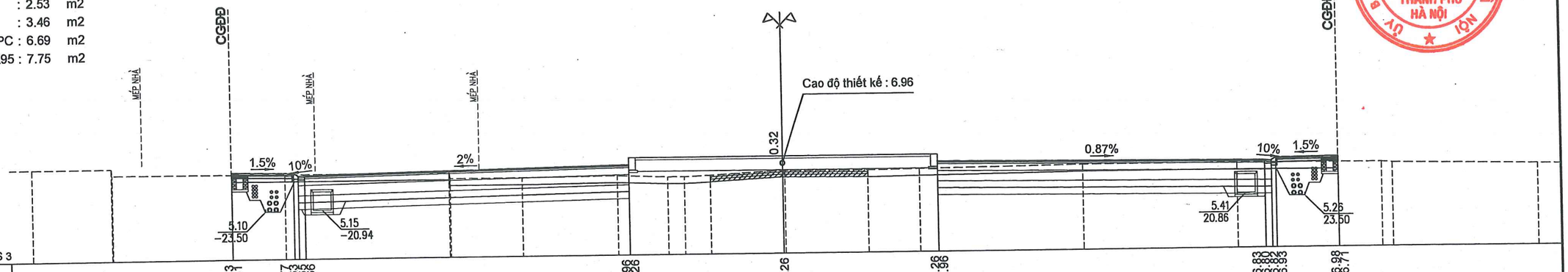

| | | |

B mặt đường mới : 30.00 m
B hè đường trái : 3.00 m
B hè đường phải : 3.00 m
Đào hữu cơ : 12.97 m2
Đào khuôn đường : 18.56 m2
Đào nền : 0.01 m2
Đắp nền : 0.00 m2
Đào khuôn hè : 0.33 m2
Đào hè : 0.00 m2
Đắp hè : 1.42 m2
Đắp DPC : 5.40 m2
Đắp đất màu DPC : 6.69 m2
Xáo xới lu lèn K95 : 7.73 m2

Đào hố móng TNM : 0.28 m2
Đắp trả hố móng TNM : 0.11 m2
Đào hố móng bó cáp : 4.98 m2
Chiếm chỗ CPĐD L2 : 0.48 m2
Chiếm chỗ K98 : 0.60 m2
Chiếm chỗ K95 : 0.60 m2

R = 850.00
it = -2.00%
ip = -1.51%
w = 0.00

Cọc 27
Km 25 + 675.00

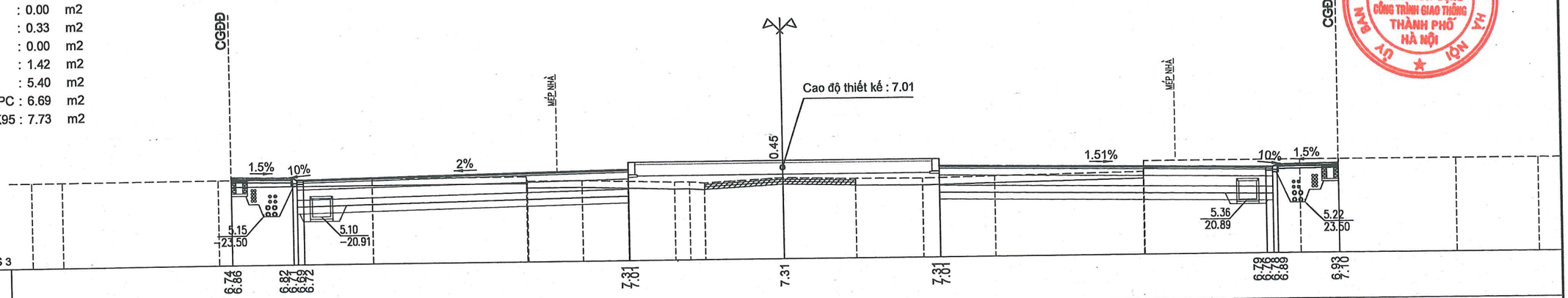

| | | |

B mặt đường mới : 30.00 m
B hè đường trái : 3.00 m
B hè đường phải : 3.00 m
Đào hữu cơ : 12.98 m2
Đào khuôn đường : 20.89 m2
Đắp nền : 0.00 m2
Đào khuôn hè : 0.06 m2
Đắp hè : 1.48 m2
Đắp DPC : 4.36 m2
Đắp đất màu DPC : 6.69 m2
Xáo xới lu lèn K95 : 7.72 m2

Đào hố móng TNM : 0.29 m2
Đắp trả hố móng TNM : 0.12 m2
Đào hố móng bó cáp : 5.21 m2
Chiếm chỗ CPĐD L2 : 0.40 m2
Chiếm chỗ K98 : 0.60 m2
Chiếm chỗ K95 : 0.60 m2

R = 850.00
it = -2.00%
ip = -1.97%
w = 0.00

Cọc H7
Km 25 + 700.00

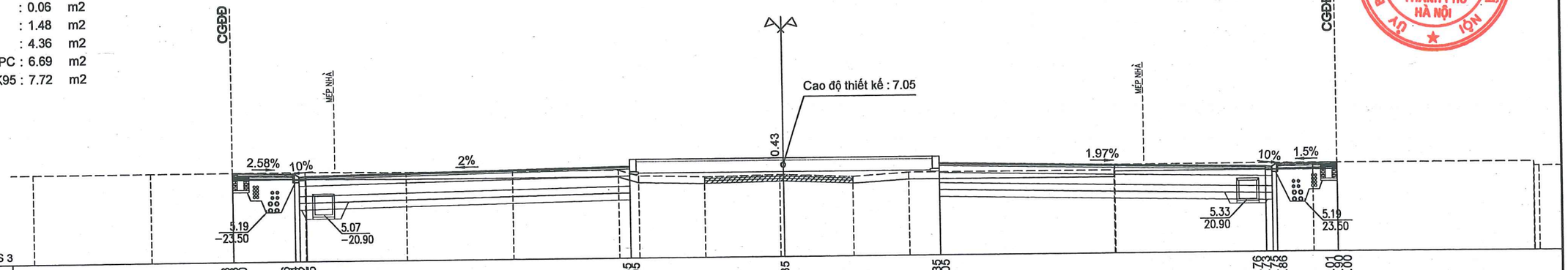

| | | |

B mặt đường mới : 30.00 m
B hè đường trái : 3.00 m
B hè đường phải : 3.00 m
Đào hữu cơ : 12.93 m2
Đào khuôn đường : 20.98 m2
Đào nền : 0.01 m2
Đắp nền : 0.00 m2
Đào khuôn hè : 0.34 m2
Đào hè : 0.00 m2
Đắp hè : 1.02 m2
Đắp DPC : 4.21 m2
Đắp đất màu DPC : 6.69 m2
Xáo xới lu lèn K95 : 7.70 m2

Đào hố móng TNM : 1.30 m2
Đắp trả hố móng TNM : 0.58 m2
Đào hố móng bó cáp : 5.38 m2
Chiếm chỗ CPĐD L2 : 0.28 m2
Chiếm chỗ K98 : 0.60 m2
Chiếm chỗ K95 : 0.60 m2

Cọc 28
Km 25 + 721.90

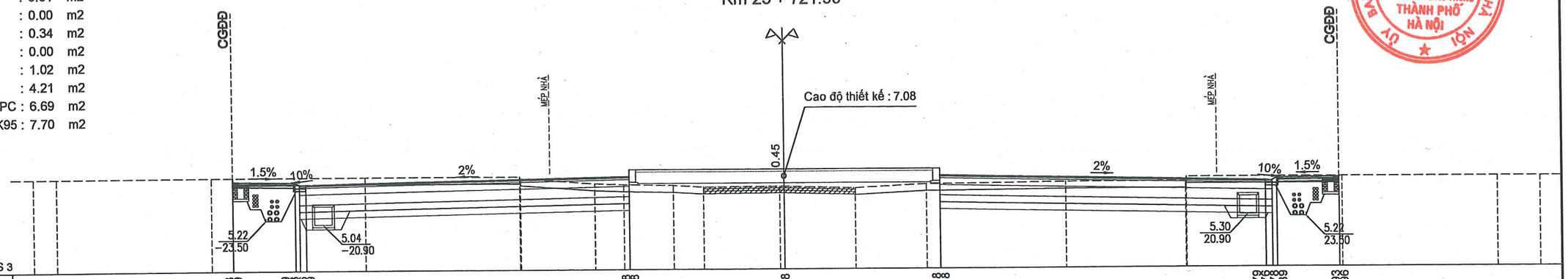

| | | |

B mặt đường mới : 30.00 m
B hè đường trái : 3.00 m
B hè đường phải : 3.00 m
Đào hữu cơ : 13.06 m2
Đào khuôn đường : 18.94 m2
Đắp nền : 0.00 m2
Đào khuôn hè : 0.02 m2
Đắp hè : 2.18 m2
Đắp DPC : 5.98 m2
Đắp đất màu DPC : 6.69 m2
Xáo xới lu lèn K95 : 7.67 m2

Đào hố móng TNM : 1.75 m2
Đắp trả hố móng TNM : 0.81 m2
Đào hố móng bó cáp : 4.49 m2
Chiếm chỗ CPĐD L2 : 0.16 m2
Chiếm chỗ K98 : 0.50 m2
Chiếm chỗ K95 : 0.60 m2

Cọc 30
Km 25 + 761.90

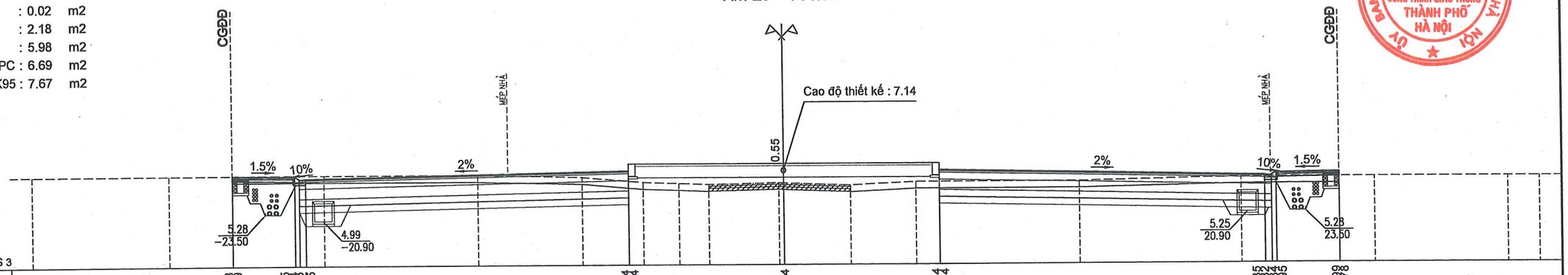

| | | |

B mặt đường mới : 30.30 m
B hè đường trái : 3.00 m
B hè đường phải : 2.05 m
Đào hữu cơ : 12.99 m2
Đào khuôn đường : 15.60 m2
Đắp nền : 0.00 m2
Đào khuôn hè : 0.02 m2
Đắp hè : 2.35 m2
Đắp DPC : 6.88 m2
Đắp đất màu DPC : 6.69 m2
Xáo xới lu lèn K95 : 7.65 m2

Đào hố móng TNM : 1.94 m2
Đắp trả hố móng TNM : 0.90 m2
Đào hố móng bó cáp : 5.01 m2
Chiếm chỗ CPĐD L2 : 0.27 m2
Chiếm chỗ K95 : 0.60 m2

ỦY BAN NHÂN DÂN THÀNH PHỐ HÀ NỘI
BAN QUẢN LÝ DỰ ÁN ĐẦU TƯ XÂY DỰNG CÔNG TRÌNH GIAO THÔNG THÀNH PHỐ HÀ NỘI

Cọc DG
Km 25 + 785.91

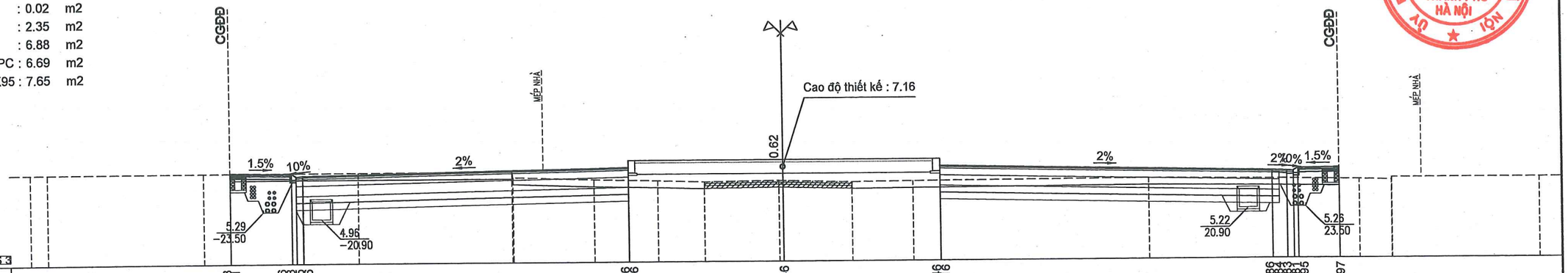

| | | |

B mặt đường mới : 30.00 m
B hè đường trái : 3.00 m
B hè đường phải : 3.00 m
Đào hữu cơ : 12.90 m2
Đào khuôn đường : 19.95 m2
Đào nền : 0.00 m2
Đắp nền : 0.00 m2
Đào khuôn hè : 0.04 m2
Đắp hè : 1.58 m2
Đắp DPC : 5.66 m2
Đắp đất màu DPC : 6.69 m2
Xáo xới lu lèn K95 : 7.66 m2

Đào hố móng TNM : 1.86 m2
Đắp trả hố móng TNM : 0.86 m2
Đào hố móng bó cáp : 5.07 m2
Chiếm chỗ CPĐD L2 : 0.13 m2
Chiếm chỗ K98 : 0.47 m2
Chiếm chỗ K95 : 0.60 m2

ỦY BAN NHÂN DÂN THÀNH PHỐ HÀ NỘI
BAN QUẢN LÝ DỰ ÁN ĐẦU TƯ XÂY DỰNG CÔNG TRÌNH GIAO THÔNG THÀNH PHỐ HÀ NỘI

Cọc DG
Km 25 + 804.30

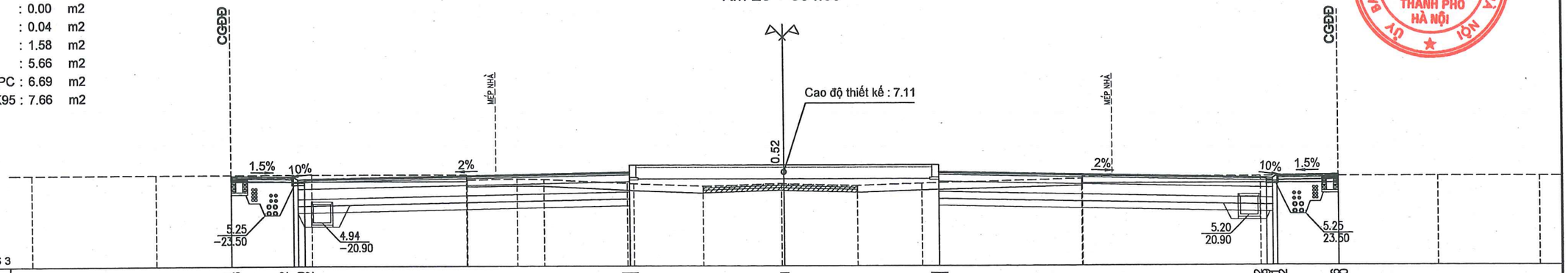

| | | |

B mặt đường mới : 30.00 m
B hè đường trái : 3.00 m
B hè đường phải : 3.00 m
Đào hữu cơ : 12.85 m2
Đào khuôn đường : 19.83 m2
Đào nền : 0.08 m2
Đắp nền : 0.00 m2
Đào khuôn hè : 0.61 m2
Đào hè : 0.05 m2
Đắp hè : 0.85 m2
Đắp DPC : 4.87 m2
Đắp đất màu DPC : 6.69 m2
Xáo xới lu lèn K95 : 7.67 m2

Đào hố móng TNM : 1.72 m2
Đắp trả hố móng TNM : 0.79 m2
Đào hố móng bó cáp : 5.29 m2
Chiếm chỗ CPĐD L2 : 0.17 m2
Chiếm chỗ K98 : 0.51 m2
Chiếm chỗ K95 : 0.60 m2

ỦY BAN NHÂN DÂN THÀNH PHỐ HÀ NỘI
BAN QUẢN LÝ DỰ ÁN ĐẦU TƯ XÂY DỰNG CÔNG TRÌNH GIAO THÔNG THÀNH PHỐ HÀ NỘI

Cọc DG
Km 25 + 838.32

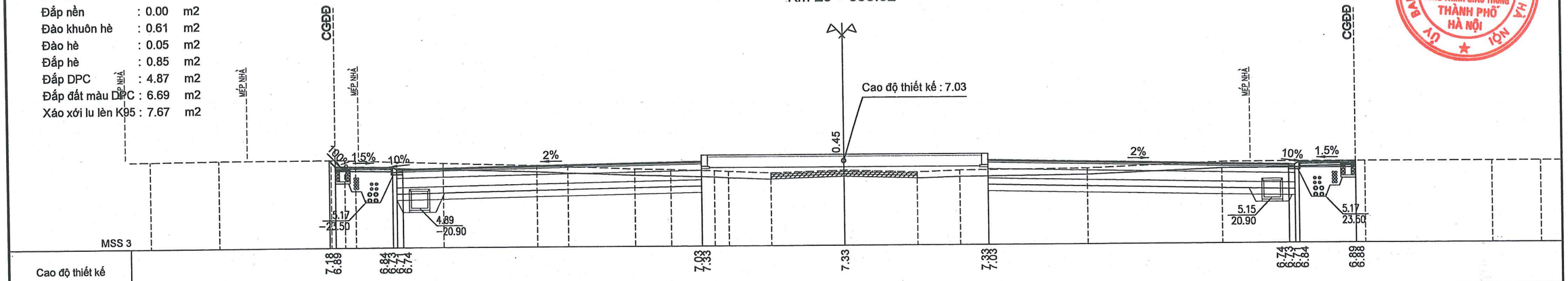

| | | |

B mặt đường mới : 30.00 m
B hè đường trái : 3.00 m
B hè đường phải : 3.00 m
Đào hữu cơ : 11.10 m2
Đào khuôn đường : 20.11 m2
Đào nền : 2.32 m2
Đắp nền : 0.00 m2
Đào khuôn hè : 0.69 m2
Đào hè : 1.13 m2
Đắp hè : 0.68 m2
Đắp DPC : 4.82 m2
Đắp đất màu DPC : 6.69 m2
Xáo xới lu lèn K95 : 7.67 m2

Đào hố móng TNM : 1.65 m2
Đắp trả hố móng TNM : 0.75 m2
Đào hố móng bó cáp : 5.40 m2
Chiếm chỗ CPĐD L2 : 0.18 m2
Chiếm chỗ K98 : 0.52 m2
Chiếm chỗ K95 : 0.60 m2

ỦY BAN NHÂN DÂN THÀNH PHỐ HÀ NỘI
BAN QUẢN LÝ DỰ ÁN ĐẦU TƯ XÂY DỰNG CÔNG TRÌNH GIAO THÔNG THÀNH PHỐ HÀ NỘI

Cọc 34
Km 25 + 855.00

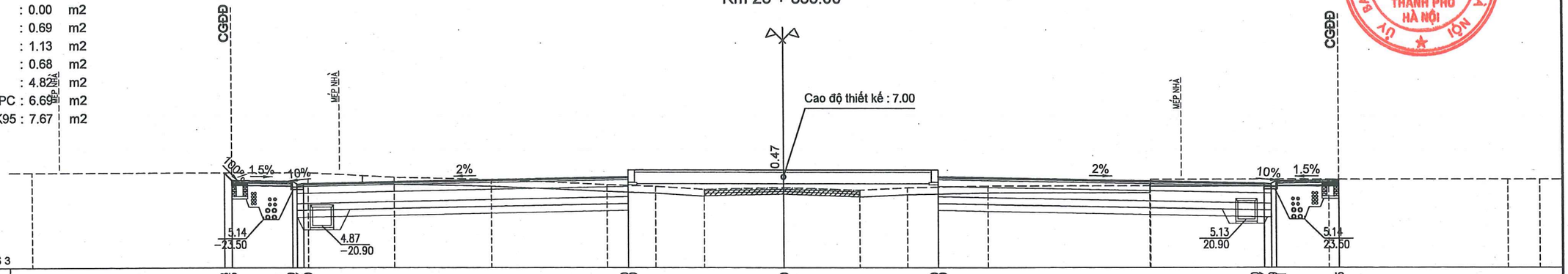

| | | |

B mặt đường mới : 30.00 m
B hè đường trái : 3.00 m
B hè đường phải : 3.00 m
Đào hữu cơ : 9.16 m2
Đào khuôn đường : 21.21 m2
Đào nền : 7.33 m2
Đắp nền : 0.00 m2
Đào khuôn hè : 0.68 m2
Đào hè : 1.76 m2
Đắp hè : 0.74 m2
Đắp DPC : 3.52 m2
Đắp đất màu DPC : 6.69 m2
Xáo xới lu lèn K95 : 7.68 m2

Đào hố móng TNM : 1.55 m2
Đắp trả hố móng TNM : 0.70 m2
Đào hố móng bó cáp : 5.34 m2
Chiếm chỗ CPĐD L2 : 0.21 m2
Chiếm chỗ K98 : 0.85 m2
Chiếm chỗ K95 : 0.60 m2

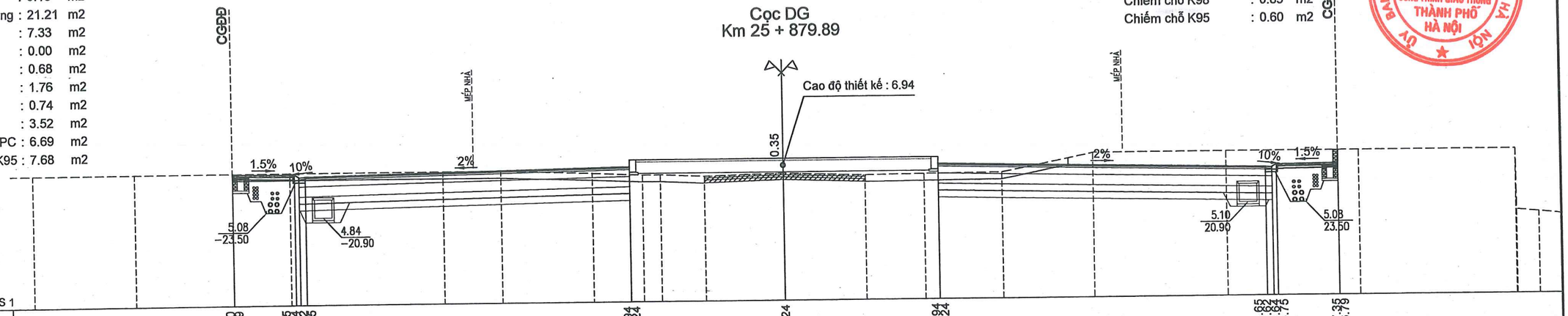

| | | |

B mặt đường mới : 35.64 m
B hè đường trái : 3.00 m
B hè đường phải : 3.00 m
Đào hữu cơ : 10.22 m2
Đánh cấp : 1.81 m2
Đào khuôn đường : 13.83 m2
Đào nền : 0.13 m2
Đắp nền : 5.22 m2
Đào khuôn hè : 0.57 m2
Đào hè : 0.01 m2
Đắp hè : 8.53 m2
Đắp DPC : 1.68 m2
Đắp đất màu DPC : 3.87 m2
Xáo xới lu lèn K95 : 6.81 m2
Đắp K95 : 3.05 m2

Đào hố móng TNM : 1.72 m2
Đắp trả hố móng TNM : 0.76 m2
Đào hố móng bó cáp : 2.75 m2
Chiếm chỗ K98 : 0.67 m2
Chiếm chỗ K95 : 0.74 m2

Cọc KM26CU
Km 25 + 909.02

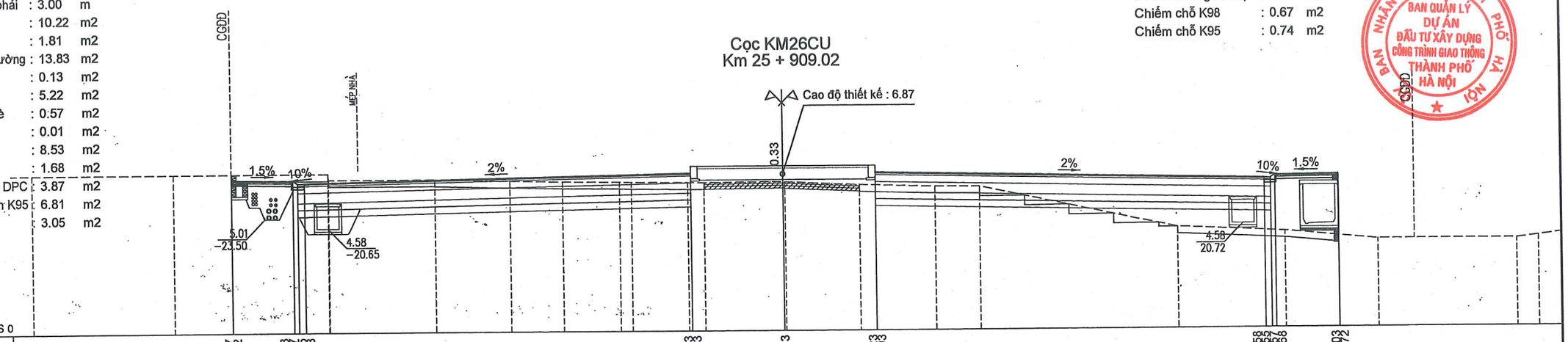

| | | |

B mặt đường mới : 35.75 m
B hè đường trái : 3.00 m
B hè đường phải : 3.00 m
Đào hữu cơ : 12.53 m2
Đào khuôn đường : 16.08 m2
Đắp nền : 13.19 m2
Đào khuôn hè : 0.00 m2
Đắp hè : 9.54 m2
Đắp DPC : 1.91 m2
Xáo xới lu lèn K95 : 6.85 m2
Đắp K95 : 3.88 m2

B mặt đường tăng cường : 2.24 m
Bù vênh ĐD trộn nhựa nóng : 0.00 m2
B đào đường cũ : 0.40 m
Đào hố móng bó cáp : 2.34 m2

Cọc 37
Km 25 + 945.00

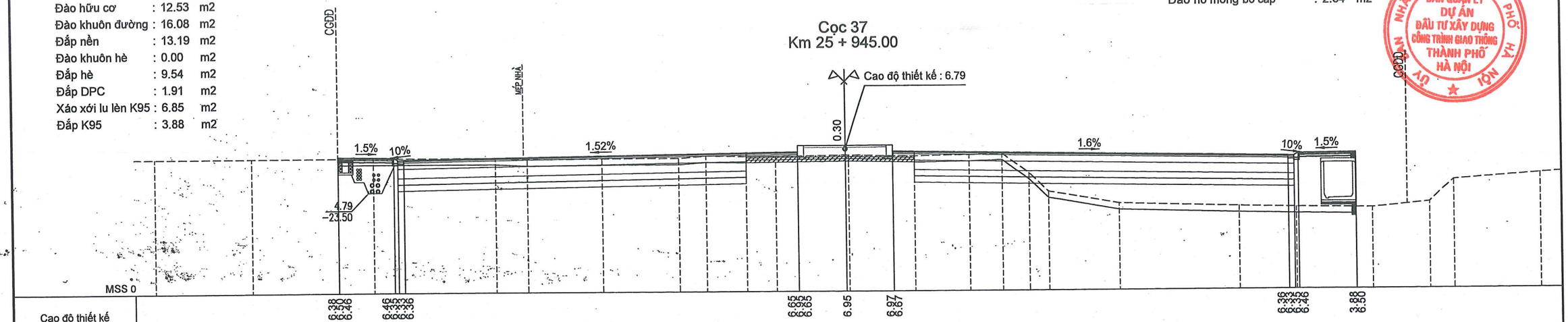

| | | |

B mặt đường mới : 37.15 m
B hè đường trái : 3.00 m
B hè đường phải : 3.00 m
Đào hữu cơ : 12.94 m2
Đào khuôn đường : 14.92 m2
Đắp nền : 0.00 m2
Đào khuôn hè : 0.00 m2
Đắp hè : 4.28 m2
Xáo xới lu lèn K95 : 9.46 m2
Đắp K95 : 0.10 m2

B mặt đường tăng cường : 6.85 m
Bù vênh CPĐD : 1.25 m2
B đào đường cũ : 0.40 m
Đào hố móng TNM : 2.33 m2
Đắp trả hố móng TNM : 0.97 m2
Đào hố móng bó cáp : 2.90 m2
Chiếm chỗ CPĐD L2 : 0.47 m2
Chiếm chỗ K98 : 0.74 m2
Chiếm chỗ K95 : 0.74 m2

ỦY BAN NHÂN DÂN THÀNH PHỐ HÀ NỘI
BAN QUẢN LÝ DỰ ÁN ĐẦU TƯ XÂY DỰNG CÔNG TRÌNH GIAO THÔNG THÀNH PHỐ HÀ NỘI

Cọc 38
Km 25 + 975.00

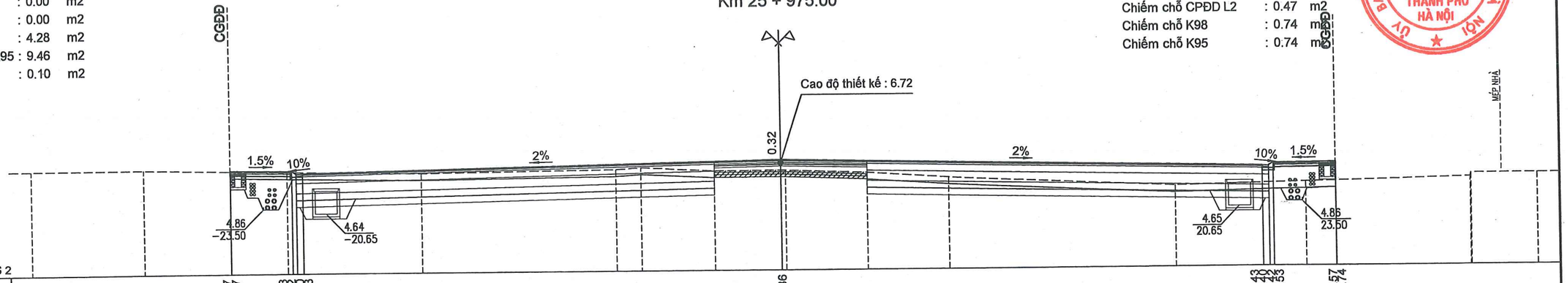

| | | |

B mặt đường mới : 37.11 m
B hè đường trái : 3.00 m
B hè đường phải : 3.00 m
Đào hữu cơ : 12.93 m2
Đào khuôn đường : 24.82 m2
Đào nền : 1.50 m2
Đắp nền : 0.00 m2
Đào khuôn hè : 0.66 m2
Đào hè : 0.55 m2
Đắp hè : 1.41 m2
Xáo xới lu lèn K95 : 9.57 m2

B mặt đường tăng cường : 6.89 m
Bù vênh CPĐD : 1.00 m2
B đào đường cũ : 0.40 m
Đào hố móng TNM : 2.00 m2
Đắp trả hố móng TNM : 0.81 m2
Đào hố móng bó cáp : 4.70 m2
Chiếm chỗ CPĐD L2 : 0.64 m2
Chiếm chỗ K98 : 0.74 m2
Chiếm chỗ K95 : 0.74 m2

Cọc DG
Km 25 + 996.68

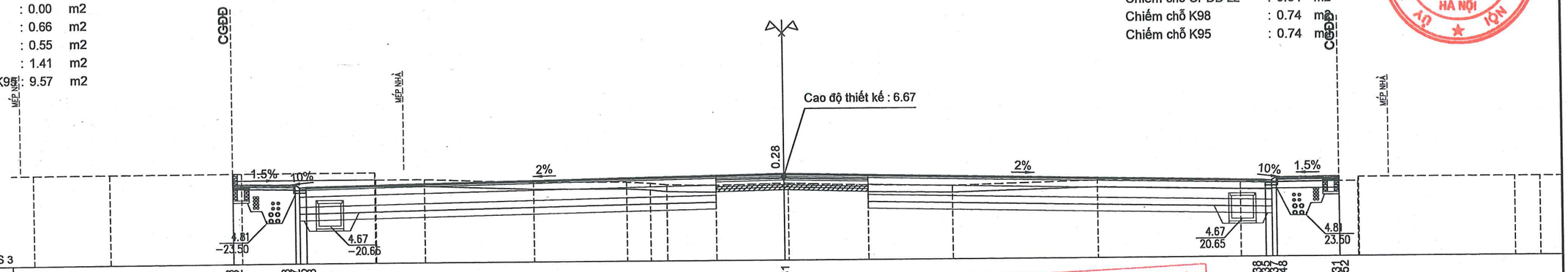

| | | |

B mặt đường mới : 37.00 m
B hè đường trái : 3.00 m
B hè đường phải : 3.00 m
Đào hữu cơ : 12.96 m2
Đào khuôn đường : 26.49 m2
Đào nền : 0.01 m2
Đắp nền : 0.00 m2
Đào khuôn hè : 0.44 m2
Đào hè : 0.00 m2
Đắp hè : 1.16 m2
Đắp DPC : 0.16 m2
Đắp đất màu DPC : 3.41 m2
Xáo xới lu lèn K95 : 9.56 m2

Đào hố móng TNM : 1.65 m2
Đắp trả hố móng TNM : 0.65 m2
Đào hố móng bó cáp : 5.13 m2
Chiếm chỗ CPĐD L2 : 0.84 m2
Chiếm chỗ K98 : 0.74 m2
Chiếm chỗ K95 : 0.74 m2

ỦY BAN NHÂN DÂN THÀNH PHỐ HÀ NỘI
BAN QUẢN LÝ DỰ ÁN ĐẦU TƯ XÂY DỰNG CÔNG TRÌNH GIAO THÔNG THÀNH PHỐ HÀ NỘI

Cọc 1
Km 26 + 20.00

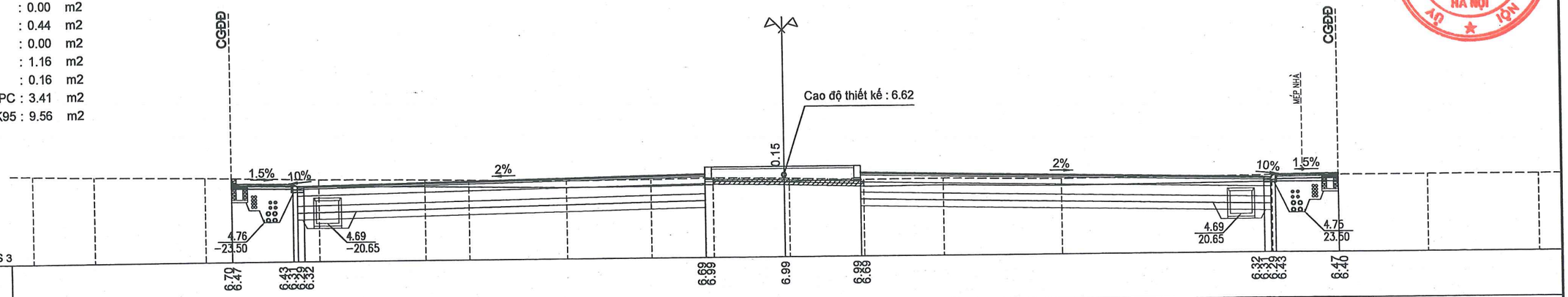

| | | |

B mặt đường mới	: 34.18	m
B hè đường trái	: 3.00	m
B hè đường phải	: 3.00	m
Đào hữu cơ	: 12.96	m2
Đào khuôn đường	: 25.35	m2
Đào nền	: 1.25	m2
Đắp nền	: 0.00	m2
Đào khuôn hè	: 0.69	m2
Đào hè	: 0.40	m2
Đắp hè	: 0.68	m2
Đắp DPC	: 0.74	m2
Đắp đất màu DPC	: 4.79	m2
Xáo xới lu lèn K95	: 8.73	m2

Đào hố móng TNM	: 1.51	m2
Đắp trả hố móng TNM	: 0.59	m2
Đào hố móng bó cáp	: 8.82	m2
Chiếm chỗ CPĐD L2	: 0.91	m2
Chiếm chỗ K98	: 0.74	m2
Chiếm chỗ K95	: 0.74	m2

Cọc 2
Km 26 + 50.00

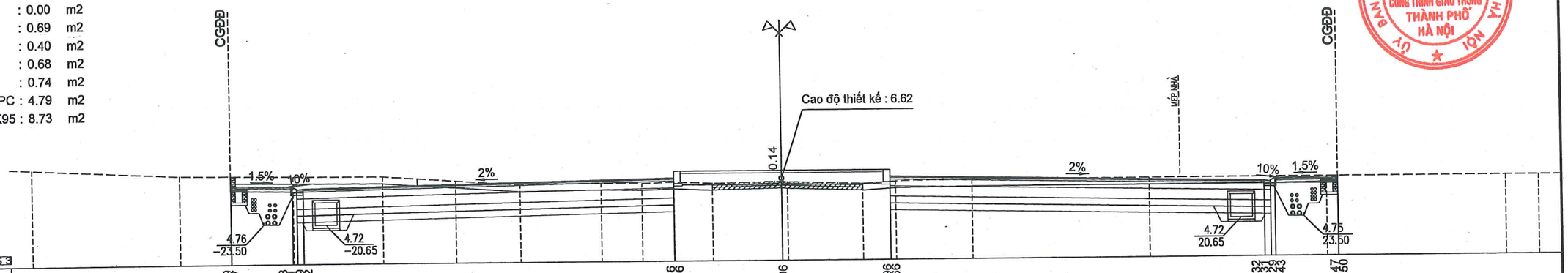

| | | |

B mặt đường mới : 30.00 m
B hè đường trái : 3.00 m
B hè đường phải : 3.00 m
Đào hữu cơ : 12.93 m2
Đào khuôn đường : 22.47 m2
Đào nền : 2.03 m2
Đắp nền : 0.28 m2
Đào khuôn hè : 0.69 m2
Đào hè : 0.70 m2
Đắp hè : 0.65 m2
Đắp DPC : 0.99 m2
Đắp đất màu DPC : 6.69 m2
Xáo xới lu lèn K95 : 7.47 m2

Đào hố móng TNM : 1.51 m2
Đắp trả hố móng TNM : 0.59 m2
Đào hố móng bó cáp : 5.43 m2
Chiếm chỗ CPĐD L2 : 0.91 m2
Chiếm chỗ K98 : 0.74 m2
Chiếm chỗ K95 : 0.74 m2

ỦY BAN NHÂN DÂN THÀNH PHỐ HÀ NỘI
BAN QUẢN LÝ DỰ ÁN ĐẦU TƯ XÂY DỰNG CÔNG TRÌNH GIAO THÔNG THÀNH PHỐ HÀ NỘI

Cọc 3
Km 26 + 80.00

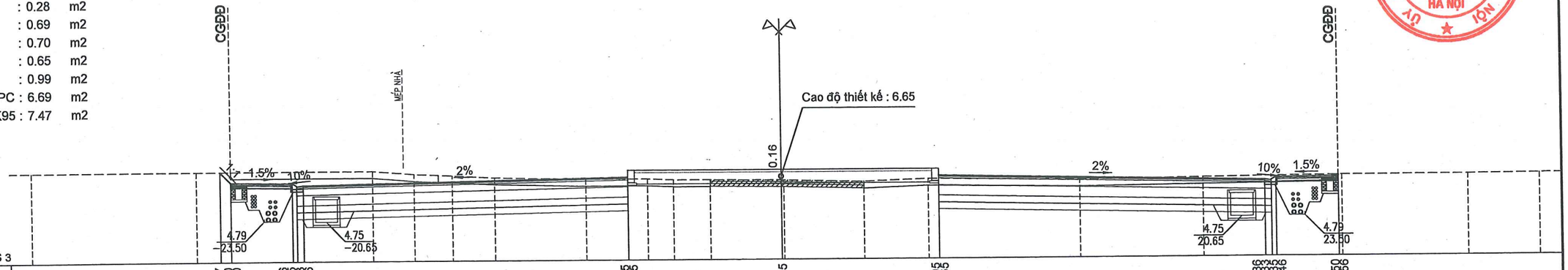

| | | |

B mặt đường mới : 30.00 m
B hè đường trái : 3.00 m
B hè đường phải : 3.00 m
Đào hữu cơ : 13.16 m2
Đào khuôn đường : 22.50 m2
Đào nền : 2.67 m2
Đắp nền : 0.06 m2
Đào khuôn hè : 0.72 m2
Đào hè : 0.96 m2
Đắp hè : 0.56 m2
Đắp DPC : 1.15 m2
Đắp đất màu DPC : 6.69 m2
Xáo xới lu lèn K95 : 7.47 m2

Đào hố móng TNM : 1.52 m2
Đắp trả hố móng TNM : 0.59 m2
Đào hố móng bó cáp : 5.48 m2
Chiếm chỗ CPĐD L2 : 0.91 m2
Chiếm chỗ K98 : 0.74 m2
Chiếm chỗ K95 : 0.74 m2

BAN QUẢN LÝ DỰ ÁN ĐẦU TƯ XÂY DỰNG CÔNG TRÌNH GIAO THÔNG THÀNH PHỐ HÀ NỘI
BAN NHÂN DÂN THÀNH PHỐ HÀ NỘI

Cọc 4
Km 26 + 120.00

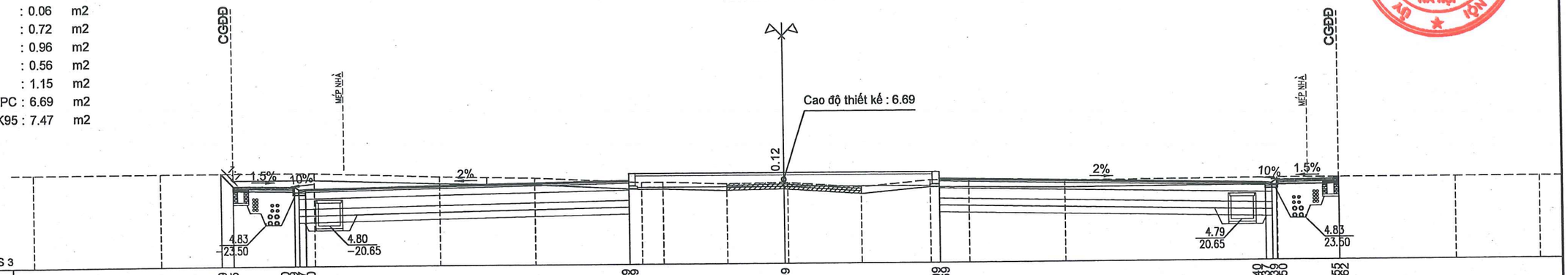

| | | |

B mặt đường mới : 30.00 m
B hè đường trái : 3.00 m
B hè đường phải : 3.00 m
Đào hữu cơ : 13.06 m2
Đào khuôn đường : 20.15 m2
Đào nền : 7.71 m2
Đắp nền : 0.01 m2
Đào khuôn hè : 0.66 m2
Đào hè : 1.96 m2
Đắp hè : 1.70 m2
Đắp DPC : 1.22 m2
Đắp đất màu DPC : 6.69 m2
Xáo xới lu lèn K95 : 7.47 m2

Đào hố móng TNM : 1.53 m2
Đắp trả hố móng TNM : 0.59 m2
Đào hố móng bó cáp : 4.42 m2
Chiếm chỗ CPĐD L2 : 0.90 m2
Chiếm chỗ K98 : 0.74 m2
Chiếm chỗ K95 : 0.74 m2

Cọc 6
Km 26 + 160.00

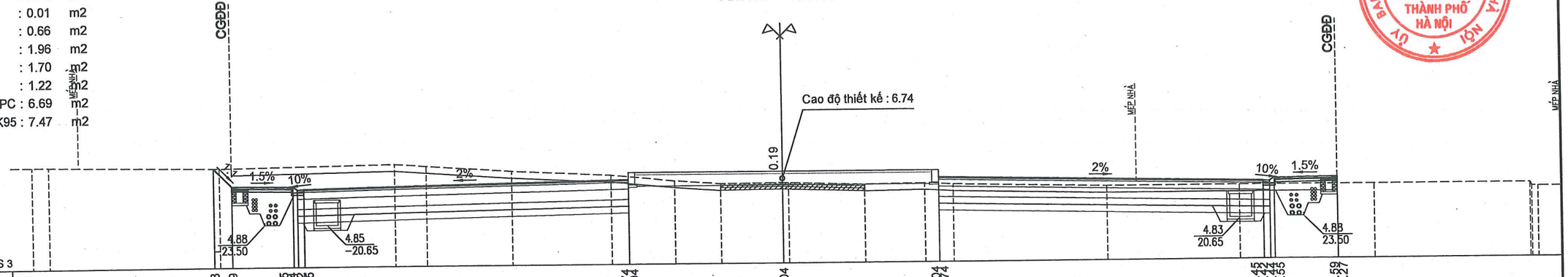

| | | |

B mặt đường mới : 30.00 m
B hè đường trái : 3.00 m
Đào hữu cơ : 12.80 m2
Đào khuôn đường : 21.57 m2
Đắp nền : 0.00 m2
Đào khuôn hè : 0.04 m2
Đắp hè : 0.61 m2
Đắp DPC : 1.73 m2
Đắp đất màu DPC : 6.69 m2
Xáo xới lu lèn K95 : 7.47 m2

Đào hố móng TNM : 1.54 m2
Đắp trả hố móng TNM : 0.60 m2
Đào hố móng bó cáp : 5.01 m2
Chiếm chỗ CPĐD L2 : 0.89 m2
Chiếm chỗ K98 : 0.74 m2
Chiếm chỗ K95 : 0.74 m2

Cọc DG
Km 26 + 189.45

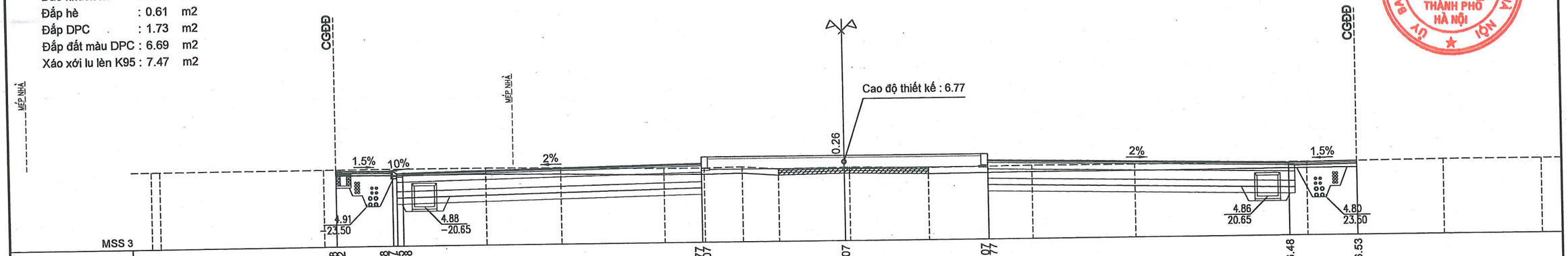

| | | |

B mặt đường mới : 30.00 m
B hè đường trái : 3.00 m
B hè đường phải : 3.00 m
Đào hữu cơ : 12.64 m2
Đánh cấp : 0.41 m2
Đào khuôn đường : 13.89 m2
Đào nền : 0.01 m2
Đắp nền : 1.97 m2
Đào khuôn hè : 0.31 m2
Đào hè : 0.00 m2
Đắp hè : 5.90 m2
Đắp DPC : 1.46 m2
Đắp đất màu DPC : 6.69 m2
Xáo xới lu lèn K95 : 5.32 m2
Đắp K95 : 2.92 m2

Đào hố móng TNM : 0.90 m2
Đắp trả hố móng TNM : 0.34 m2
Đào hố móng bó cáp : 2.75 m2
Chiếm chỗ CPĐD L2 : 0.89 m2
Chiếm chỗ K98 : 0.74 m2
Chiếm chỗ K95 : 0.74 m2

R = 915.00
it = -2.00%
ip = -2.00%
w = 0.00

Cọc ND5
Km 26 + 213.89

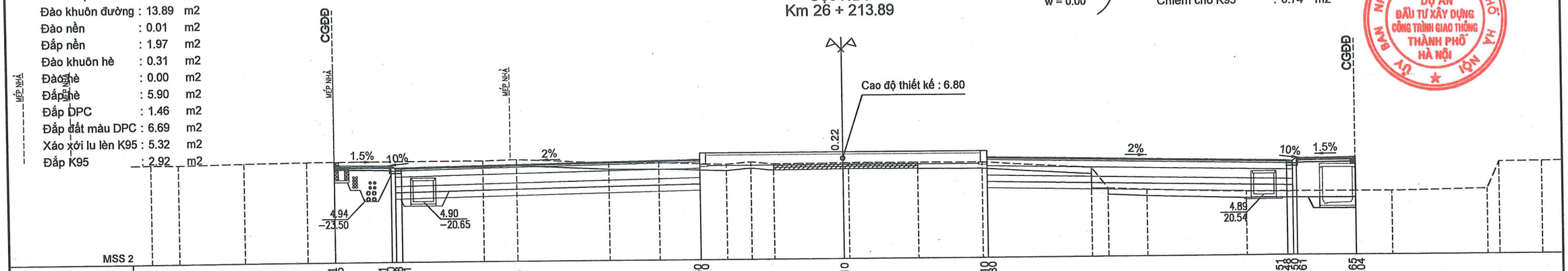

| | | |

B mặt đường mới : 30.00 m
B hè đường trái : 3.00 m
B hè đường phải : 3.00 m
Đào hữu cơ : 10.97 m2
Đánh cấp : 2.26 m2
Đào khuôn đường : 0.68 m2
Đắp nền : 12.79 m2
Đắp hè : 12.65 m2
Đắp DPC : 2.23 m2
Đắp đất màu DPC : 6.69 m2
Xáo xới lu lèn K95 : 1.04 m2
Đắp K95 : 7.96 m2

Chiếm chỗ CPĐD L2 : 0.82 m2
Chiếm chỗ K98 : 0.74 m2
Chiếm chỗ K95 : 0.74 m2

R = 915.00
it = -2.00%
ip = -1.17%
w = 0.00

Cọc 9
Km 26 + 242.19

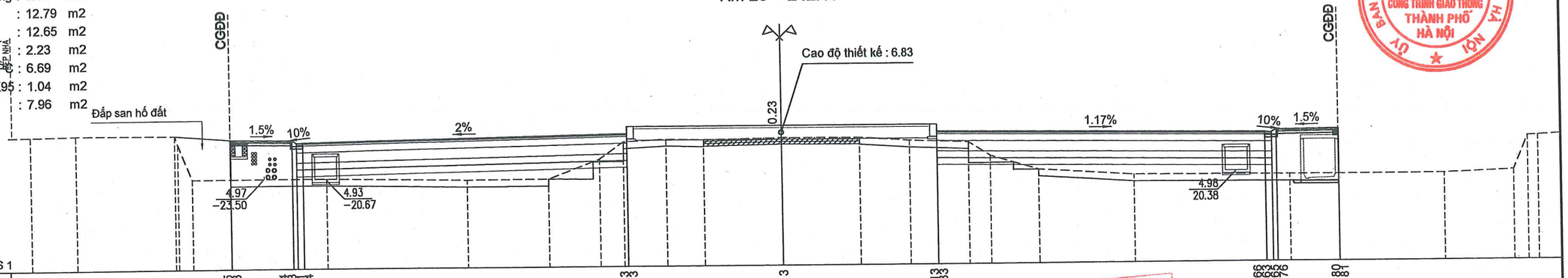

| | | |

B mặt đường mới : 30.00 m
B hè đường trái : 3.00 m
B hè đường phải : 3.00 m
Đào hữu cơ : 12.47 m2
Đánh cấp : 0.28 m2
Đào khuôn đường : 16.72 m2
Đắp nền : 0.00 m2
Đào khuôn hè : 0.04 m2
Đắp hè : 2.79 m2
Đắp DPC : 2.71 m2
Đắp đất màu DPC : 6.69 m2
Xáo xới lu lèn K95 : 7.10 m2
Đắp K95 : 0.33 m2

R = 915.00
it = -2.00%
ip = -0.20%
w = 0.00

Đào hố móng TNM : 1.49 m2
Đắp trả hố móng TNM : 0.58 m2
Đào hố móng bó cáp : 3.91 m2
Chiếm chỗ CPĐD L2 : 0.92 m2
Chiếm chỗ K98 : 0.74 m2
Chiếm chỗ K95 : 0.74 m2

ỦY BAN NHÂN DÂN THÀNH PHỐ HÀ NỘI
BAN QUẢN LÝ DỰ ÁN ĐẦU TƯ XÂY DỰNG CÔNG TRÌNH GIAO THÔNG THÀNH PHỐ HÀ NỘI

Cọc 11
Km 26 + 275.00

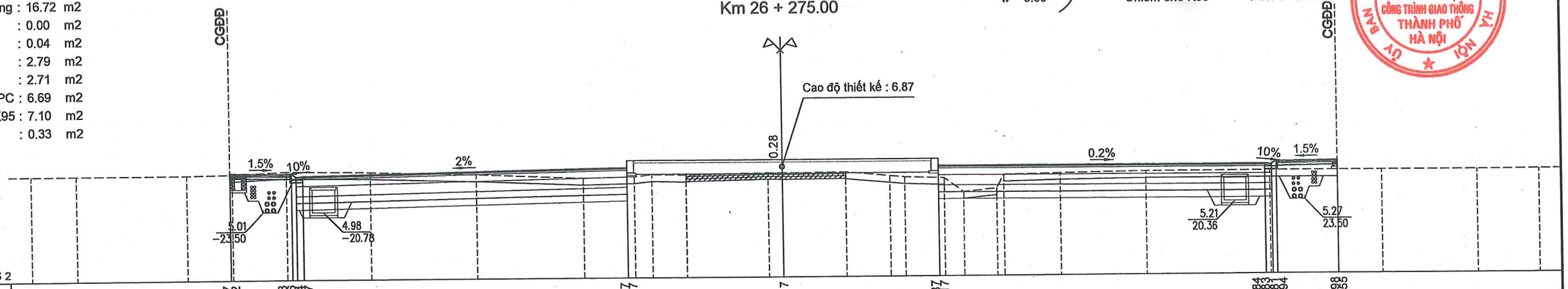

| | | |

B mặt đường mới : 29.97 m
B hè đường trái : 3.00 m
B hè đường phải : 3.00 m
Đào hữu cơ : 12.90 m2
Đào khuôn đường : 17.25 m2
Đắp nền : 0.00 m2
Đắp hè : 3.63 m2
Đắp DPC : 3.15 m2
Đắp đất màu DPC : 6.69 m2
Xáo xới lu lèn K95 : 9.00 m2

Đào hố móng bó cáp : 3.18 m2

SỞ GIAO THÔNG VẬN TẢI HÀ NỘI
THẨM ĐỊNH
Theo Văn bản số:...../.....
Ngày.....tháng.....năm 20.....
Ký tên:.....

Cọc H3
Km 26 + 300.00

R = 915.00
it = -2.00%
ip = 0.53%
w = 0.00

Cao độ thiết kế : 6.96

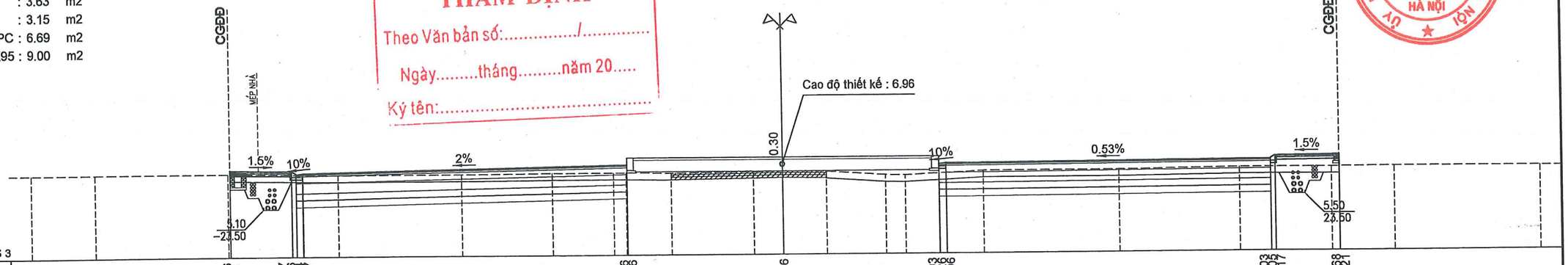

| | | |

B mặt đường mới	: 29.93 m
B hè đường trái	: 3.00 m
B hè đường phải	: 3.00 m
Đào hữu cơ	: 12.96 m2
Đào khuôn đường	: 12.73 m2
Đắp nền	: 0.00 m2
Đào khuôn hè	: 0.02 m2
Đắp hè	: 4.25 m2
Đắp DPC	: 4.43 m2
Đắp đất màu DPC	: 6.69 m2
Xáo xới lu lèn K95	: 7.78 m2

R = 915.00
it = -2.00%
ip = 1.40%
w = 0.00

Đào hố móng TNM	: 0.45 m2
Đắp trả hố móng TNM	: 0.20 m2
Đào hố móng bó cáp	: 3.06 m2
Chiếm chỗ CPĐD L2	: 0.25 m2
Chiếm chỗ K98	: 0.55 m2
Chiếm chỗ K95	: 0.51 m2

ỦY BAN NHÂN DÂN THÀNH PHỐ HÀ NỘI
BAN QUẢN LÝ DỰ ÁN ĐẦU TƯ XÂY DỰNG CÔNG TRÌNH GIAO THÔNG THÀNH PHỐ HÀ NỘI

Cọc 13
Km 26 + 329.47

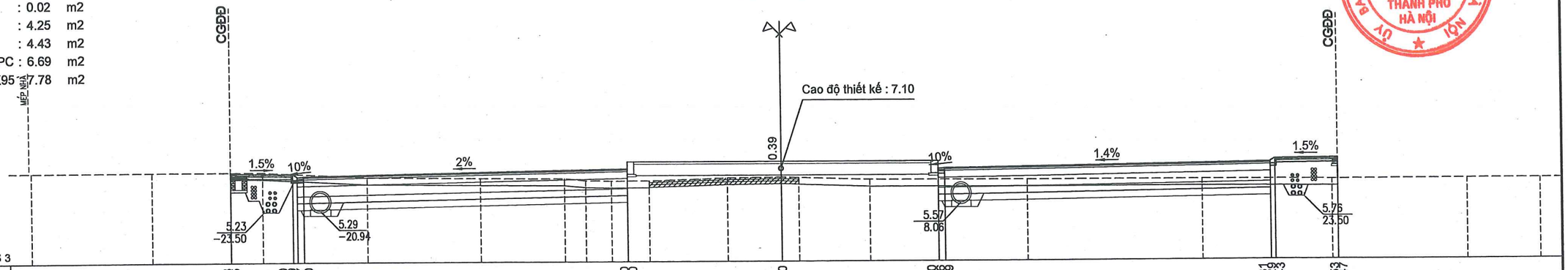

| | | |

B mặt đường mới	: 28.93	m
B hè đường trái	: 3.00	m
B hè đường phải	: 3.00	m
Đào hữu cơ	: 12.72	m2
Đánh cấp	: 0.16	m2
Đào khuôn đường	: 7.05	m2
Đắp nền	: 8.66	m2
Đắp hè	: 9.05	m2
Đắp DPC	: 6.75	m2
Đắp đất màu DPC	: 6.69	m2
Xáo xới lu lèn K95	: 3.36	m2
Đắp K95	: 4.43	m2

B mặt đường tăng cường	: 1.08	m
Bù vênh CPĐD	: 0.40	m2
B đào đường cũ	: 0.00	m
Đào hố móng TNM	: 1.37	m2
Đắp trả hố móng TNM	: 0.68	m2
Đào hố móng bó cáp	: 1.88	m2
Chiếm chỗ CPĐD L2	: 0.03	m2
Chiếm chỗ K98	: 0.41	m2
Chiếm chỗ K95	: 0.56	m2

R = 915.00
it = -2.58%
ip = 2.58%
w = 0.00

Cọc 14
Km 26 + 369.47

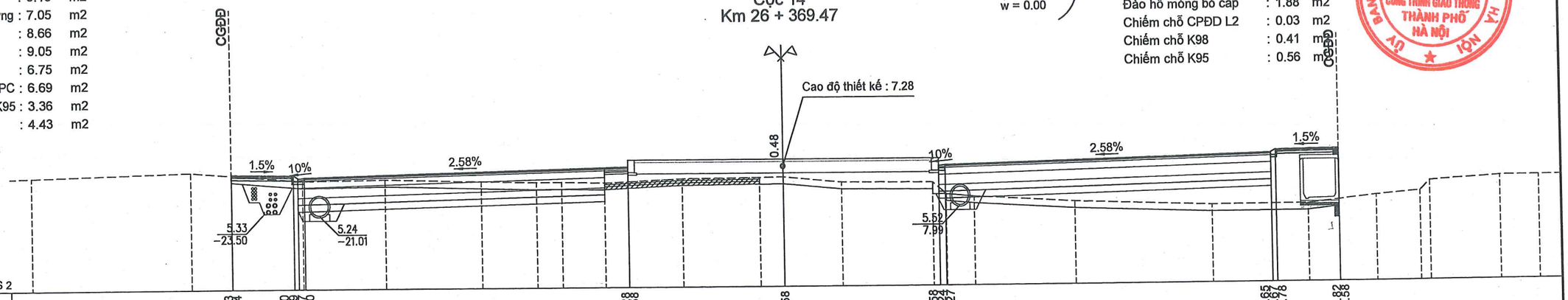

| | | |

B mặt đường mới	: 27.75	m
B hè đường trái	: 3.00	m
B hè đường phải	: 3.00	m
Đào hữu cơ	: 12.22	m2
Đánh cấp	: 0.76	m2
Đào khuôn đường	: 2.96	m2
Đắp nền	: 9.85	m2
Đắp hè	: 12.36	m2
Đắp DPC	: 5.49	m2
Đắp đất màu DPC	: 6.69	m2
Xáo xới lu lèn K95	: 3.17	m2
Đắp K95	: 0.01	m2

SỞ GIAO THÔNG VẬN TẢI HÀ NỘI

THẨM ĐỊNH

Theo Văn bản số:...../.....

Ngày.....tháng.....năm 20.....

Ký tên:.....

Cọc TD5
Km 26 + 383.89

R = 915.00
it = -3.00%
ip = 3.00%
w = 0.00

B mặt đường tăng cường	: 2.25	m
Bù vênh CPĐD	: 0.78	m2
B đào đường cũ	: 0.00	m
Đào hố móng TNM	: 1.11	m2
Đắp trả hố móng TNM	: 0.54	m2
Đào hố móng bó cáp	: 0.24	m2
Chiếm chỗ CPĐD L2	: 0.01	m2
Chiếm chỗ K98	: 0.32	m2
Chiếm chỗ K95	: 0.55	m2

ỦY BAN NHÂN DÂN THÀNH PHỐ HÀ NỘI
BAN QUẢN LÝ DỰ ÁN ĐẦU TƯ XÂY DỰNG CÔNG TRÌNH GIAO THÔNG THÀNH PHỐ HÀ NỘI

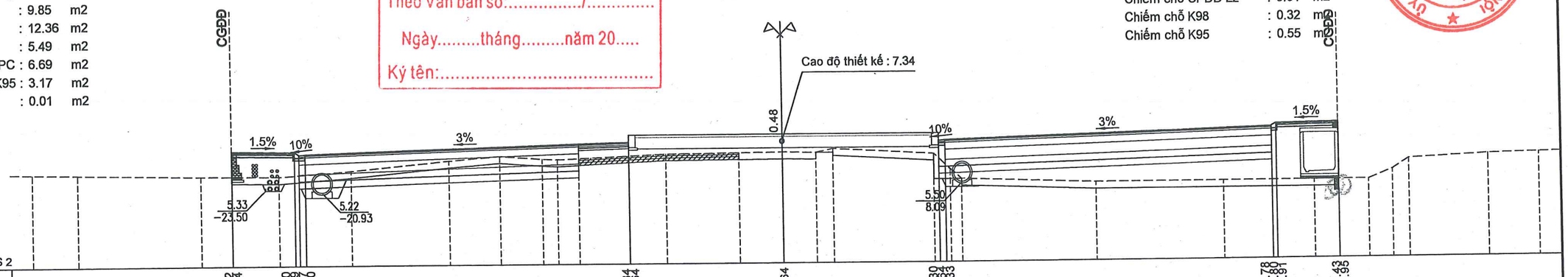

| | | |

B mặt đường mới : 26.02 m
B hè đường trái : 3.00 m
B hè đường phải : 3.00 m
Đào hữu cơ : 12.89 m2
Đào khuôn đường : 8.63 m2
Đắp nền : 0.00 m2
Đắp hè : 5.60 m2
Đắp DPC : 5.57 m2
Đắp đất màu DPC : 6.69 m2
Xáo xới lu lèn K95 : 1.99 m2

B mặt đường tăng cường : 3.83 m
Bù vênh CPĐD : 1.04 m2
B đào đường cũ : 0.00 m
Đào hố móng TNM : 2.75 m2
Đắp trả hố móng TNM : 1.42 m2
Đào hố móng bó cáp : 2.08 m2
Chiếm chỗ K98 : 0.07 m2
Chiếm chỗ K95 : 0.43 m2

R = 915.00
it = -3.00%
ip = 3.00%
w = 0.00

Cọc 15
Km 26 + 420.00

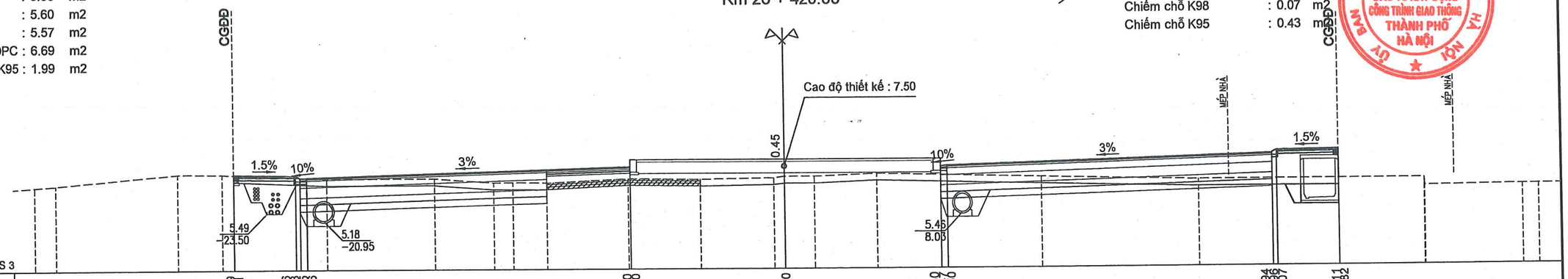

| | | |

B mặt đường mới : 24.56 m
B hè đường trái : 3.00 m
B hè đường phải : 3.00 m
Đào hữu cơ : 12.94 m2
Đào khuôn đường : 8.43 m2
Đào nền : 0.05 m2
Đắp nền : 0.00 m2
Đào khuôn hè : 0.02 m2
Đắp hè : 5.37 m2
Đắp DPC : 4.09 m2
Đắp đất màu DPC : 6.69 m2
Xáo xới lu lèn K95 : 6.79 m2
Đắp K95 : 0.57 m2

B mặt đường tăng cường : 5.44 m
Bù vênh CPĐD : 0.68 m2
Đào hố móng TNM : 4.26 m2
Đắp trả hố móng TNM : 2.58 m2
Đào đường cũ : 0.20 m2

R = 915.00
it = -3.00%
ip = 3.00%
w = 0.00

Cọc PG5
Km 26 + 457.07

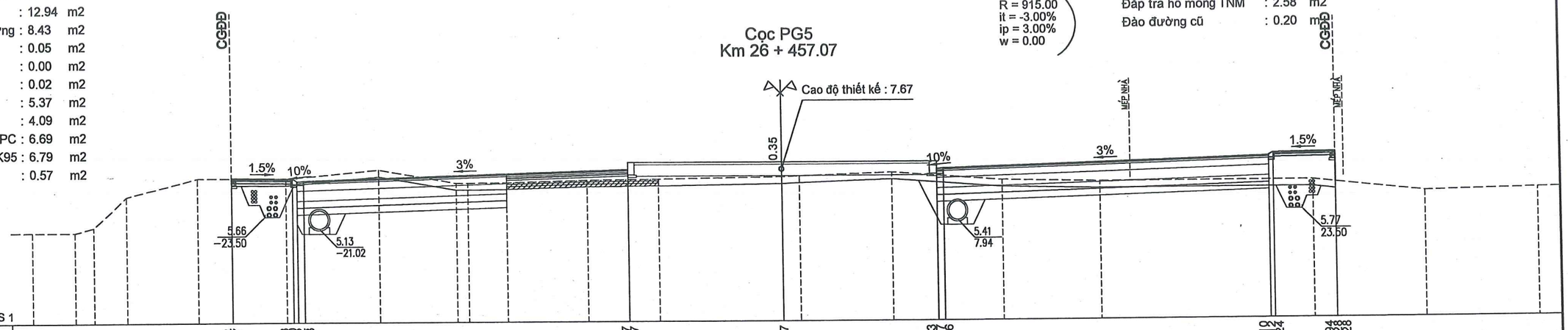

| | | |

B mặt đường mới : 23.98 m
B hè đường trái : 3.00 m
B hè đường phải : 1.50 m
Đào hữu cơ : 14.41 m2
Đào khuôn đường : 9.99 m2
Đắp nền : 0.00 m2
Đào khuôn hè : 0.04 m2
Đắp hè : 3.71 m2
Đắp DPC : 5.02 m2
Đắp đất màu DPC : 6.69 m2
Xáo xới lu lèn K95 : 2.69 m2

B mặt đường tăng cường : 6.02 m
Bù vênh CPĐD : 0.49 m2
Đào hố móng TNM : 4.53 m2
Đắp trả hố móng TNM : 2.78 m2
Đắp bờ mương đất : 5.67 m2
Đào đường cũ : 0.20 m

R = 915.00
it = -3.00%
ip = 3.00%
w = 0.00

Cọc DG
Km 26 + 470.00

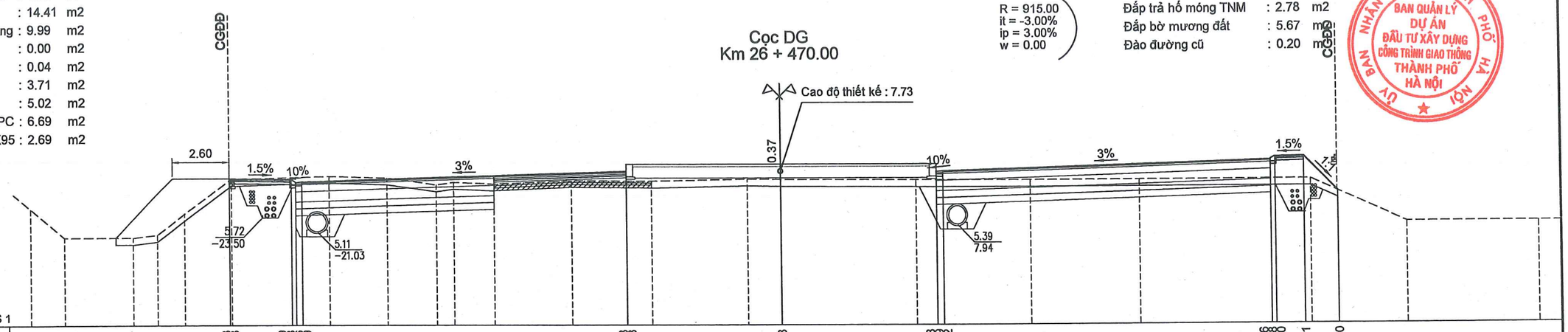

| | | |

B mặt đường mới : 23.55 m
B hè đường trái : 3.00 m
B hè đường phải : 1.50 m
Đào hữu cơ : 12.71 m2
Đánh cấp : 3.02 m2
Đào khuôn đường : 3.57 m2
Đắp nền : 4.42 m2
Đắp hè : 16.00 m2
Đắp DPC : 5.83 m2
Đắp đất màu DPC : 6.69 m2
Xáo xới lu lèn K95 : 1.43 m2
Đắp K95 : 1.14 m2

B mặt đường tăng cường : 6.45 m
Bù vênh CPĐD : 0.43 m2
Đào hố móng TNM : 2.58 m2
Đắp trả hố móng TNM : 1.66 m2
Chiếm chỗ K95 : 0.05 m2
Đào đường cũ : 0.20 m

R = 915.00
it = -3.00%
ip = 3.00%
w = 0.00

Cọc 18
Km 26 + 477.21

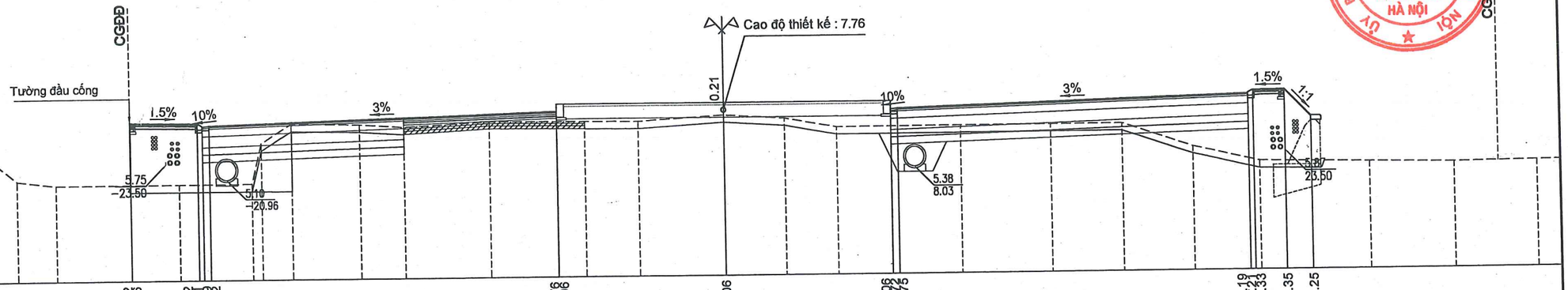

| | | |

B mặt đường mới : 22.72 m
B hè đường trái : 3.00 m
B hè đường phải : 1.50 m
Đào hữu cơ : 11.19 m2
Đánh cấp : 4.15 m2
Đào khuôn đường : 4.65 m2
Đắp nền : 8.22 m2
Đắp hè : 9.12 m2
Đắp DPC : 25.24 m2
Đắp đất màu DPC : 6.69 m2
Xáo xới lu lèn K95 : 2.32 m2

B mặt đường tăng cường : 7.28 m
Bù vênh CPĐD : 0.73 m2
Đào hố móng TNM : 0.91 m2
Đắp trả hố móng TNM : 0.41 m2
Chiếm chỗ CPĐD L2 : 0.08 m2
Chiếm chỗ K98 : 0.26 m2
Chiếm chỗ K95 : 0.53 m2
Đào đường cũ : 0.20 m

R = 915.00
it = -3.00%
ip = 3.00%
w = 0.00

Cọc 19
Km 26 + 487.12

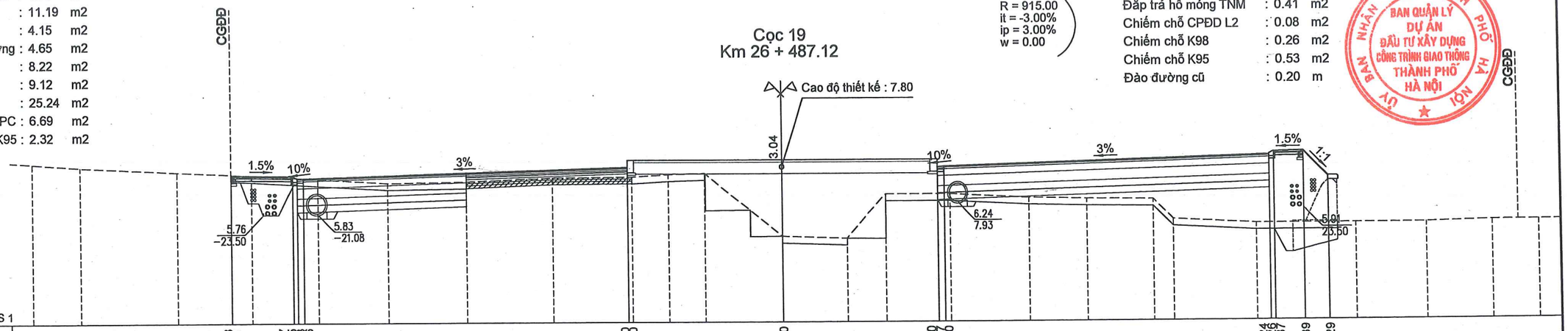

| | | |

B mặt đường mới : 23.23 m
B hè đường trái : 3.00 m
B hè đường phải : 1.50 m
Đào hữu cơ : 11.22 m2
Đánh cấp : 3.83 m2
Đào khuôn đường : 4.98 m2
Đắp nền : 12.87 m2
Đắp hè : 9.44 m2
Đắp DPC : 23.01 m2
Đắp đất màu DPC : 6.69 m2
Xáo xới lu lèn K95 : 2.47 m2

B mặt đường tăng cường : 6.77 m
Bù vênh CPĐD : 0.46 m2
B đào đường cũ : 0.89 m
Đào hố móng TNM : 0.49 m2
Đắp trả hố móng TNM : 0.22 m2
Chiếm chỗ CPĐD L2 : 0.09 m2
Chiếm chỗ K98 : 0.27 m2
Chiếm chỗ K95 : 0.27 m2

ỦY BAN NHÂN DÂN THÀNH PHỐ HÀ NỘI
BAN QUẢN LÝ DỰ ÁN ĐẦU TƯ XÂY DỰNG CÔNG TRÌNH GIAO THÔNG THÀNH PHỐ HÀ NỘI

Cọc 20
Km 26 + 494.24

R = 915.00
it = -3.00%
ip = 3.00%
w = 0.00

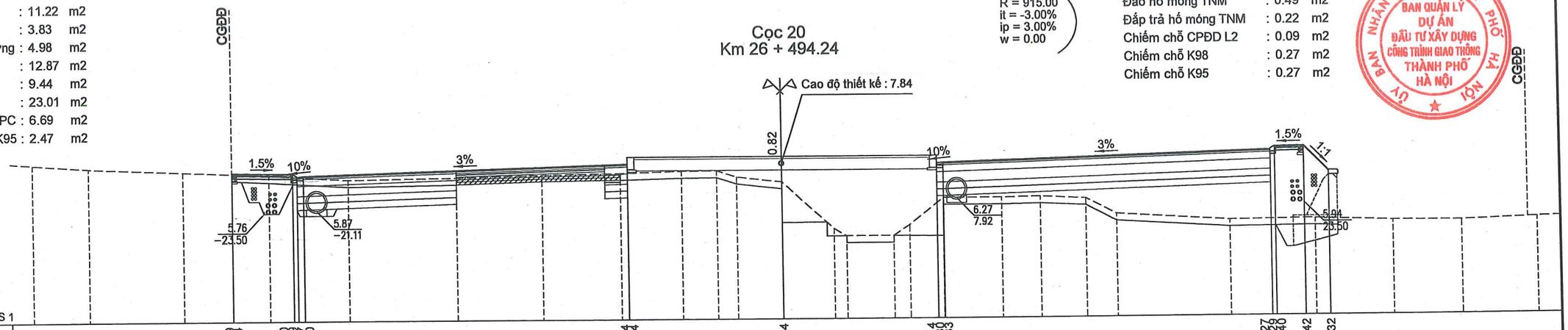

| | | |

SỞ GIAO THÔNG VẬN TẢI HÀ NỘI

THẨM ĐỊNH

Theo Văn bản số:...../.....

Ngày.....tháng.....năm 20.....

Ký tên:.....

BAN QUẢN LÝ DỰ ÁN ĐẦU TƯ XÂY DỰNG CÔNG TRÌNH GIAO THÔNG THÀNH PHỐ HÀ NỘI

ỦY BAN NHÂN DÂN THÀNH PHỐ HÀ NỘI

B mặt đường mới : 22.77 m
B hè đường trái : 3.00 m
B hè đường phải : 1.50 m
Đào hữu cơ : 11.05 m2
Đánh cấp : 2.94 m2
Đào khuôn đường : 4.59 m2
Đắp nền : 16.74 m2
Đắp hè : 9.67 m2
Đắp DPC : 17.81 m2
Đắp đất màu DPC : 6.69 m2
Xáo xới lu lèn K95 : 2.33 m2

B mặt đường tăng cường : 7.23 m
Bù vênh CPĐD : 0.37 m2
B đào đường cũ : 0.53 m
Đào hố móng TNM : 0.48 m2
Đắp trả hố móng TNM : 0.22 m2
Chiếm chỗ CPĐD L2 : 0.09 m2
Chiếm chỗ K98 : 0.27 m2

R = 915.00
it = -3.00%
ip = 3.00%
w = 0.00

Cọc H5
Km 26 + 500.00

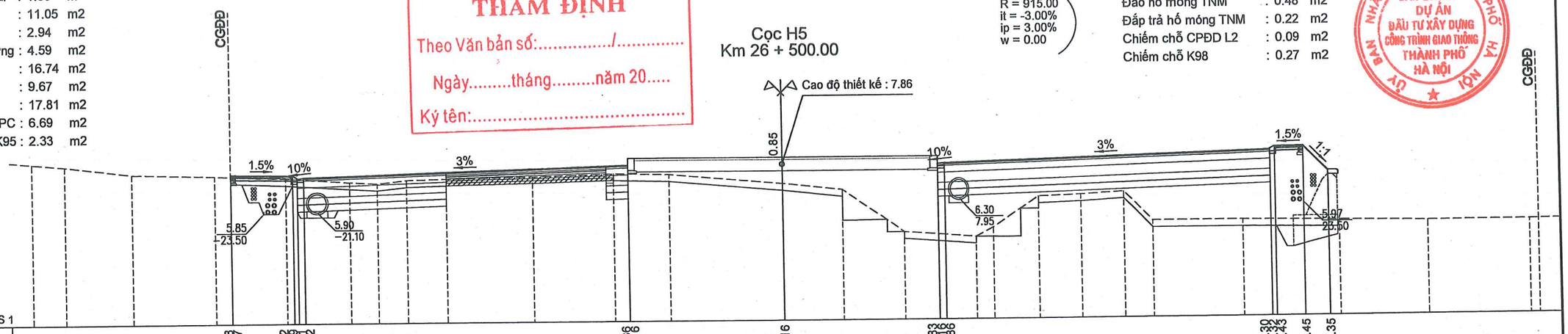

| | | |

B mặt đường mới : 23.01 m
B hè đường trái : 3.00 m
B hè đường phải : 1.50 m
Đào hữu cơ : 10.61 m2
Đánh cấp : 3.97 m2
Đào khuôn đường : 4.75 m2
Đắp nền : 14.75 m2
Đắp hè : 9.99 m2
Đắp DPC : 18.80 m2
Đắp đất màu DPC : 6.69 m2
Xáo xới lu lèn K95 : 1.81 m2

B mặt đường tăng cường : 6.99 m
Bù vênh ĐD trộn nhựa nóng : 0.09 m2
Bù vênh CPĐD : 0.25 m2
B đào đường cũ : 0.40 m
Đào hố móng TNM : 0.45 m2
Đắp trả hố móng TNM : 0.20 m2
Đắp trả hố móng TC : 1.25 m2
Đào hố móng bó cáp : 1.52 m2
Chiếm chỗ CPĐD L2 : 0.22 m2
Chiếm chỗ K98 : 0.54 m2
Chiếm chỗ K95 : 0.52 m2

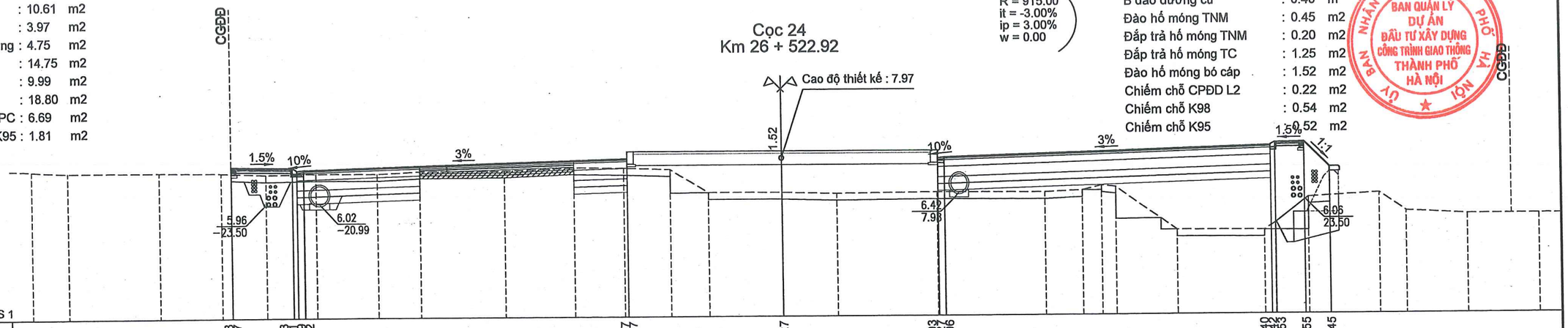

| | | |

B mặt đường mới : 22.97 m
B hè đường trái : 3.00 m
B hè đường phải : 3.00 m
Đào hữu cơ : 11.00 m2
Đánh cấp : 3.35 m2
Đào khuôn đường : 4.40 m2
Đắp nền : 6.43 m2
Đào khuôn hè : 0.01 m2
Đắp hè : 8.74 m2
Đắp DPC : 20.55 m2
Đắp đất màu DPC : 6.69 m2
Xáo xới lu lèn K95 : 1.79 m2

B mặt đường tăng cường : 7.03 m
Bù vênh ĐD trộn nhựa nóng : 0.18 m2
Bù vênh CPĐD : 0.13 m2
B đào đường cũ : 0.40 m
Đào hố móng TNM : 0.48 m2
Đắp trả hố móng TNM : 0.22 m2
Đào hố móng TC : 2.89 m2
Đắp trả hố móng TC : 1.60 m2
Đào hố móng bó cáp : 2.28 m2
Chiếm chỗ CPĐD L2 : 0.21 m2
Chiếm chỗ K98 : 0.54 m2
Chiếm chỗ K95 : 0.55 m2

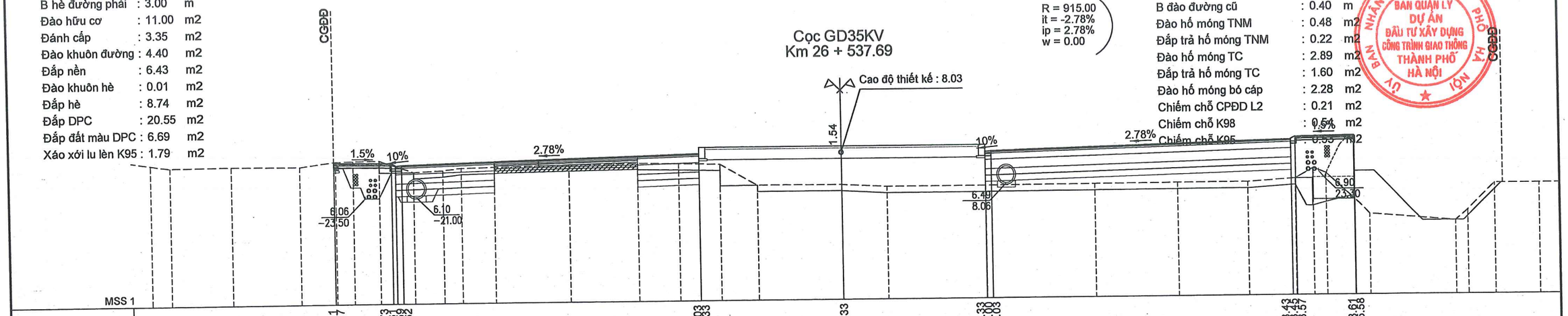

B mặt đường mới : 22.95 m
B hè đường trái : 3.00 m
B hè đường phải : 3.00 m
Đào hữu cơ : 11.89 m2
Đánh cấp : 1.40 m2
Đào khuôn đường : 4.20 m2
Đắp nền : 6.96 m2
Đào khuôn hè : 0.15 m2
Đắp hè : 7.94 m2
Đắp DPC : 22.20 m2
Đắp đất màu DPC : 6.69 m2
Xáo xới lu lèn K95 : 1.76 m2

B mặt đường tăng cường : 7.05 m
Bù vênh ĐD trộn nhựa nóng : 0.37 m2
Bù vênh CPĐD : 0.04 m2
B đào đường cũ : 0.40 m
Đào hố móng TNM : 0.56 m2
Đắp trả hố móng TNM : 0.26 m2
Đào hố móng bó cáp : 2.32 m2
Chiếm chỗ CPĐD L2 : 0.19 m2
Chiếm chỗ K98 : 0.53 m2
Chiếm chỗ K95 : 0.53 m2

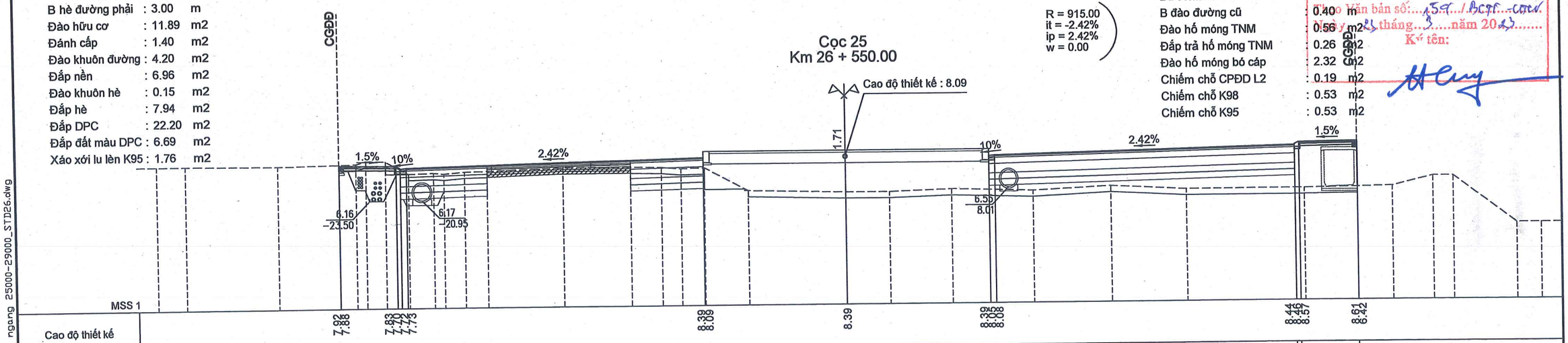

ỦY BAN NHÂN DÂN THÀNH PHỐ HÀ NỘI
BAN QUẢN LÝ DỰ ÁN ĐẦU TƯ XÂY DỰNG CÔNG TRÌNH GIAO THÔNG THÀNH PHỐ HÀ NỘI

TRƯỜNG ĐẠI HỌC GIAO THÔNG VẬN TẢI
CÔNG TY TNHH TƯ VẤN VÀ XÂY DỰNG ĐẠI HỌC GIAO THÔNG VẬN TẢI
THẨM TRA
Theo văn bản số: 154 / BCTT-CGV
Ngày 23 tháng 3 năm 2023
Ký tên:

DA\2022\12.QL6\4.Tracnganginh\QL6_XL04_Trac ngang 25000-29000_STD26.dwg

UBND THÀNH PHỐ HÀ NỘI	**CẢI TẠO, NÂNG CẤP QUỐC LỘ 6 ĐOẠN BA LA - XUÂN MAI**
BQL DỰ ÁN ĐTXD CÔNG TRÌNH GIAO THÔNG TP. HÀ NỘI	THI CÔNG XÂY DỰNG TUYẾN ĐƯỜNG
TỔNG CÔNG TY TƯ VẤN THIẾT KẾ GIAO THÔNG VẬN TẢI - CTCP (TEDI)	TỪ KM25+030 ĐẾN KM32+900
	BƯỚC: THIẾT KẾ KỸ THUẬT

THỰC HIỆN	TRẦN THỌ CƯỜNG	
KIỂM TRA	TỐNG ANH TUẤN	
CHỦ TRÌ THIẾT KẾ	LÊ HỒNG VĂN	
CHỦ NHIỆM THIẾT KẾ	PHẠM CHIẾN CÔNG	
TRUNG TÂM TVTK KCCT	LÊ HỒNG VĂN	

Hà Nội, ngày tháng năm 2023
TỔNG CÔNG TY TƯ VẤN THIẾT KẾ GTVT-CTCP
GIÁM ĐỐC ĐIỀU HÀNH DỰ ÁN

PHÓ TỔNG GIÁM ĐỐC
Đào Ngọc Vinh

TRẮC NGANG CHI TIẾT (56)

TỶ LỆ BẢN VẼ:	200	BẢN VẼ SỐ:	QL6-D04-TN-Z
LẦN XUẤT BẢN:	01	MÃ SỐ SẢN PHẨM:	2022-TEDI-081-H.Đ
LẦN CHỈNH SỬA:	00		

B mặt đường mới : 23.00 m
B hè đường trái : 3.00 m
B hè đường phải : 3.00 m
Đào hữu cơ : 11.47 m2
Đánh cấp : 1.45 m2
Đào khuôn đường : 4.43 m2
Đắp nền : 8.80 m2
Đào khuôn hè : 0.24 m2
Đắp hè : 7.74 m2
Đắp DPC : 23.66 m2
Đắp đất màu DPC : 6.69 m2
Xáo xới lu lèn K95 : 1.78 m2

B mặt đường tăng cường : 7.00 m
Bù vênh ĐD trộn nhựa nóng : 0.36 m2
Bù vênh CPĐD : 0.00 m2
B đào đường cũ : 0.40 m
Đào hố móng TNM : 0.63 m2
Đắp trả hố móng TNM : 0.30 m2
Đào hố móng bó cáp : 2.42 m2
Chiếm chỗ CPĐD L2 : 0.18 m2
Chiếm chỗ K98 : 0.53 m2
Chiếm chỗ K95 : 0.53 m2

ỦY BAN NHÂN DÂN THÀNH PHỐ HÀ NỘI
BAN QUẢN LÝ DỰ ÁN ĐẦU TƯ XÂY DỰNG CÔNG TRÌNH GIAO THÔNG THÀNH PHỐ HÀ NỘI

Cọc 26
Km 26 + 570.00

R = 915.00
it = -2.00%
ip = 1.83%
w = 0.00

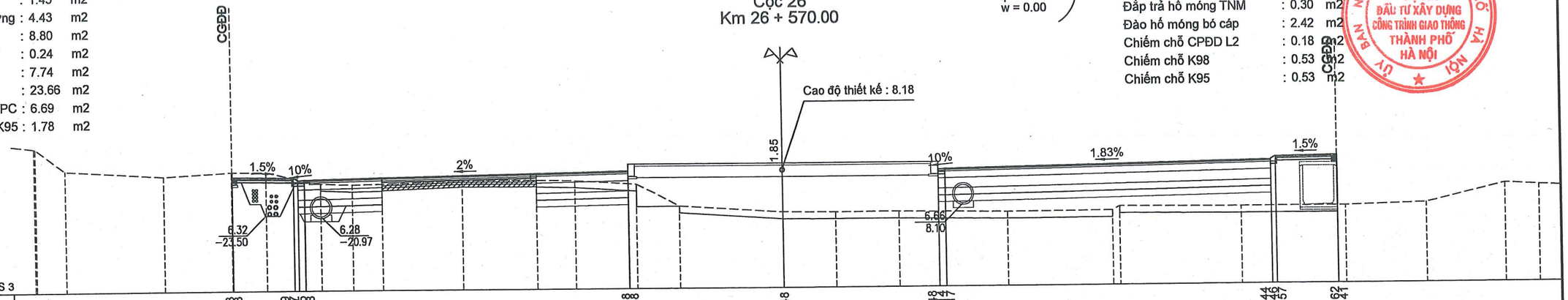

| | | |

B mặt đường mới	: 22.97	m
B hè đường trái	: 3.00	m
B hè đường phải	: 3.00	m
Đào hữu cơ	: 11.52	m2
Đánh cấp	: 1.90	m2
Đào khuôn đường	: 4.31	m2
Đắp nền	: 12.62	m2
Đào khuôn hè	: 0.00	m2
Đắp hè	: 8.90	m2
Đắp DPC	: 25.92	m2
Đắp đất màu DPC	: 6.69	m2
Xáo xới lu lèn K95	: 1.77	m2

SỞ GIAO THÔNG VẬN TẢI HÀ NỘI

THẨM ĐỊNH

Theo Văn bản số:...../.....

Ngày.....tháng.....năm 20.....

Ký tên:.....

Cọc H6
Km 26 + 600.00

R = 915.00
it = -2.00%
ip = 0.95%
w = 0.00

B mặt đường tăng cường	: 7.03	m
Bù vênh ĐD trộn nhựa nóng	: 0.15	m2
B đào đường cũ	: 0.40	m
Đào hố móng TNM	: 0.58	m2
Đắp trả hố móng TNM	: 0.28	m2
Đào hố móng bó cáp	: 1.58	m2
Chiếm chỗ CPĐD L2	: 0.22	m2
Chiếm chỗ K98	: 0.54	m2
Chiếm chỗ K95	: 0.52	m2

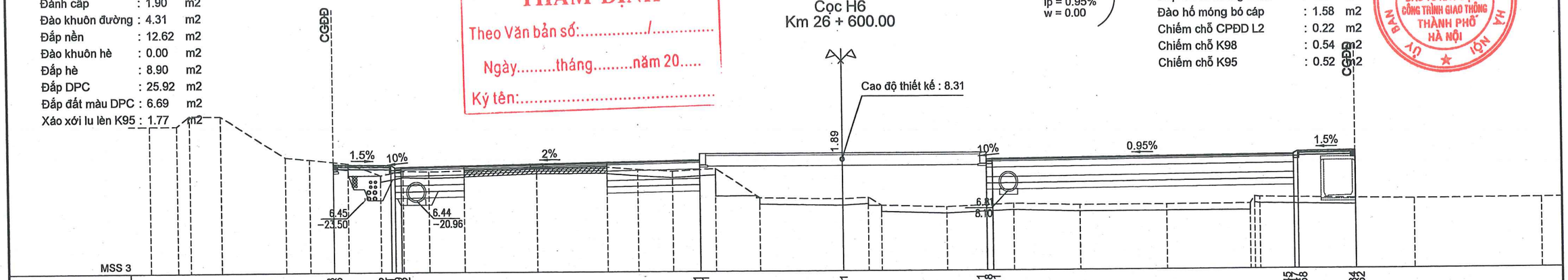

| | | |

B mặt đường mới : 22.96 m
B hè đường trái : 3.00 m
B hè đường phải : 3.00 m
Đào hữu cơ : 10.03 m2
Đánh cấp : 2.52 m2
Đào khuôn đường : 4.29 m2
Đào nền : 0.29 m2
Đắp nền : 20.69 m2
Đào khuôn hè : 0.49 m2
Đào hè : 0.29 m2
Đắp hè : 8.42 m2
Đắp DPC : 28.91 m2
Đắp đất màu DPC : 6.69 m2
Xáo xới lu lèn K95 : 1.76 m2
Đắp K95 : 4.50 m2

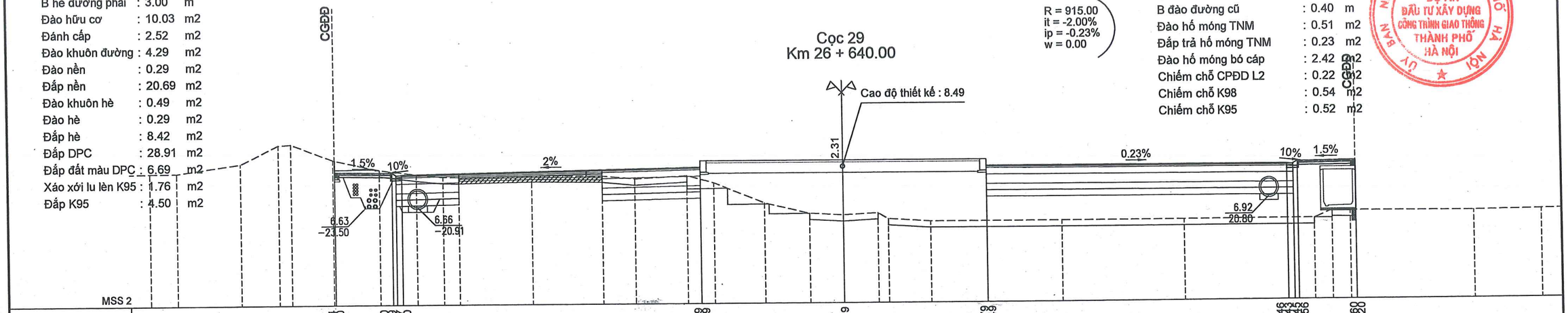

B mặt đường tăng cường : 7.04 m
Bù vênh ĐD trộn nhựa nóng : 0.13 m2
Bù vênh CPĐD : 0.01 m2
B đào đường cũ : 0.40 m
Đào hố móng TNM : 0.51 m2
Đắp trả hố móng TNM : 0.23 m2
Đào hố móng bó cáp : 2.42 m2
Chiếm chỗ CPĐD L2 : 0.22 m2
Chiếm chỗ K98 : 0.54 m2
Chiếm chỗ K95 : 0.52 m2

| | | |

B mặt đường mới : 24.74 m
B hè đường trái : 3.00 m
B hè đường phải : 3.00 m
Đào hữu cơ : 11.53 m2
Đánh cấp : 1.66 m2
Đào khuôn đường : 5.36 m2
Đào nền : 0.74 m2
Đắp nền : 20.42 m2
Đào khuôn hè : 0.11 m2
Đào hè : 0.74 m2
Đắp hè : 9.02 m2
Đắp DPC : 31.53 m2
Đắp đất màu DPC : 6.69 m2
Xáo xới lu lèn K95 : 2.92 m2
Đắp K95 : 4.50 m2

B mặt đường tăng cường : 5.26 m
Bù vênh ĐD trộn nhựa nóng : 0.05 m2
B đào đường cũ : 2.06 m
Đào hố móng bó cáp : 1.87 m2

R = 915.00
it = -2.00%
ip = -1.26%
w = 0.00

Cọc 31
Km 26 + 675.00

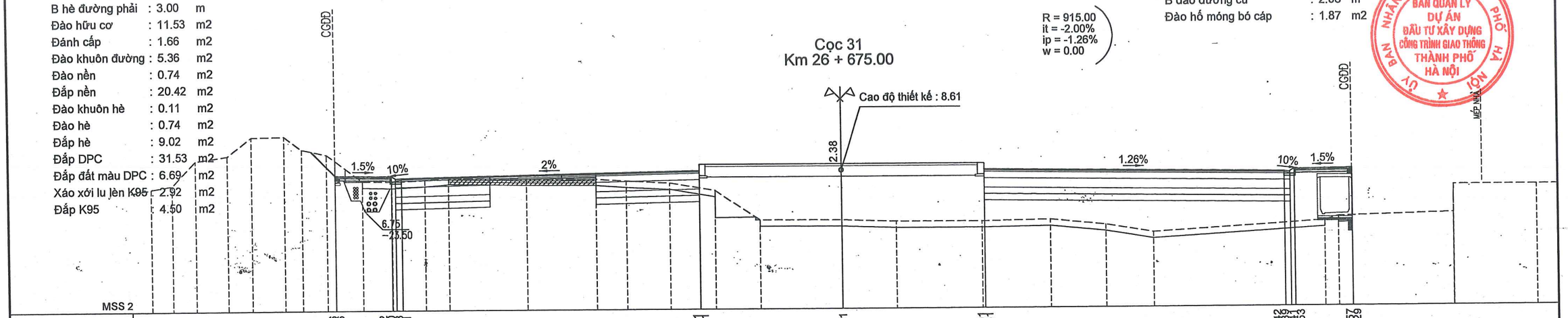

| | | |

B mặt đường mới : 20.27 m
B hè đường trái : 3.00 m
B hè đường phải : 3.00 m
Đào hữu cơ : 12.12 m2
Đánh cấp : 0.46 m2
Đào khuôn đường : 2.36 m2
Đào nền : 0.70 m2
Đắp nền : 10.41 m2
Đào khuôn hè : 0.12 m2
Đào hè : 0.70 m2
Đắp hè : 7.35 m2
Đắp DPC : 20.26 m2
Đắp đất màu DPC : 6.69 m2
Xáo xới lu lèn K95 : 1.58 m2
Đắp K95 : 4.50 m2

B mặt đường tăng cường : 1.50 m
Bù vênh ĐD trộn nhựa nóng : 0.48 m2
B đào đường cũ : 2.12 m
Đào hố móng bó cáp : 1.93 m2

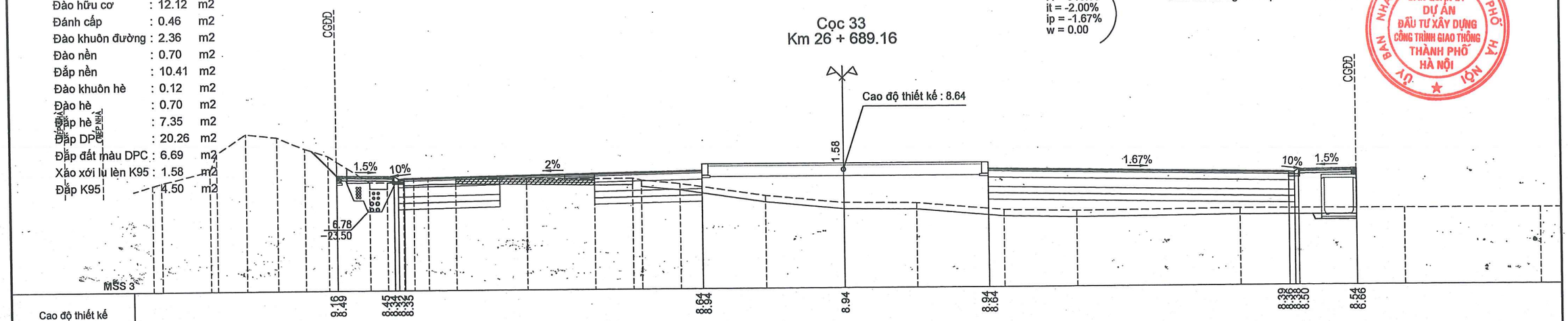

| | | |

B mặt đường mới : 23.37 m
B hè đường trái : 3.00 m
B hè đường phải : 3.00 m
Đào hữu cơ : 12.03 m2
Đánh cấp : 0.98 m2
Đào khuôn đường : 4.00 m2
Đào nền : 0.22 m2
Đắp nền : 15.80 m2
Đào khuôn hè : 0.56 m2
Đào hè : 0.22 m2
Đắp hè : 7.94 m2
Đắp DPC : 26.00 m2
Đắp đất màu DPC : 6.69 m2
Xáo xới lu lèn K95 : 1.72 m2
Đắp K95 : 4.66 m2

B mặt đường tăng cường : 6.63 m
B đào đường cũ : 0.66 m
Đào hố móng TNM : 0.43 m2
Đắp trả hố móng TNM : 0.19 m2
Đào hố móng bó cáp : 2.43 m2
Chiếm chỗ CPĐD L2 : 0.30 m2
Chiếm chỗ K98 : 0.56 m2
Chiếm chỗ K95 : 0.50 m2

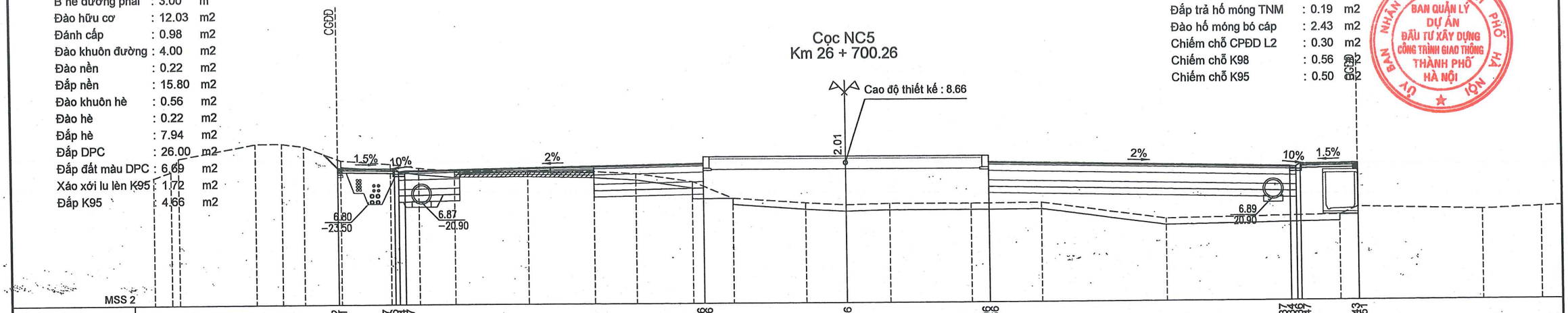

| | | |

B mặt đường mới : 23.13 m
B hè đường trái : 3.00 m
B hè đường phải : 3.00 m
Đào hữu cơ : 11.51 m2
Đánh cấp : 0.98 m2
Đào khuôn đường : 2.96 m2
Đắp nền : 10.40 m2
Đào khuôn hè : 0.00 m2
Đắp hè : 7.88 m2
Đắp DPC : 25.58 m2
Đắp đất màu DPC : 6.69 m2
Xáo xới lu lèn K95 : 1.63 m2
Đắp K95 : 4.68 m2

B mặt đường tăng cường : 6.87 m
Bù vênh ĐD trộn nhựa nóng : 0.07 m2
Bù vênh CPĐD : 0.15 m2
B đào đường cũ : 0.40 m
Đào hố móng TNM : 0.53 m2
Đắp trả hố móng TNM : 0.24 m2
Đào hố móng bó cáp : 2.36 m2
Chiếm chỗ CPĐD L2 : 0.21 m2
Chiếm chỗ K98 : 0.54 m2
Chiếm chỗ K95 : 0.53 m2

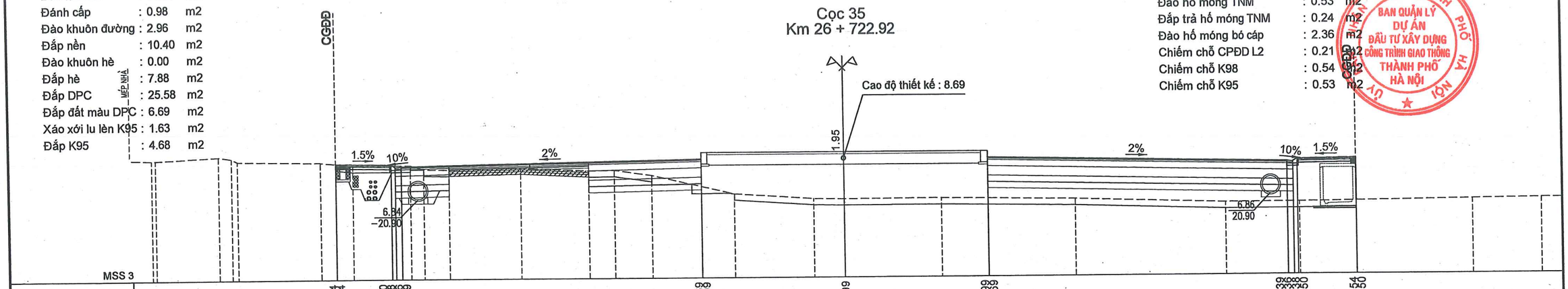

| | | |

B mặt đường mới	: 23.18	m
B hè đường trái	: 3.00	m
B hè đường phải	: 3.00	m
Đào hữu cơ	: 11.86	m2
Đánh cấp	: 1.82	m2
Đào khuôn đường	: 2.42	m2
Đào nền	: 0.00	m2
Đắp nền	: 19.40	m2
Đào hè	: 0.00	m2
Đắp hè	: 7.53	m2
Đắp DPC	: 42.43	m2
Đắp đất màu DPC	: 6.69	m2
Xáo xới lu lèn K95	: 1.25	m2
Đắp K95	: 5.07	m2

B mặt đường tăng cường	: 6.82	m
Bù vênh CPĐD	: 0.37	m2
B đào đường cũ	: 0.40	m
Đào hố móng TNM	: 0.59	m2
Đắp trả hố móng TNM	: 0.28	m2
Đào hố móng bó cáp	: 2.20	m2
Chiếm chỗ CPĐD L2	: 0.16	m2
Chiếm chỗ K98	: 0.52	m2
Chiếm chỗ K95	: 0.54	m2

ỦY BAN NHÂN DÂN THÀNH PHỐ HÀ NỘI
BAN QUẢN LÝ DỰ ÁN ĐẦU TƯ XÂY DỰNG CÔNG TRÌNH GIAO THÔNG THÀNH PHỐ HÀ NỘI

Cọc 37
Km 26 + 745.00

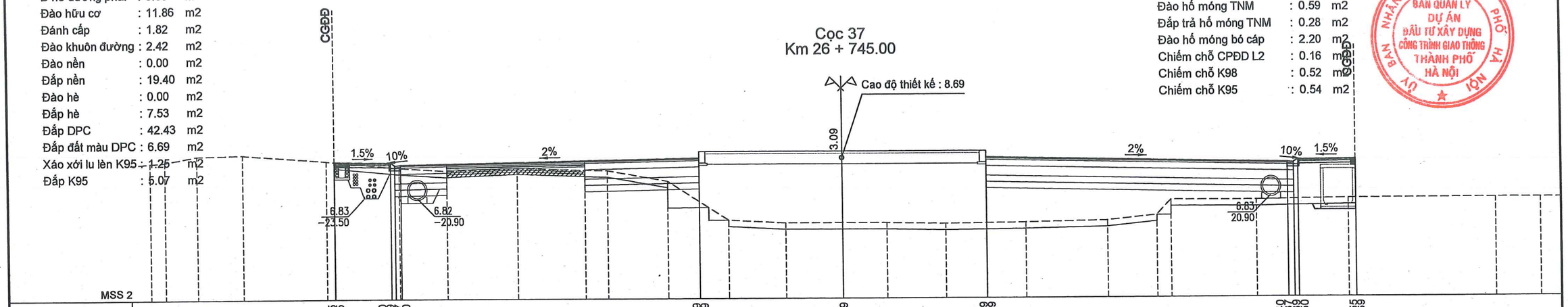

| | | |

B mặt đường mới : 23.45 m
B hè đường phải : 3.00 m
Đào hữu cơ : 11.98 m2
Đánh cấp : 2.21 m2
Đào khuôn đường : 2.56 m2
Đắp nền : 30.65 m2
Đắp hè : 7.94 m2
Đắp DPC : 45.35 m2
Đắp đất màu DPC : 6.69 m2
Xáo xới lu lèn K95 : 1.55 m2
Đắp K95 : 4.82 m2

B mặt đường tăng cường : 6.85 m
Bù vênh ĐD trộn nhựa nóng : 0.24 m2
Bù vênh CPĐD : 0.13 m2
B đào đường cũ : 0.40 m
Đào hố móng TNM : 0.63 m2
Đắp trả hố móng TNM : 0.30 m2
Đào hố móng bó cáp : 2.13 m2
Chiếm chỗ CPĐD L2 : 0.13 m2
Chiếm chỗ K98 : 0.52 m2
Chiếm chỗ K95 : 0.55 m2

Cọc 38
Km 26 + 780.00

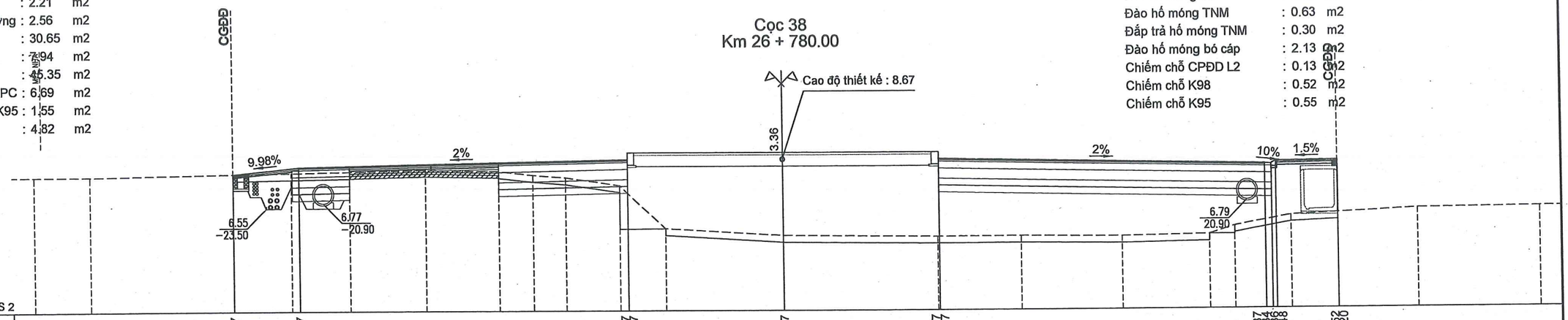

| | | |

B mặt đường mới : 23.05 m
B hè đường trái : 3.00 m
B hè đường phải : 1.50 m
Đào hữu cơ : 11.32 m2
Đánh cấp : 2.12 m2
Đào khuôn đường : 1.28 m2
Đắp nền : 31.60 m2
Đắp hè : 11.17 m2
Đắp DPC : 44.13 m2
Đắp đất màu DPC : 6.69 m2
Xáo xới lu lèn K95 : 0.80 m2
Đắp K95 : 5.47 m2

B mặt đường tăng cường : 6.95 m
Bù vênh CPĐD : 1.17 m2
B đào đường cũ : 0.20 m
Đào hố móng TNM : 0.63 m2
Đắp trả hố móng TNM : 0.30 m2
Đào hố móng TC : 1.99 m2
Đắp trả hố móng TC : 1.00 m2
Đào hố móng bó cáp : 0.88 m2
Chiếm chỗ CPĐD L2 : 0.13 m2
Chiếm chỗ K98 : 0.51 m2
Chiếm chỗ K95 : 0.55 m2

Cọc 39
Km 26 + 820.00

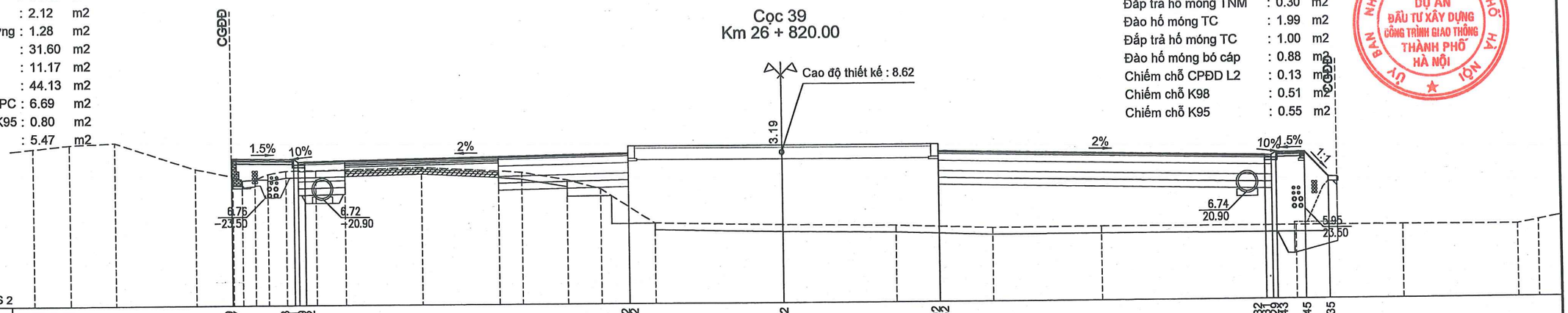

| | | |

B mặt đường mới : 23.37 m
B hè đường trái : 3.00 m
B hè đường phải : 1.50 m
Đào hữu cơ : 12.09 m2
Đánh cấp : 1.21 m2
Đào khuôn đường : 2.32 m2
Đắp nền : 18.54 m2
Đắp hè : 9.14 m2
Đắp DPC : 31.17 m2
Đắp đất màu DPC : 6.69 m2
Xáo xới lu lèn K95 : 1.46 m2
Đắp K95 : 4.87 m2

B mặt đường tăng cường : 6.63 m
Bù vênh CPĐD : 0.82 m2
B đào đường cũ : 0.20 m
Đào hố móng TNM : 1.30 m2
Đắp trả hố móng TNM : 0.67 m2
Đào hố móng TC : 3.77 m2
Đắp trả hố móng TC : 2.37 m2
Đào hố móng bó cáp : 1.09 m2
Chiếm chỗ K98 : 0.07 m2
Chiếm chỗ K95 : 0.49 m2

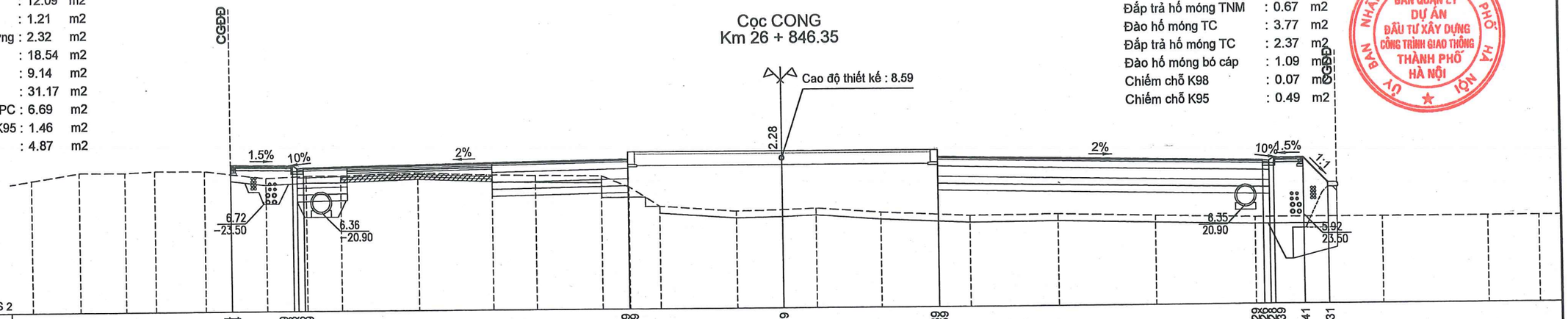

| | | |

B mặt đường mới : 23.80 m
B hè đường trái : 3.00 m
Đào hữu cơ : 13.08 m2
Đánh cấp : 0.44 m2
Đào khuôn đường : 2.70 m2
Đắp nền : 0.76 m2
Đắp hè : 4.48 m2
Đắp DPC : 14.26 m2
Đắp đất màu DPC : 6.69 m2
Xáo xới lu lèn K95 : 3.86 m2
Đắp K95 : 1.82 m2

B mặt đường tăng cường : 6.50 m
Bù vênh CPĐD : 0.64 m2
B đào đường cũ : 0.20 m
Đào hố móng TNM : 2.56 m2
Đắp trả hố móng TNM : 1.32 m2
Đào hố móng bó cáp : 2.52 m2
Chiếm chỗ K98 : 0.09 m2
Chiếm chỗ K95 : 0.25 m2

ỦY BAN NHÂN DÂN THÀNH PHỐ HÀ NỘI
BAN QUẢN LÝ DỰ ÁN ĐẦU TƯ XÂY DỰNG CÔNG TRÌNH GIAO THÔNG THÀNH PHỐ HÀ NỘI

Cọc DG
Km 26 + 853.95

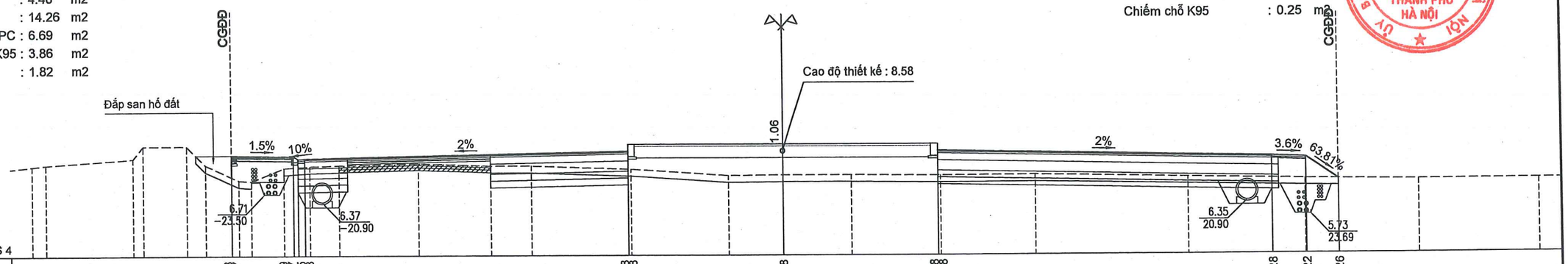

| | | |

B mặt đường mới : 23.44 m
B hè đường trái : 3.00 m
B hè đường phải : 3.00 m
Đào hữu cơ : 13.03 m2
Đào khuôn đường : 14.11 m2
Đắp nền : 0.00 m2
Đào khuôn hè : 0.01 m2
Đắp hè : 3.09 m2
Đắp DPC : 6.00 m2
Đắp đất màu DPC : 6.69 m2
Xáo xới lu lèn K95 : 5.67 m2

B mặt đường tăng cường : 6.56 m
Bù vênh CPĐD : 0.49 m2
B đào đường cũ : 0.20 m
Đào hố móng TNM : 2.32 m2
Đắp trả hố móng TNM : 1.19 m2
Đào hố móng bó cáp : 3.64 m2
Chiếm chỗ K98 : 0.17 m2
Chiếm chỗ K95 : 0.53 m2

ỦY BAN NHÂN DÂN THÀNH PHỐ HÀ NỘI
BAN QUẢN LÝ DỰ ÁN ĐẦU TƯ XÂY DỰNG CÔNG TRÌNH GIAO THÔNG THÀNH PHỐ HÀ NỘI

Cọc 43
Km 26 + 875.00

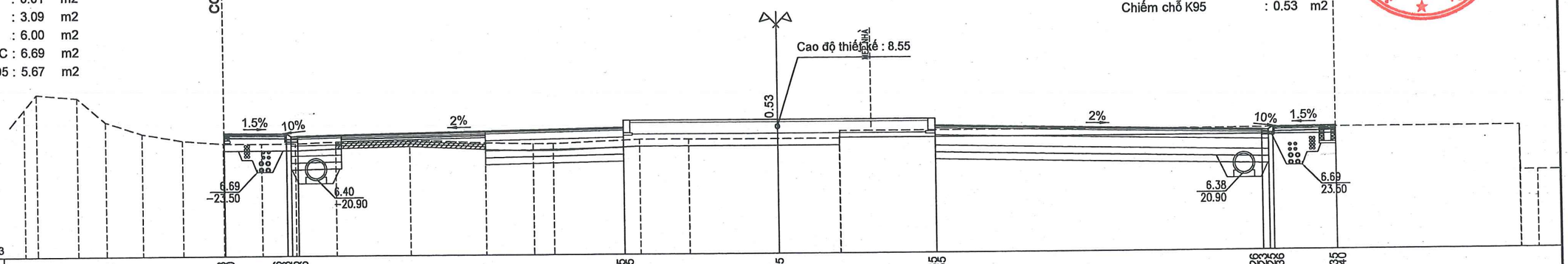

| | | |

B mặt đường mới : 23.48 m
B hè đường trái : 3.00 m
B hè đường phải : 3.00 m
Đào hữu cơ : 12.91 m2
Đào khuôn đường : 14.34 m2
Đào nền : 0.84 m2
Đắp nền : 0.53 m2
Đào khuôn hè : 0.66 m2
Đào hè : 0.12 m2
Đắp hè : 1.95 m2
Đắp DPC : 2.56 m2
Đắp đất màu DPC : 6.69 m2
Xáo xới lu lèn K95 : 5.71 m2

SỞ GIAO THÔNG VẬN TẢI HÀ NỘI
THẨM ĐỊNH
Theo Văn bản số: 1700 /SGTVT
Ngày 10 tháng 04 năm 2023.
Ký tên:

Cọc H9
Km 26 + 900.00

B mặt đường tăng cường : 6.52 m
Bù vênh CPĐD : 0.73 m2
B đào đường cũ : 0.20 m
Đào hố móng TNM : 2.06 m2
Đắp trả hố móng TNM : 1.04 m2
Đào hố móng bó cáp : 4.13 m2
Chiếm chỗ K98 : 0.26 m2
Chiếm chỗ K95 : 0.55 m2

ỦY BAN NHÂN DÂN THÀNH PHỐ HÀ NỘI
BAN QUẢN LÝ DỰ ÁN ĐẦU TƯ XÂY DỰNG CÔNG TRÌNH GIAO THÔNG THÀNH PHỐ HÀ NỘI

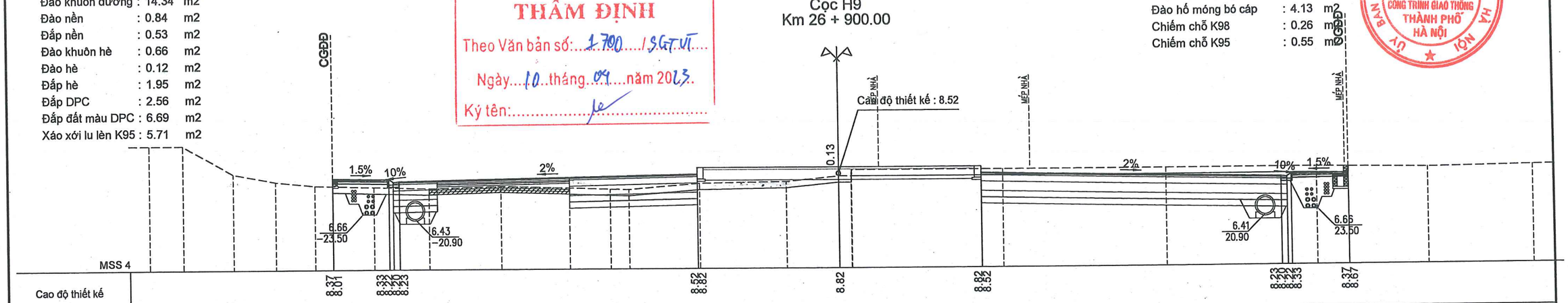

| | | |

B mặt đường mới : 23.62 m
B hè đường trái : 3.00 m
B hè đường phải : 3.00 m
Đào hữu cơ : 13.05 m2
Đào khuôn đường : 14.29 m2
Đào nền : 0.92 m2
Đắp nền : 0.39 m2
Đào khuôn hè : 0.59 m2
Đào hè : 0.08 m2
Đắp hè : 2.08 m2
Đắp DPC : 4.37 m2
Đắp đất màu DPC : 6.69 m2
Xáo xới lu lèn K95 : 5.75 m2

B mặt đường tăng cường : 6.38 m
Bù vênh CPĐD : 0.76 m2
B đào đường cũ : 0.54 m
Đào hố móng TNM : 1.95 m2
Đắp trả hố móng TNM : 0.99 m2
Đào hố móng bó cáp : 4.06 m2
Chiếm chỗ K98 : 0.31 m2
Chiếm chỗ K95 : 0.56 m2

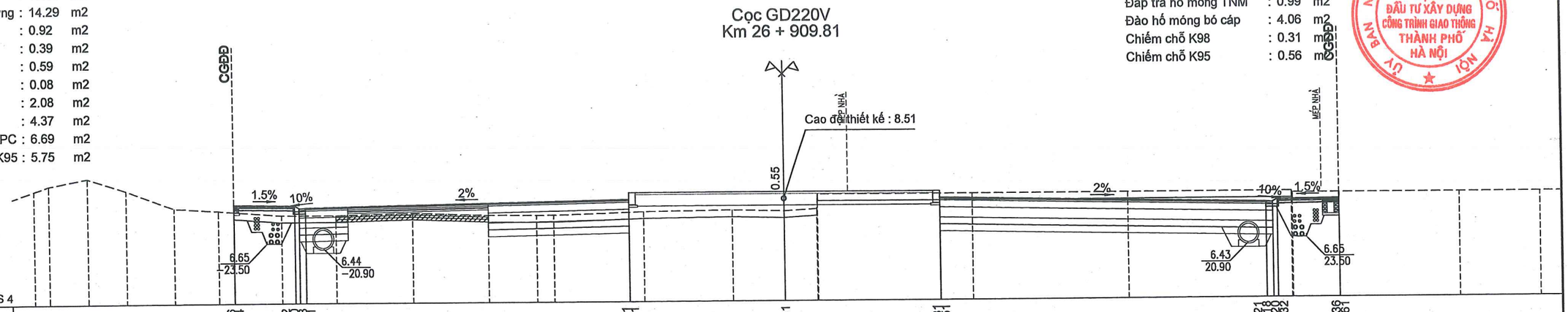

| | | |

B mặt đường mới : 23.66 m
B hè đường trái : 3.00 m
B hè đường phải : 3.00 m
Đào hữu cơ : 12.78 m2
Đánh cấp : 0.06 m2
Đào khuôn đường : 11.28 m2
Đắp nền : 0.00 m2
Đắp hè : 2.91 m2
Đắp DPC : 7.55 m2
Đắp đất màu DPC : 6.69 m2
Xáo xới lu lèn K95 : 5.80 m2

B mặt đường tăng cường : 6.34 m
Bù vênh ĐD trộn nhựa nóng : 0.14 m2
Bù vênh CPĐD : 0.14 m2
B đào đường cũ : 0.42 m
Đào hố móng TNM : 1.60 m2
Đắp trả hố móng TNM : 0.79 m2
Đào hố móng bó cáp : 3.97 m2
Chiếm chỗ CPĐD L2 : 0.02 m2
Chiếm chỗ K98 : 0.44 m2
Chiếm chỗ K95 : 0.56 m2

ỦY BAN NHÂN DÂN THÀNH PHỐ HÀ NỘI
BAN QUẢN LÝ DỰ ÁN ĐẦU TƯ XÂY DỰNG CÔNG TRÌNH GIAO THÔNG THÀNH PHỐ HÀ NỘI

Cọc 46
Km 26 + 945.00

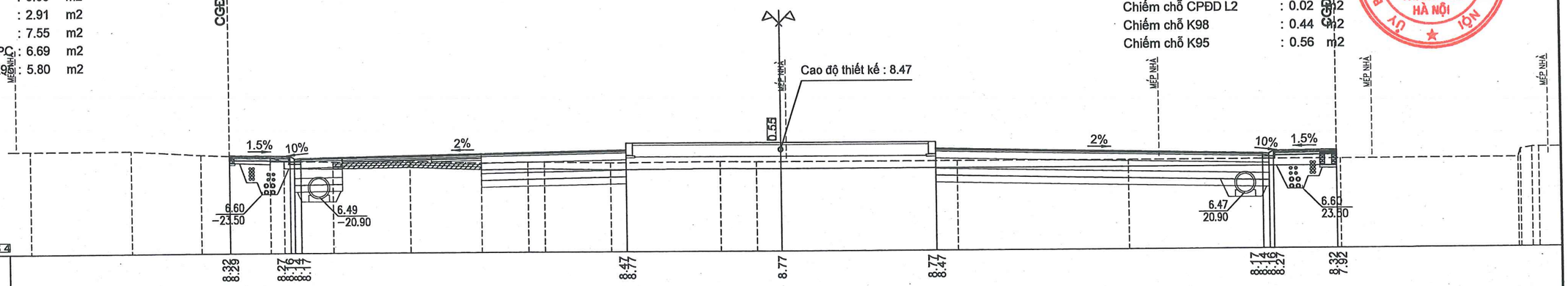

| | | |

B mặt đường mới : 23.91 m
B hè đường trái : 3.00 m
B hè đường phải : 3.00 m
Đào hữu cơ : 8.44 m2
Đào khuôn đường : 15.18 m2
Đào nền : 6.34 m2
Đắp nền : 0.00 m2
Đào khuôn hè : 0.66 m2
Đào hè : 1.25 m2
Đắp hè : 1.11 m2
Đắp DPC : 4.41 m2
Đắp đất màu DPC : 6.69 m2
Xáo xới lu lèn K95 : 5.82 m2

B mặt đường tăng cường : 6.09 m
Bù vênh ĐD trộn nhựa nóng : 0.09 m2
Bù vênh CPĐD : 0.26 m2
B đào đường cũ : 0.87 m
Đào hố móng TNM : 1.34 m2
Đắp trả hố móng TNM : 0.65 m2
Đào hố móng bó cáp : 4.72 m2
Chiếm chỗ CPĐD L2 : 0.09 m2
Chiếm chỗ K98 : 0.50 m2
Chiếm chỗ K95 : 0.56 m2

BAN QUẢN LÝ DỰ ÁN ĐẦU TƯ XÂY DỰNG CÔNG TRÌNH GIAO THÔNG THÀNH PHỐ HÀ NỘI

Cọc GD220V
Km 26 + 982.33

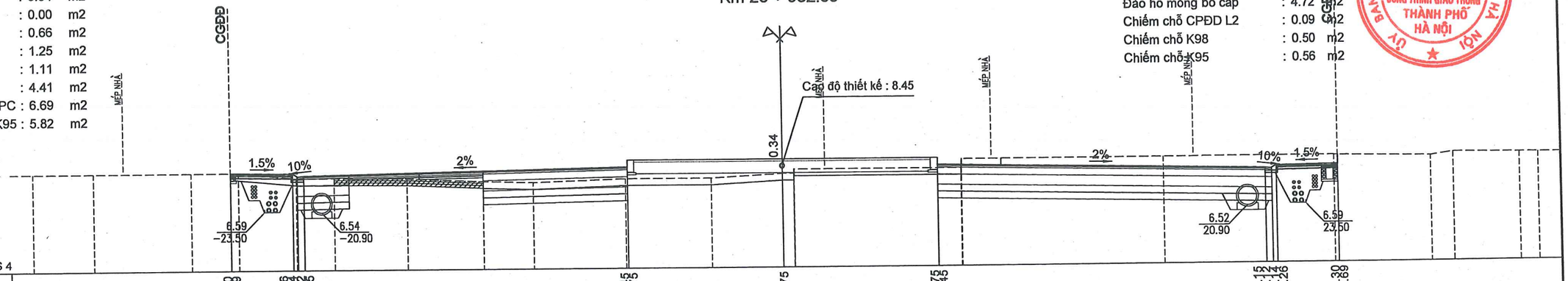

| | | |

B mặt đường mới : 30.71 m
B hè đường trái : 3.00 m
Đào hữu cơ : 12.91 m2
Đào khuôn đường : 20.99 m2
Đào nền : 0.02 m2
Đắp nền : 0.00 m2
Đắp hè : 1.28 m2
Đắp DPC : 0.91 m2
Đắp đất màu DPC : 3.19 m2
Xáo xới lu lèn K95 : 7.97 m2

B mặt đường tăng cường : 480.90 m
Bù vênh ĐD trộn nhựa nóng : 0.10 m2
Bù vênh CPĐD : 0.04 m2
B đào đường cũ : 0.81 m
Đào hố móng TNM : 1.39 m2
Đắp trả hố móng TNM : 0.79 m2
Đào hố móng bó cáp : 4.72 m2
Chiếm chỗ CPĐD L2 : 0.17 m2
Chiếm chỗ K98 : 0.53 m2
Chiếm chỗ K95 : 0.54 m2

ỦY BAN NHÂN DÂN THÀNH PHỐ HÀ NỘI
BAN QUẢN LÝ DỰ ÁN ĐẦU TƯ XÂY DỰNG CÔNG TRÌNH GIAO THÔNG THÀNH PHỐ HÀ NỘI

Cọc 1
Km 27 + 20.00

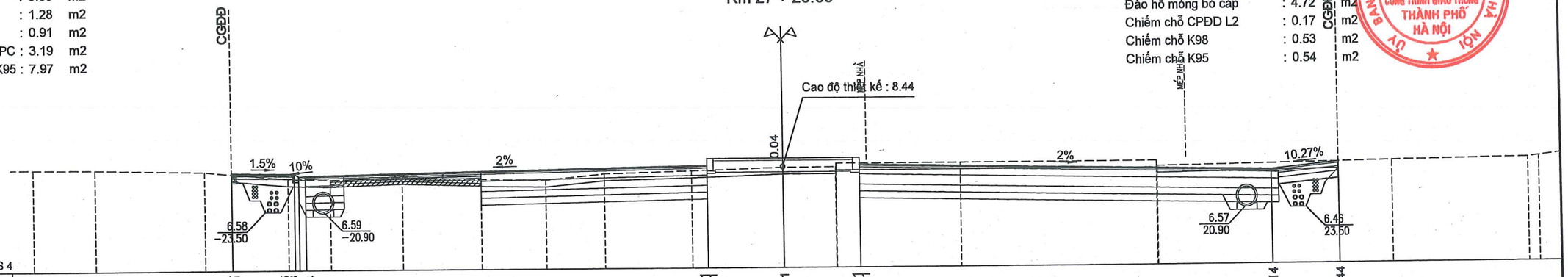

| | | |

B mặt đường mới : 31.12 m
B hè đường trái : 3.00 m
Đào hữu cơ : 13.00 m2
Đào khuôn đường : 21.47 m2
Đắp nền : 0.00 m2
Đắp hè : 0.94 m2
Đắp DPC : 1.58 m2
Đắp đất màu DPC : 3.19 m2
Xáo xới lu lèn K95 : 8.02 m2

B mặt đường tăng cường : 6.18 m
Bù vênh ĐD trộn nhựa nóng : 0.08 m2
Bù vênh CPĐD : 0.07 m2
B đào đường cũ : 0.65 m
Đào hố móng TNM : 1.03 m2
Đắp trả hố móng TNM : 0.47 m2
Đào hố móng bó cáp : 4.73 m2
Chiếm chỗ CPĐD L2 : 0.21 m2
Chiếm chỗ K98 : 0.54 m2
Chiếm chỗ K95 : 0.53 m2

BAN QUẢN LÝ DỰ ÁN ĐẦU TƯ XÂY DỰNG CÔNG TRÌNH GIAO THÔNG THÀNH PHỐ HÀ NỘI

Cọc 3
Km 27 + 34.14

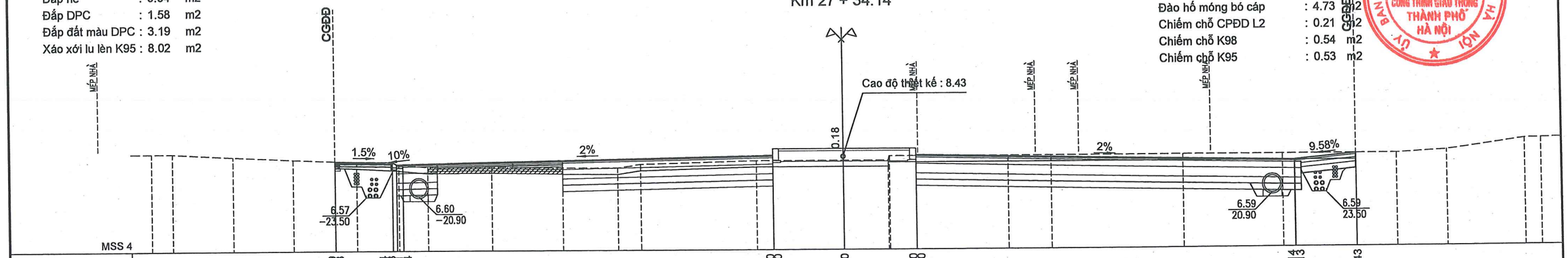

| | | |

B mặt đường mới : 37.84 m
B hè đường phải : 3.00 m
Đào hữu cơ : 12.99 m2
Đánh cấp : 0.00 m2
Đào khuôn đường : 27.17 m2
Đào nền : 3.15 m2
Đắp nền : 0.55 m2
Đào khuôn hè : 0.66 m2
Đào hè : 0.28 m2
Xáo xới lu lèn K95 : 11.35 m2

B mặt đường tăng cường : 6.46 m
Bù vênh ĐD trộn nhựa nóng : 0.06 m2
Bù vênh CPĐD : 0.11 m2
B đào đường cũ : 0.45 m
Đào hố móng TNM : 0.43 m2
Đắp trả hố móng TNM : 0.19 m2
Đào hố móng bó cáp : 4.86 m2
Chiếm chỗ CPĐD L2 : 0.14 m2
Chiếm chỗ K98 : 0.28 m2
Chiếm chỗ K95 : 0.25 m2

ỦY BAN NHÂN DÂN T.
BAN QUẢN DỰ ÁN ĐẦU TƯ XÂY D
CÔNG TRÌNH GIAO T
THÀNH PHỐ HÀ NỘI

Cọc DG
Km 27 + 67.73

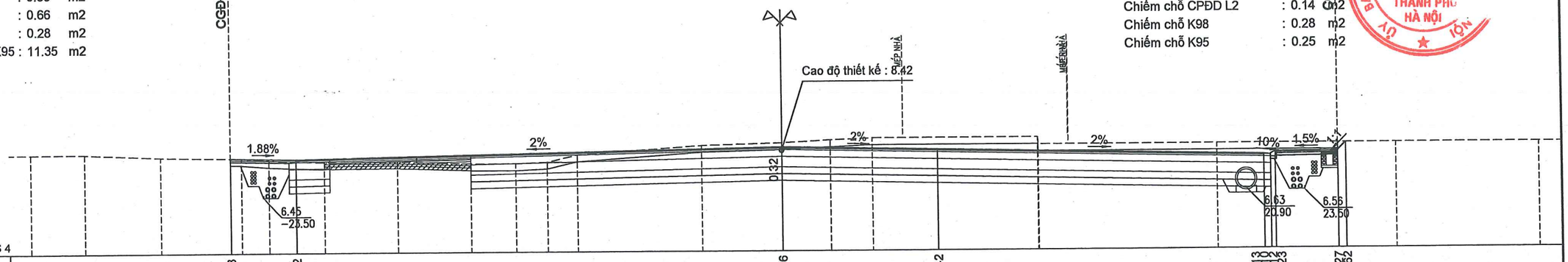

| | | |

B mặt đường mới	: 34.05 m
B hè đường trái	: 3.00 m
B hè đường phải	: 3.00 m
Đào hữu cơ	: 12.64 m2
Đánh cấp	: 0.10 m2
Đào khuôn đường	: 24.59 m2
Đào nền	: 0.24 m2
Đắp nền	: 0.00 m2
Đào khuôn hè	: 0.65 m2
Đào hè	: 0.06 m2
Đắp hè	: 1.78 m2
Đắp DPC	: 0.79 m2
Đắp đất màu DPC	: 2.59 m2
Xáo xới lu lèn K95	: 0.46 m2

SỞ GIAO THÔNG VẬN TẢI HÀ NỘI
THẨM ĐỊNH
Theo Văn bản số:...../.....
Ngày.....tháng.....năm 20.....
Ký tên:.....

Cọc H1
Km 27 + 100.00

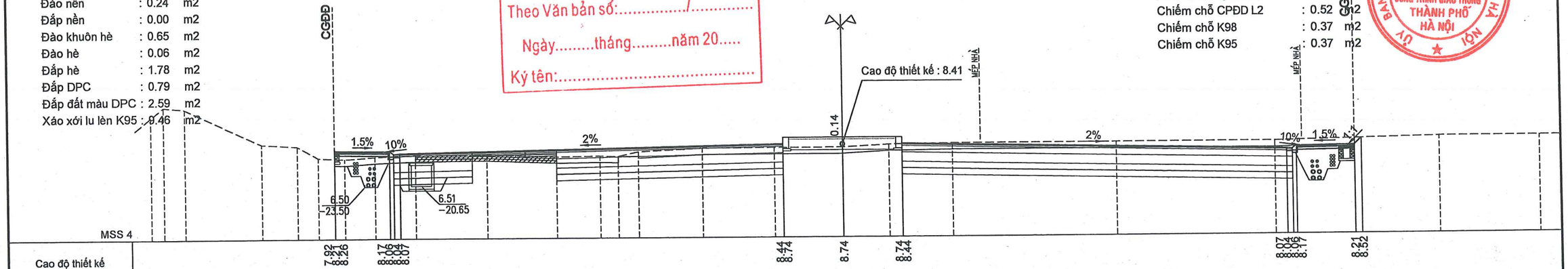

| | | |

B mặt đường mới : 29.37 m
B hè đường trái : 3.00 m
B hè đường phải : 3.00 m
Đào hữu cơ : 12.82 m2
Đào khuôn đường : 17.28 m2
Đắp nền : 0.00 m2
Đắp hè : 2.84 m2
Đắp DPC : 4.42 m2
Đắp đất màu DPC : 4.34 m2
Xáo xới lu lèn K95 : 7.43 m2

B mặt đường tăng cường : 5.33 m
Bù vênh ĐD trộn nhựa nóng : 0.08 m2
Bù vênh CPĐD : 0.09 m2
B đào đường cũ : 1.86 m
Đào hố móng TNM : 1.10 m2
Đắp trả hố móng TNM : 0.43 m2
Đào hố móng bó cáp : 3.74 m2
Chiếm chỗ CPĐD L2 : 0.76 m2
Chiếm chỗ K98 : 0.67 m2
Chiếm chỗ K95 : 0.67 m2

ỦY BAN NHÂN DÂN THÀNH PHỐ HÀ NỘI
BAN QUẢN LÝ DỰ ÁN ĐẦU TƯ XÂY DỰNG CÔNG TRÌNH GIAO THÔNG THÀNH PHỐ HÀ NỘI

Cọc 7
Km 27 + 140.00

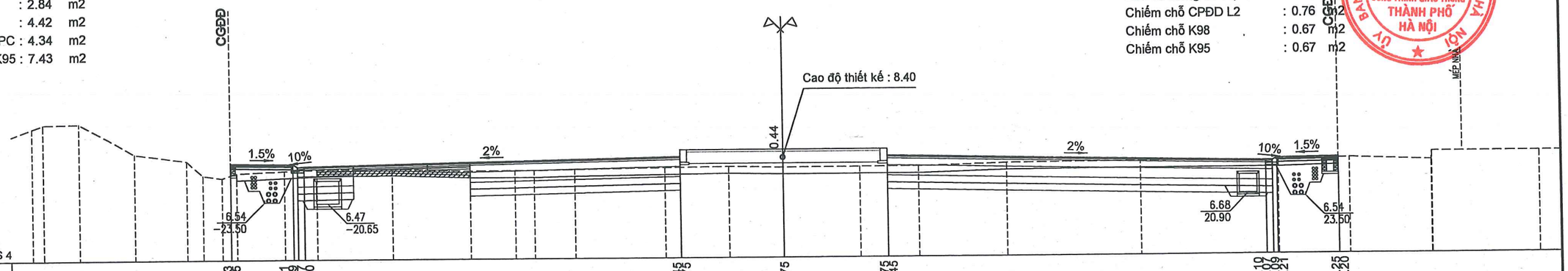

| | | |

B mặt đường mới : 24.75 m
B hè đường trái : 3.00 m
B hè đường phải : 3.00 m
Đào hữu cơ : 10.40 m2
Đánh cấp : 3.45 m2
Đào khuôn đường : 11.91 m2
Đắp nền : 0.00 m2
Đắp hè : 2.99 m2
Đắp DPC : 16.57 m2
Đắp đất màu DPC : 6.69 m2
Xáo xới lu lèn K95 : 5.85 m2
Đắp K95 : 0.19 m2

B mặt đường tăng cường : 5.25 m
Bù vênh ĐD trộn nhựa nóng : 0.13 m2
Bù vênh CPĐD : 0.23 m2
B đào đường cũ : 2.05 m
Đào hố móng TNM : 1.21 m2
Đắp trả hố móng TNM : 0.48 m2
Đào hố móng bó cáp : 3.56 m2
Chiếm chỗ CPĐD L2 : 0.69 m2
Chiếm chỗ K98 : 0.67 m2
Chiếm chỗ K95 : 0.67 m2

ỦY BAN NHÂN DÂN THÀNH PHỐ HÀ NỘI
BAN QUẢN LÝ DỰ ÁN ĐẦU TƯ XÂY DỰNG CÔNG TRÌNH GIAO THÔNG THÀNH PHỐ HÀ NỘI

Cọc 9
Km 27 + 175.00

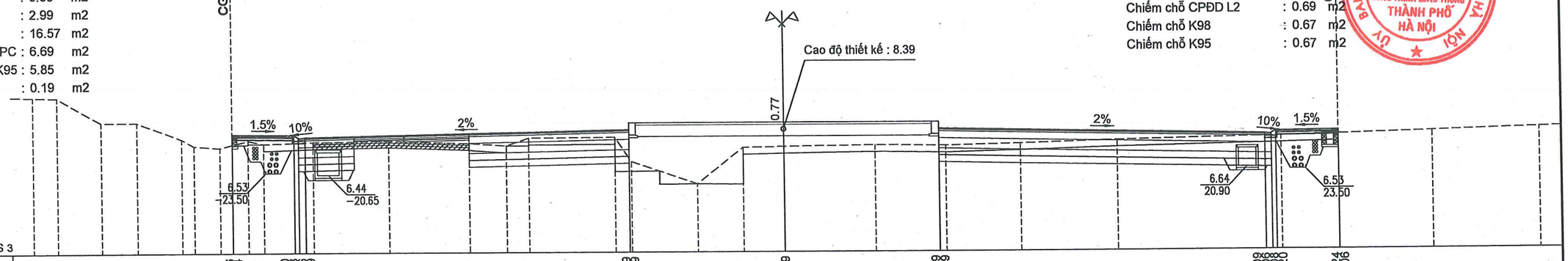

| | | |

B mặt đường mới : 24.89 m
B hè đường trái : 3.00 m
B hè đường phải : 3.00 m
Đào hữu cơ : 12.17 m2
Đánh cấp : 0.99 m2
Đào khuôn đường : 11.46 m2
Đắp nền : 0.00 m2
Đào khuôn hè : 0.00 m2
Đắp hè : 2.79 m2
Đắp DPC : 11.80 m2
Đắp đất màu DPC : 6.69 m2
Xáo xới lu lèn K95 : 5.46 m2
Đắp K95 : 0.62 m2

B mặt đường tăng cường : 5.11 m
Bù vênh ĐD trộn nhựa nóng : 0.09 m2
Bù vênh CPĐD : 0.08 m2
B đào đường cũ : 2.17 m
Đào hố móng TNM : 1.25 m2
Đắp trả hố móng TNM : 0.50 m2
Đào hố móng bó cáp : 2.42 m2
Chiếm chỗ CPĐD L2 : 0.67 m2
Chiếm chỗ K98 : 0.67 m2
Chiếm chỗ K95 : 0.67 m2

ỦY BAN NHÂN DÂN THÀNH PHỐ HÀ NỘI
BAN QUẢN LÝ DỰ ÁN ĐẦU TƯ XÂY DỰNG CÔNG TRÌNH GIAO THÔNG THÀNH PHỐ HÀ NỘI

Cọc DG
Km 27 + 187.10

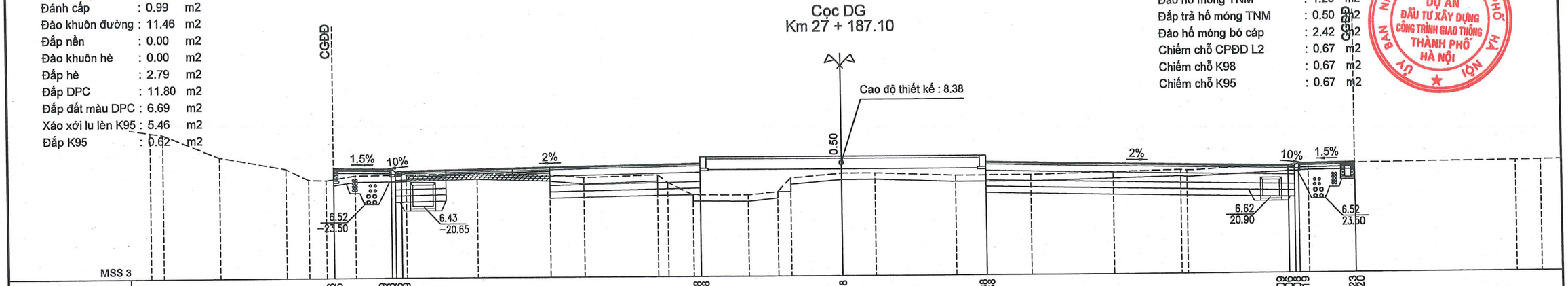

| | | |

B mặt đường mới : 25.10 m
B hè đường trái : 3.00 m
B hè đường phải : 3.00 m
Đào hữu cơ : 11.50 m2
Đánh cấp : 1.54 m2
Đào khuôn đường : 13.17 m2
Đắp nền : 0.00 m2
Đắp hè : 3.07 m2
Đắp DPC : 13.07 m2
Đắp đất màu DPC : 6.69 m2
Xáo xới lu lèn K95 : 5.43 m2
Đắp K95 : 0.72 m2

B mặt đường tăng cường : 4.90 m
Bù vênh ĐD trộn nhựa nóng : 0.12 m2
Bù vênh CPĐD : 0.24 m2
B đào đường cũ : 2.18 m
Đào hố móng TNM : 1.36 m2
Đắp trả hố móng TNM : 0.55 m3
Đào hố móng bó cáp : 3.63 m3
Chiếm chỗ CPĐD L2 : 0.61 m2
Chiếm chỗ K98 : 0.67 m2
Chiếm chỗ K95 : 0.67 m2

Cọc 10
Km 27 + 220.00

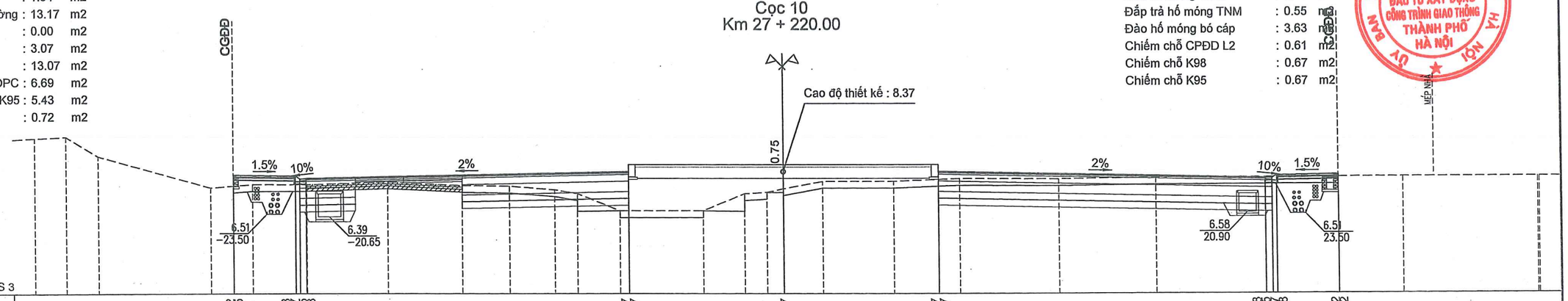

| | | |

B mặt đường mới : 25.13 m
B hè đường trái : 3.00 m
B hè đường phải : 3.00 m
Đào hữu cơ : 12.46 m2
Đánh cấp : 0.57 m2
Đào khuôn đường : 13.17 m2
Đắp nền : 0.00 m2
Đắp hè : 3.06 m2
Đắp DPC : 11.02 m2
Đắp đất màu DPC : 6.69 m2
Xáo xới lu lèn K95 : 5.33 m2
Đắp K95 : 0.81 m2

B mặt đường tăng cường : 4.87 m
Bù vênh ĐD trộn nhựa nóng : 0.06 m2
Bù vênh CPĐD : 0.11 m2
B đào đường cũ : 2.34 m
Đào hố móng TNM : 1.40 m2
Đắp trả hố móng TNM : 0.57 m2
Đào hố móng bó cáp : 3.65 m2
Chiếm chỗ CPĐD L2 : 0.59 m2
Chiếm chỗ K98 : 0.67 m2
Chiếm chỗ K95 : 0.67 m2

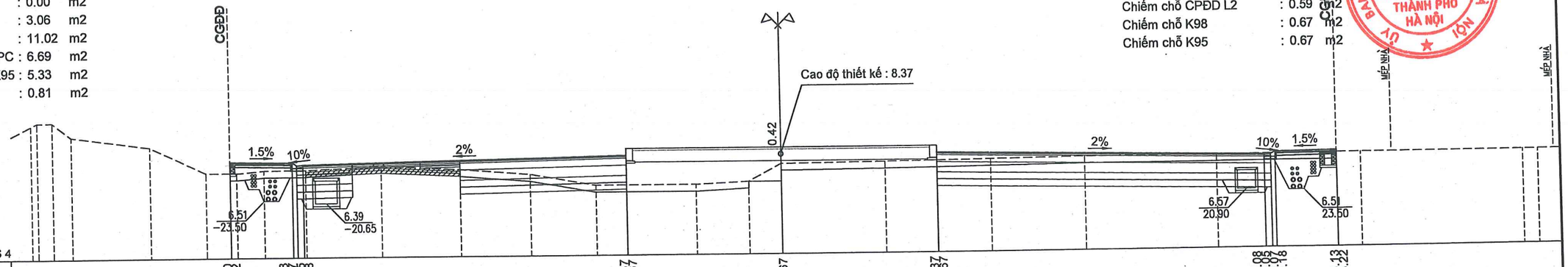

| | | |

B mặt đường mới : 24.75 m
B hè đường trái : 3.00 m
B hè đường phải : 3.00 m
Đào hữu cơ : 12.85 m2
Đào khuôn đường : 13.08 m2
Đắp nền : 0.00 m2
Đào khuôn hè : 0.00 m2
Đắp hè : 2.41 m2
Đắp DPC : 7.37 m2
Đắp đất màu DPC : 6.69 m2
Xáo xới lu lèn K95 : 6.12 m2

B mặt đường tăng cường : 4.95 m
Bù vênh ĐD trộn nhựa nóng : 0.07 m2
Bù vênh CPĐD : 0.13 m2
B đào đường cũ : 1.97 m
Đào hố móng TNM : 2.12 m2
Đắp trả hố móng TNM : 1.12 m2
Đào hố móng bó cáp : 4.07 m2
Chiếm chỗ CPĐD L2 : 0.42 m2
Chiếm chỗ K98 : 0.67 m2
Chiếm chỗ K95 : 0.67 m2

ỦY BAN NHÂN DÂN THÀNH PHỐ HÀ NỘI
BAN QUẢN LÝ DỰ ÁN ĐẦU TƯ XÂY DỰNG CÔNG TRÌNH GIAO THÔNG THÀNH PHỐ HÀ NỘI

Cọc 14
Km 27 + 267.98

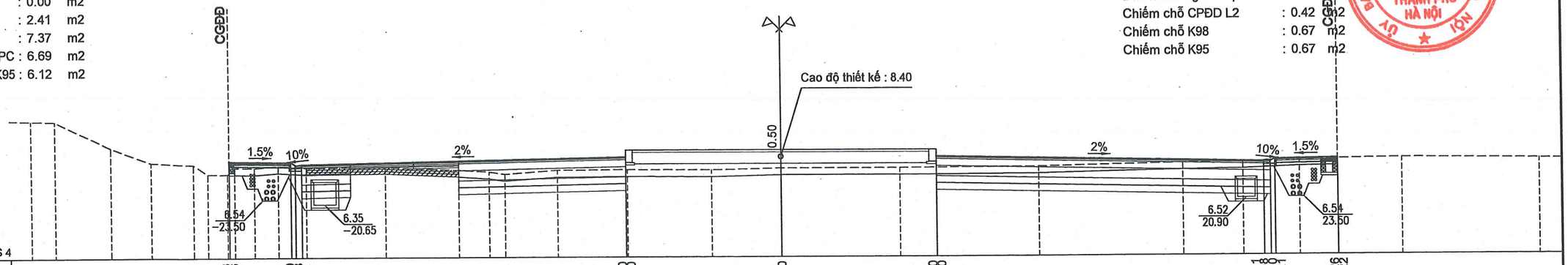

| | | |

B mặt đường mới : 24.88 m
B hè đường trái : 3.00 m
B hè đường phải : 3.00 m
Đào hữu cơ : 12.74 m2
Đào khuôn đường : 10.07 m2
Đắp nền : 0.00 m2
Đắp hè : 4.26 m2
Đắp DPC : 6.20 m2
Đắp đất màu DPC : 6.69 m2
Xáo xới lu lèn K95 : 6.02 m2

SỞ GIAO THÔNG VẬN TẢI HÀ NỘI
THẨM ĐỊNH
Theo Văn bản số:...../.....
Ngày.....tháng.....năm 20.....
Ký tên:.....

Cọc H3
Km 27 + 300.00

B mặt đường tăng cường : 5.12 m
Bù vênh ĐD trộn nhựa nóng : 0.11 m2
Bù vênh CPĐD : 0.27 m2
B đào đường cũ : 1.99 m
Đào hố móng TNM : 2.17 m2
Đắp trả hố móng TNM : 0.94 m2
Đào hố móng bó cáp : 2.48 m2
Chiếm chỗ CPĐD L2 : 0.19 m2
Chiếm chỗ K98 : 0.67 m2
Chiếm chỗ K95 : 0.67 m2

ỦY BAN NHÂN DÂN THÀNH PHỐ HÀ NỘI
BAN QUẢN LÝ DỰ ÁN ĐẦU TƯ XÂY DỰNG CÔNG TRÌNH GIAO THÔNG THÀNH PHỐ HÀ NỘI

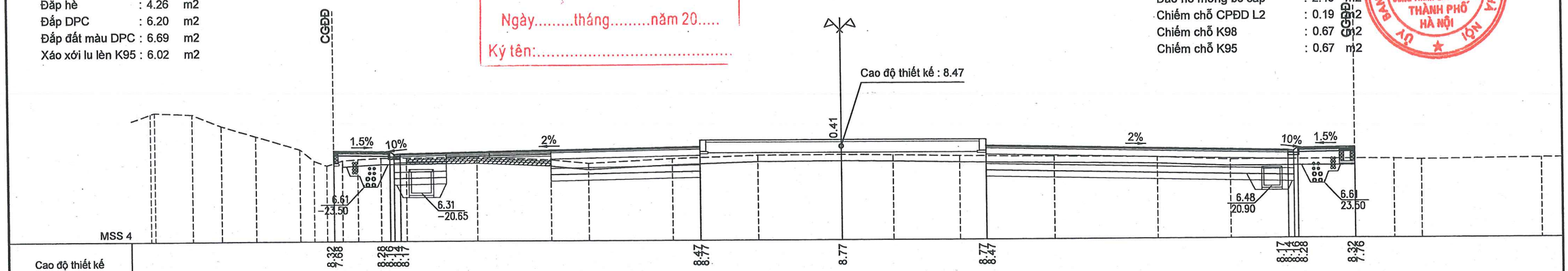

| | | |

B mặt đường mới : 24.95 m
B hè đường trái : 3.00 m
B hè đường phải : 3.00 m
Đào hữu cơ : 12.95 m2
Đào khuôn đường : 8.37 m2
Đắp nền : 0.00 m2
Đắp hè : 4.95 m2
Đắp DPC : 10.92 m2
Đắp đất màu DPC : 6.69 m2
Xáo xới lu lèn K95 : 5.99 m2

B mặt đường tăng cường : 5.05 m
Bù vênh CPĐD : 1.06 m2
B đào đường cũ : 1.78 m
Đào hố móng TNM : 2.98 m2
Đắp trả hố móng TNM : 1.37 m2
Đào hố móng bó cáp : 2.29 m2
Chiếm chỗ K98 : 0.48 m2
Chiếm chỗ K95 : 0.67 m2

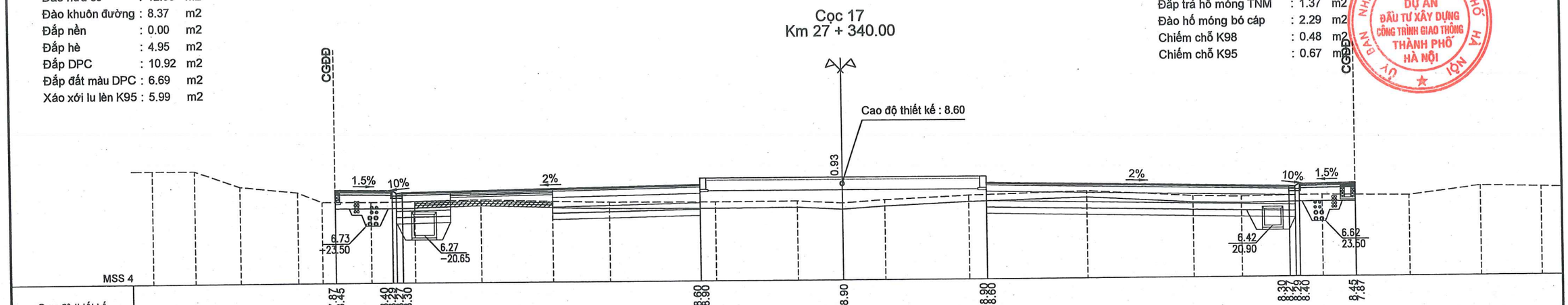

| | | |

B mặt đường mới : 24.35 m
B hè đường trái : 3.00 m
B hè đường phải : 3.00 m
Đào hữu cơ : 9.83 m2
Đánh cấp : 3.37 m2
Đào khuôn đường : 6.08 m2
Đắp nền : 0.56 m2
Đắp hè : 4.84 m2
Đắp DPC : 15.34 m2
Đắp đất màu DPC : 6.69 m2
Xáo xới lu lèn K95 : 5.23 m2
Đắp K95 : 0.85 m2

B mặt đường tăng cường : 5.65 m
Bù vênh CPĐD : 1.64 m2
B đào đường cũ : 1.24 m
Đào hố móng TNM : 0.56 m2
Đắp trả hố móng TNM : 0.23 m2
Đào hố móng bó cáp : 2.11 m3
Chiếm chỗ CPĐD L2 : 0.67 m2
Chiếm chỗ K98 : 0.60 m2
Chiếm chỗ K95 : 0.60 m2

BAN QUẢN LÝ DỰ ÁN ĐẦU TƯ XÂY DỰNG CÔNG TRÌNH GIAO THÔNG THÀNH PHỐ HÀ NỘI
ỦY BAN NHÂN DÂN THÀNH PHỐ HÀ NỘI

Cọc 18
Km 27 + 375.00

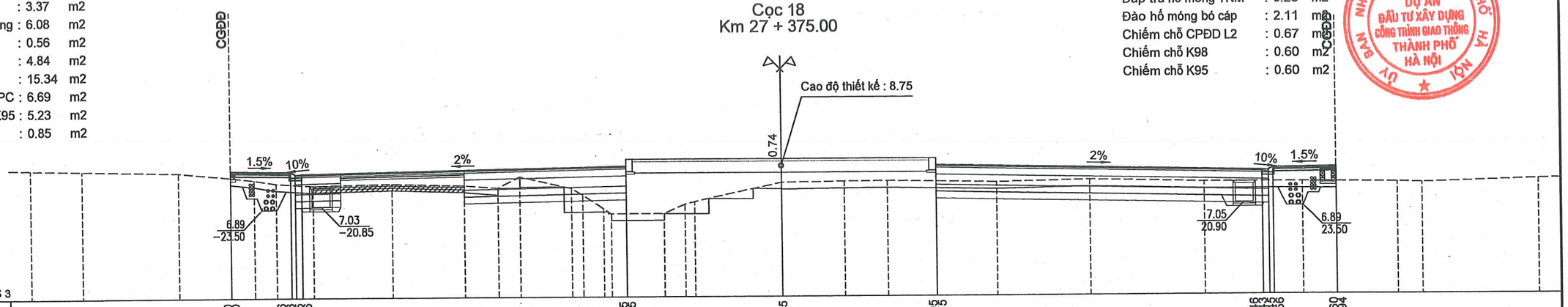

| | | |

B mặt đường mới : 24.28 m
B hè đường trái : 3.00 m
B hè đường phải : 3.00 m
Đào hữu cơ : 12.03 m2
Đánh cấp : 1.22 m2
Đào khuôn đường : 3.14 m2
Đắp nền : 0.00 m2
Đắp hè : 5.12 m2
Đắp DPC : 18.06 m2
Đắp đất màu DPC : 6.69 m2
Xáo xới lu lèn K95 : 5.14 m2
Đắp K95 : 0.92 m2

B mặt đường tăng cường : 5.72 m
Bù vênh CPĐD : 1.82 m2
B đào đường cũ : 1.18 m
Đào hố móng TNM : 0.55 m2
Đắp trả hố móng TNM : 0.22 m2
Đào hố móng bó cáp : 1.96 m2
Chiếm chỗ CPĐD L2 : 0.67 m2
Chiếm chỗ K98 : 0.60 m2
Chiếm chỗ K95 : 0.60 m2

ỦY BAN NHÂN DÂN THÀNH PHỐ HÀ NỘI
BAN QUẢN LÝ DỰ ÁN ĐẦU TƯ XÂY DỰNG CÔNG TRÌNH GIAO THÔNG THÀNH PHỐ HÀ NỘI

Cọc 22
Km 27 + 391.77

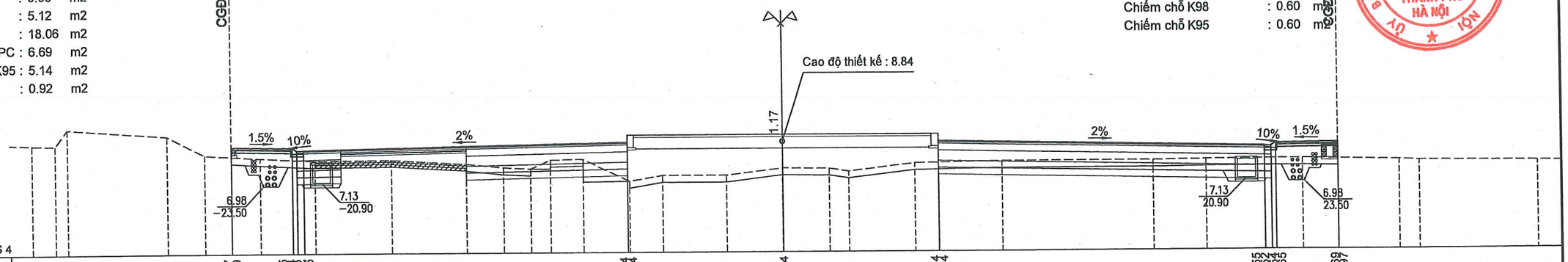

| | | |

B mặt đường mới : 24.26 m
B hè đường trái : 3.00 m
B hè đường phải : 3.00 m
Đào hữu cơ : 11.98 m2
Đánh cấp : 0.71 m2
Đào khuôn đường : 1.41 m2
Đắp nền : 0.00 m2
Đắp hè : 5.70 m2
Đắp DPC : 12.29 m2
Đắp đất màu DPC : 6.69 m2
Xáo xới lu lèn K95 : 4.49 m2
Đắp K95 : 1.57 m2

B mặt đường tăng cường : 5.74 m
Bù vênh CPĐD : 1.91 m2
B đào đường cũ : 1.32 m
Đào hố móng TNM : 0.56 m2
Đắp trả hố móng TNM : 0.23 m2
Đào hố móng bó cáp : 1.56 m2
Chiếm chỗ CPĐD L2 : 0.67 m2
Chiếm chỗ K98 : 0.60 m2
Chiếm chỗ K95 : 0.60 m2

ỦY BAN NHÂN DÂN THÀNH PHỐ HÀ NỘI
BAN QUẢN LÝ DỰ ÁN ĐẦU TƯ XÂY DỰNG CÔNG TRÌNH GIAO THÔNG THÀNH PHỐ HÀ NỘI

Cọc 23
Km 27 + 420.00

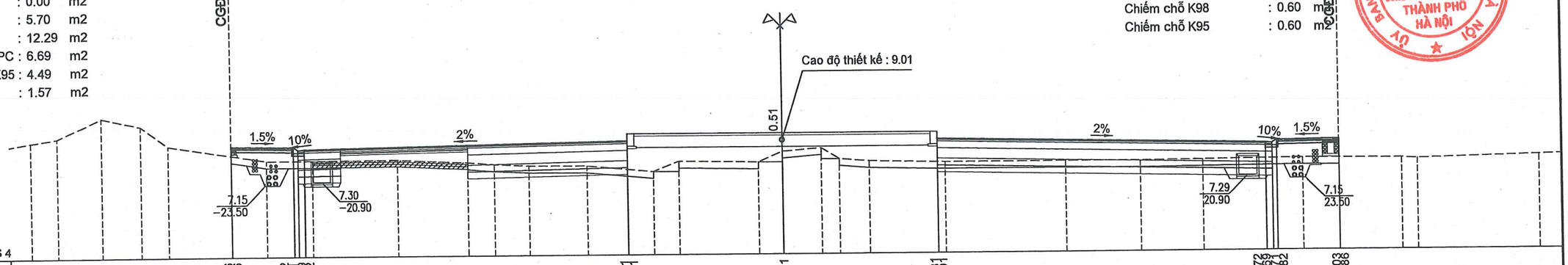

| | | |

B mặt đường mới : 25.04 m
B hè đường trái : 3.00 m
B hè đường phải : 3.00 m
Đào hữu cơ : 12.89 m2
Đào khuôn đường : 1.54 m2
Đắp nền : 0.00 m2
Đắp hè : 6.42 m2
Đắp DPC : 14.47 m2
Đắp đất màu DPC : 6.69 m2
Xáo xới lu lèn K98 : 2.66 m2
Đắp K95 : 4.15 m2

B mặt đường tăng cường : 4.96 m
Bù vênh CPĐD : 0.92 m2
B đào đường cũ : 2.08 m
Đào hố móng TNM : 0.23 m2
Đắp trả hố móng TNM : 0.09 m2
Đào hố móng bó cáp : 1.67 m2
Chiếm chỗ CPĐD L2 : 0.69 m2
Chiếm chỗ K98 : 0.60 m2
Chiếm chỗ K95 : 0.60 m2

Cọc 26
Km 27 + 470.00

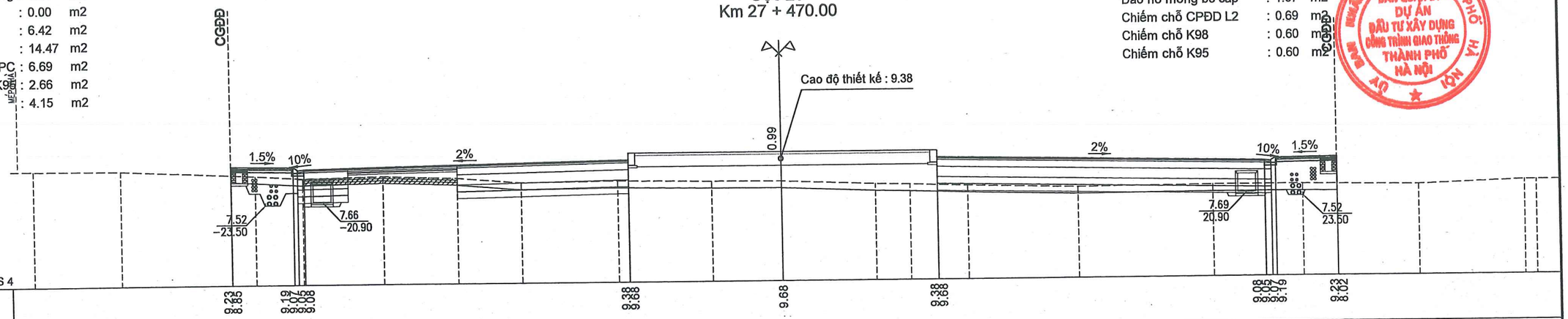

| | | |

B mặt đường mới : 25.12 m
B hè đường trái : 3.00 m
Đào hữu cơ : 12.92 m2
Đào khuôn đường : 1.50 m2
Đắp nền : 4.54 m2
Đắp hè : 1.87 m2
Đắp DPC : 17.08 m2
Đắp đất màu DPC : 6.69 m2
Xáo xới lu lèn K95 : 2.28 m2
Đắp K95 : 4.75 m2

B mặt đường tăng cường : 5.18 m
Bù vênh CPĐD : 0.85 m2
B đào đường cũ : 1.76 m
Đào hố móng TNM : 0.51 m2
Đắp trả hố móng TNM : 0.21 m2
Đào hố móng bó cáp : 2.33 m2
Chiếm chỗ CPĐD L2 : 0.69 m2
Chiếm chỗ K98 : 0.60 m2
Chiếm chỗ K95 : 0.60 m2

Cọc 28
Km 27 + 478.69

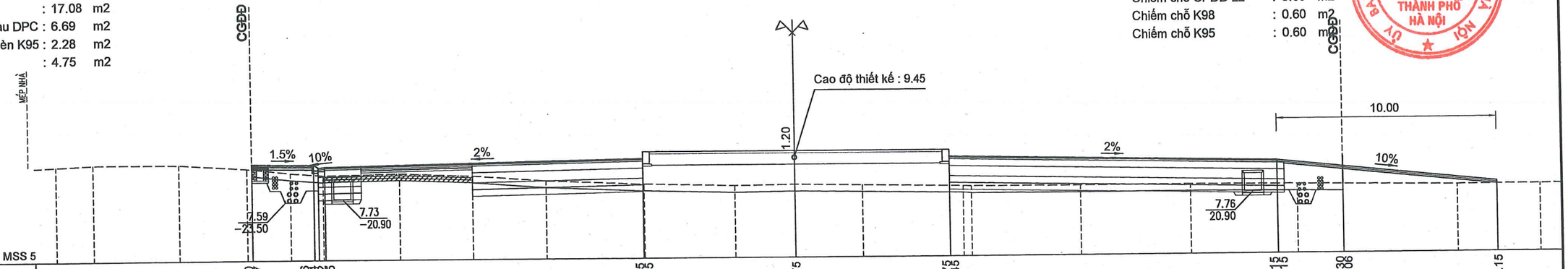

| | | |

B mặt đường mới : 24.82 m
B hè đường trái : 3.00 m
B hè đường phải : 3.00 m
Đào hữu cơ : 12.86 m2
Đào khuôn đường : 1.89 m2
Đắp nền : 0.00 m2
Đắp hè : 6.22 m2
Đắp DPC : 16.92 m2
Đắp đất màu DPC : 6.69 m2
Xáo xới lu lèn K95 : 2.97 m2
Đắp K95 : 3.79 m2

B mặt đường tăng cường : 5.18 m
Bù vênh CPĐD : 0.75 m2
B đào đường cũ : 1.99 m
Đào hố móng TNM : 0.52 m2
Đắp trả hố móng TNM : 0.21 m2
Đào hố móng bó cáp : 1.79 m2
Chiếm chỗ CPĐD L2 : 0.69 m2
Chiếm chỗ K98 : 0.60 m2
Chiếm chỗ K95 : 0.60 m2

SỞ KẾ HOẠCH VÀ ĐẦU TƯ THÀNH PHỐ HÀ NỘI
BAN QUẢN LÝ DỰ ÁN ĐẦU TƯ XÂY DỰNG CÔNG TRÌNH GIAO THÔNG THÀNH PHỐ HÀ NỘI
BAN NHẬN DẠN

Cọc GD220V
Km 27 + 486.61

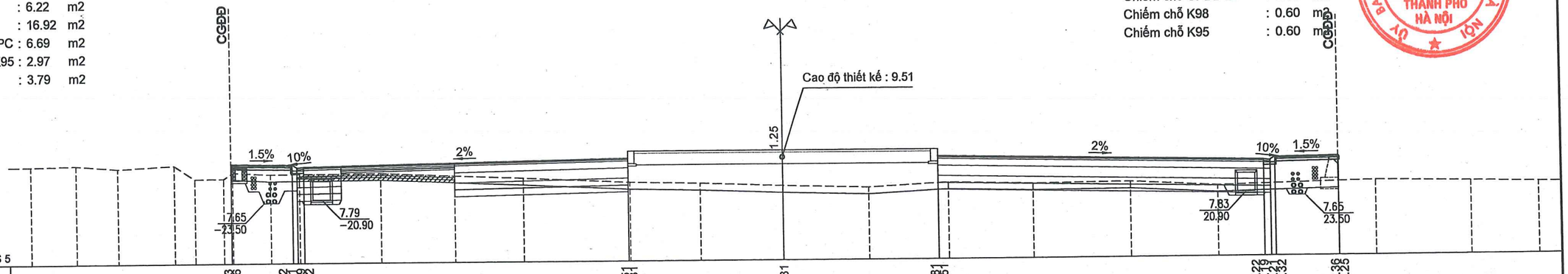

| | | |

B mặt đường mới : 24.56 m
B hè đường trái : 3.00 m
B hè đường phải : 3.00 m
Đào hữu cơ : 12.87 m2
Đào khuôn đường : 1.68 m2
Đắp nền : 0.00 m2
Đắp hè : 5.53 m2
Đắp DPC : 14.71 m2
Đắp đất màu DPC : 6.69 m2
Xáo xới lu lèn K95 : 4.93 m2
Đắp K95 : 1.31 m2

Cọc ND6
Km 27 + 496.68

R = 10000.00
it = -2.00%
ip = -2.00%
w = 0.00

B mặt đường tăng cường : 5.14 m
Bù vênh CPĐD : 0.94 m2
B đào đường cũ : 1.96 m
Đào hố móng TNM : 0.23 m2
Đắp trả hố móng TNM : 0.09 m2
Đào hố móng bó cáp : 2.03 m2
Chiếm chỗ CPĐD L2 : 0.69 m2
Chiếm chỗ K98 : 0.60 m2
Chiếm chỗ K95 : 0.60 m2

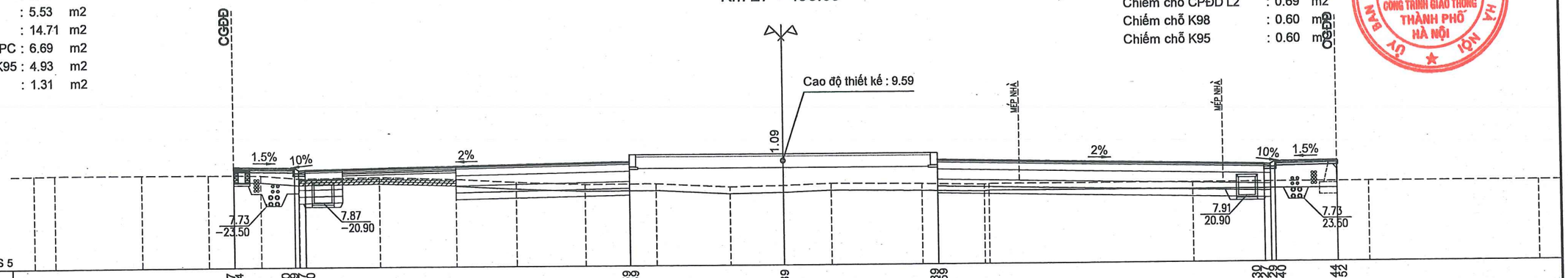

| | | |

B mặt đường mới : 24.74 m
B hè đường trái : 3.00 m
B hè đường phải : 3.00 m
Đào hữu cơ : 12.69 m2
Đào khuôn đường : 2.55 m2
Đắp nền : 0.00 m2
Đắp hè : 5.90 m2
Đắp DPC : 11.59 m2
Đắp đất màu DPC : 6.69 m2
Xáo xới lu lèn K95 : 3.73 m2
Đắp K95 : 3.18 m2

B mặt đường tăng cường : 4.96 m
Bù vênh CPĐD : 0.72 m2
B đào đường cũ : 2.07 m
Đào hố móng TNM : 0.23 m2
Đắp trả hố móng TNM : 0.09 m2
Đào hố móng bó cấp : 1.89 m2
Chiếm chỗ CPĐD L2 : 0.69 m2
Chiếm chỗ K98 : 0.60 m2
Chiếm chỗ K95 : 0.60 m2

R = 10000.00
it = -2.00%
ip = -2.00%
w = 0.00

Cọc 30
Km 27 + 520.00

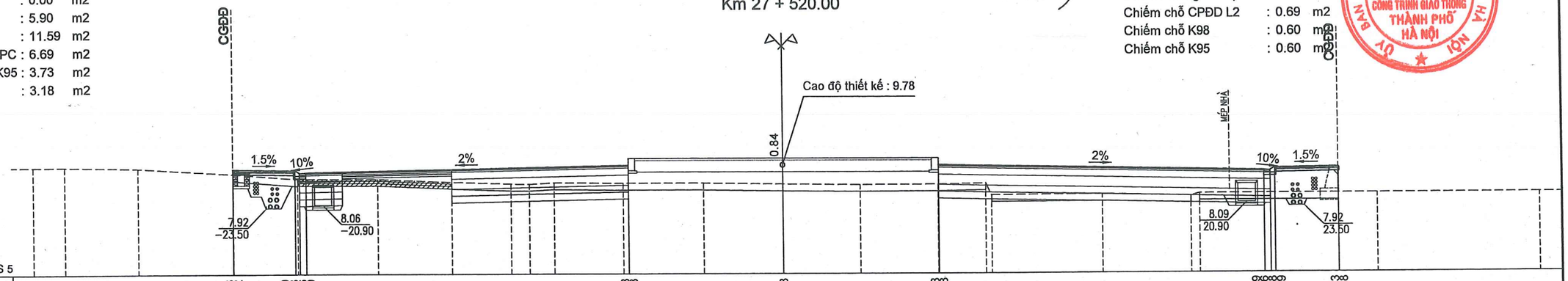

| | | |

B mặt đường mới : 24.75 m
B hè đường trái : 3.00 m
B hè đường phải : 3.00 m
Đào hữu cơ : 12.72 m2
Đào khuôn đường : 3.19 m2
Đắp nền : 1.95 m2
Đào khuôn hè : 0.02 m2
Đắp hè : 6.25 m2
Đắp DPC : 11.68 m2
Đắp đất màu DPC : 6.69 m2
Xáo xới lu lèn K95 : 2.99 m2
Đắp K95 : 3.95 m2

B mặt đường tăng cường : 4.95 m
Bù vênh ĐD trộn nhựa nóng : 0.09 m2
Bù vênh CPĐD : 0.15 m2
B đào đường cũ : 2.36 m
Đào hố móng bó cáp : 1.97 m2
Chiếm chỗ CPĐD L2 : 0.69 m2
Chiếm chỗ K98 : 0.60 m2
Chiếm chỗ K95 : 0.60 m2

R = 10000.00
it = -2.00%
ip = -2.00%
w = 0.00

Cọc 31
Km 27 + 550.00

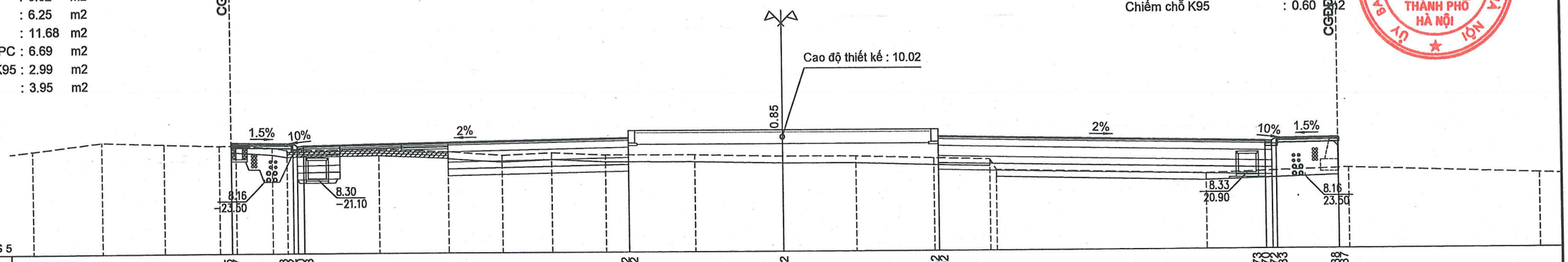

| | | |

B mặt đường mới : 37.45 m
B hè đường trái : 3.00 m
B hè đường phải : 1.48 m
Đào hữu cơ : 12.05 m2
Đào khuôn đường : 2.19 m2
Đắp nền : 4.74 m2
Đào khuôn hè : 0.03 m2
Đắp hè : 3.64 m2
Xáo xới lu lèn K95 : 2.38 m2
Đắp K95 : 8.36 m2

B mặt đường tăng cường : 6.55 m
Bù vênh ĐD trộn nhựa nóng : 0.08 m2
Bù vênh CPĐD : 0.38 m2
B đào đường cũ : 2.41 m
Đào hố móng TNM : 0.21 m2
Đắp trả hố móng TNM : 0.08 m2
Đào hố móng bó cáp : 1.92 m2
Chiếm chỗ CPĐD L2 : 0.68 m2
Chiếm chỗ K98 : 0.60 m2
Chiếm chỗ K95 : 0.60 m2

R = 10000.00
it = -2.00%
ip = -2.00%
w = 0.00

Cọc 33
Km 27 + 578.46

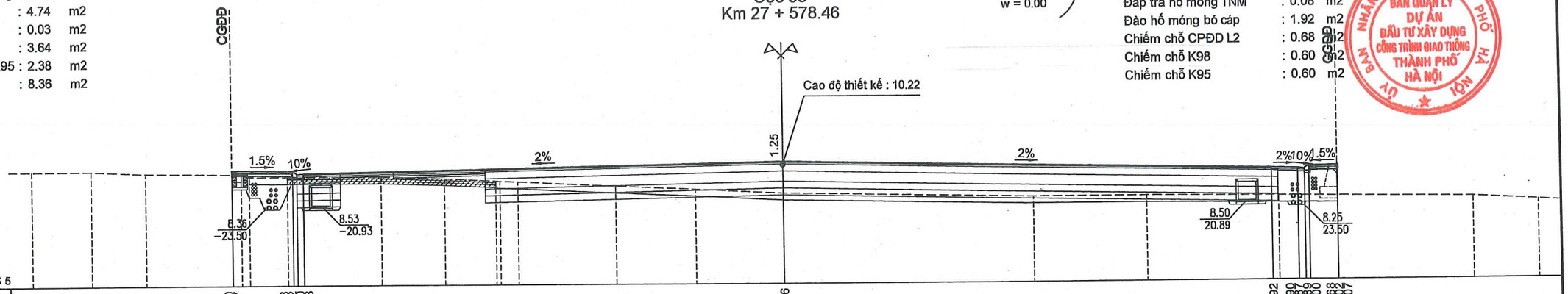

| | | |

B mặt đường mới : 37.14 m
B hè đường trái : 3.00 m
Đào hữu cơ : 12.15 m2
Đào khuôn đường : 2.32 m2
Đắp nền : 5.14 m2
Đào khuôn hè : 0.02 m2
Đắp hè : 1.43 m2
Xáo xới lu lèn K95 : 3.81 m2
Đắp K95 : 6.83 m2

B mặt đường tăng cường : 6.86 m
Bù vênh ĐD trộn nhựa nóng : 0.04 m2
Bù vênh CPĐD : 0.43 m2
B đào đường cũ : 2.62 m
Đào hố móng TNM : 0.31 m2
Đắp trả hố móng TNM : 0.13 m2
Đào hố móng bó cáp : 2.26 m2
Chiếm chỗ CPĐD L2 : 0.67 m2
Chiếm chỗ K98 : 0.60 m2
Chiếm chỗ K95 : 0.60 m2

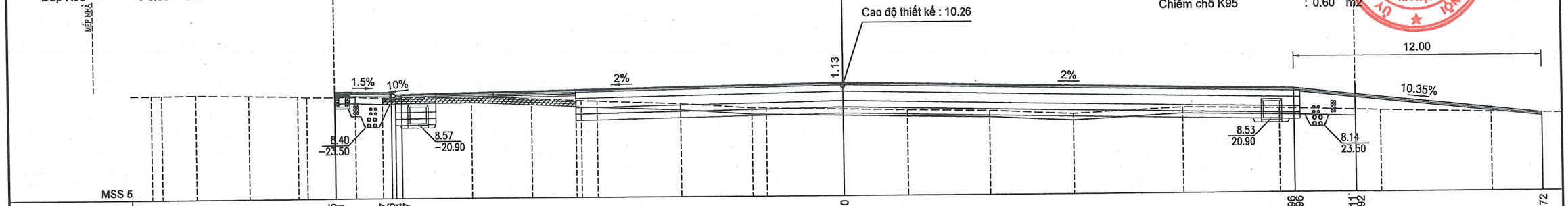

| | | |

B mặt đường mới : 36.85 m
B hè đường trái : 3.00 m
B hè đường phải : 3.00 m
Đào hữu cơ : 12.07 m2
Đào khuôn đường : 20.41 m2
Đào nền : 3.62 m2
Đắp nền : 0.00 m2
Đào khuôn hè : 0.68 m2
Đào hè : 0.67 m2
Đắp hè : 1.56 m2
Xáo xới lu lèn K95 : 9.92 m2

SỞ GIAO THÔNG VẬN TẢI HÀ NỘI
THẨM ĐỊNH
Theo Văn bản số:...../.....
Ngày.....tháng.....năm 20.....
Ký tên:.....

Cọc H6
Km 27 + 600.00

R = 10000.00
it = -2.00%
ip = -2.00%
w = 0.00

B mặt đường tăng cường : 6.85 m
Bù vênh ĐD trộn nhựa nóng : 0.08 m2
Bù vênh CPĐD : 0.59 m2
B đào đường cũ : 2.66 m
Đào hố móng TNM : 0.34 m2
Đắp trả hố móng TNM : 0.14 m2
Đào hố móng bó cáp : 4.38 m2
Chiếm chỗ CPĐD L2 : 0.64 m2
Chiếm chỗ K98 : 0.60 m2
Chiếm chỗ K95 : 0.60 m2

ỦY BAN NHÂN DÂN THÀNH PHỐ HÀ NỘI
BAN QUẢN LÝ DỰ ÁN ĐẦU TƯ XÂY DỰNG CÔNG TRÌNH GIAO THÔNG THÀNH PHỐ HÀ NỘI

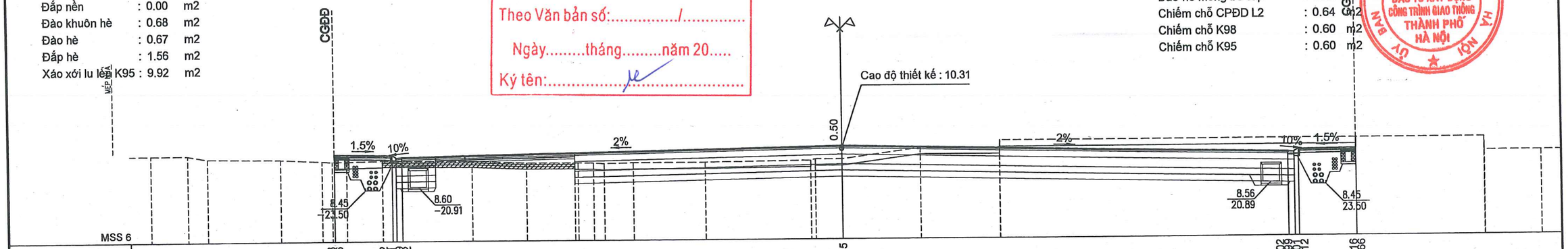

| | | |

B mặt đường mới : 21.17 m
B hè đường phải : 3.00 m
Đào hữu cơ : 12.14 m2
Đào khuôn đường : 8.33 m2
Đắp nền : 0.17 m2
Đắp hè : 2.17 m2
Đắp DPC : 7.74 m2
Đắp đất màu DPC : 6.69 m2
Xáo xới lu lèn K95 : 5.72 m2

B mặt đường tăng cường : 8.83 m
Bù vênh ĐD trộn nhựa nóng : 0.02 m2
Bù vênh CPĐD : 0.68 m2
B đào đường cũ : 0.40 m
Đào hố móng TNM : 0.31 m2
Đắp trả hố móng TNM : 0.12 m2
Đào hố móng bó cáp : 3.31 m2
Chiếm chỗ CPĐD L2 : 0.32 m2
Chiếm chỗ K98 : 0.30 m2
Chiếm chỗ K95 : 0.30 m2

R = 10000.00
it = -2.00%
ip = -2.00%
w = 0.00

Cọc DG
Km 27 + 637.00

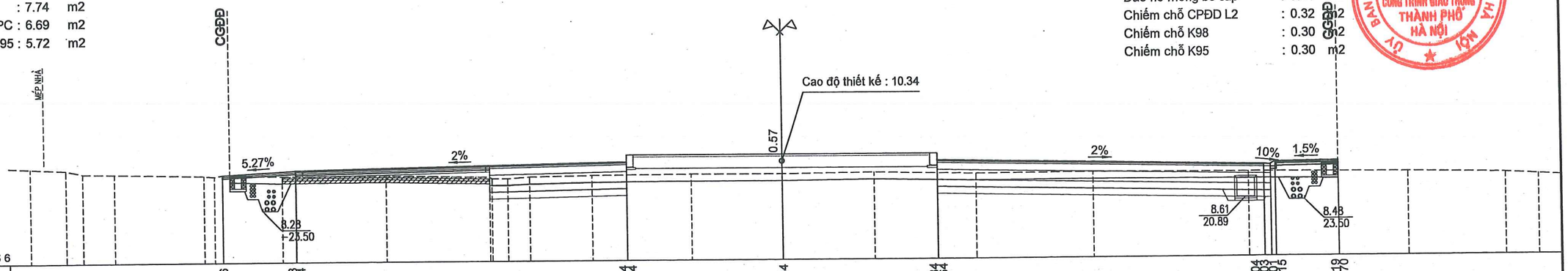

| | | |

B mặt đường mới : 23.12 m
B hè đường trái : 3.00 m
B hè đường phải : 3.00 m
Đào hữu cơ : 12.09 m2
Đào khuôn đường : 11.21 m2
Đắp nền : 0.00 m2
Đào khuôn hè : 0.01 m2
Đắp hè : 3.07 m2
Đắp DPC : 6.68 m2
Đắp đất màu DPC : 6.69 m2
Xáo xới lu lèn K95 : 6.29 m2

B mặt đường tăng cường : 6.58 m
Bù vênh ĐD trộn nhựa nóng : 0.09 m2
Bù vênh CPĐD : 0.97 m2
B đào đường cũ : 3.13 m
Đào hố móng bó cáp : 3.50 m2
Chiếm chỗ CPĐD L2 : 0.46 m2
Chiếm chỗ K98 : 0.37 m2
Chiếm chỗ K95 : 0.37 m2

R = 10000.00
it = -2.00%
ip = -2.00%
w = 0.00

Cọc TD6
Km 27 + 666.68

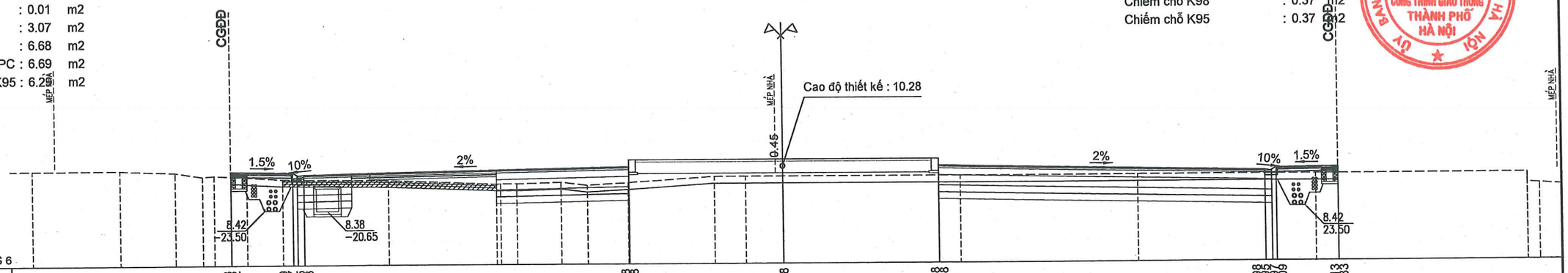

| | | |

B mặt đường mới : 22.54 m
B hè đường trái : 3.00 m
B hè đường phải : 3.00 m
Đào hữu cơ : 12.18 m2
Đào khuôn đường : 5.81 m2
Đắp nền : 0.00 m2
Đắp hè : 4.51 m2
Đắp DPC : 9.45 m2
Đắp đất màu DPC : 6.69 m2
Xáo xới lu lèn K95 : 5.34 m2

SỞ GIAO THÔNG VẬN TẢI HÀ NỘI
THẨM ĐỊNH
Theo Văn bản số:...../.....
Ngày.....tháng.....năm 20.....
Ký tên:.....

Cọc H7
Km 27 + 700.00

R = 10000.00
it = -2.00%
ip = -2.00%
w = 0.00

B mặt đường tăng cường : 7.16 m
Bù vênh CPĐD : 2.36 m2
B đào đường cũ : 2.24 m
Đào hố móng TNM : 0.78 m2
Đắp trả hố móng TNM : 0.31 m2
Đào hố móng bó cáp : 2.38 m2
Chiếm chỗ CPĐD L2 : 0.86 m2
Chiếm chỗ K98 : 0.74 m2
Chiếm chỗ K95 : 0.74 m2

ỦY BAN NHÂN DÂN THÀNH PHỐ HÀ NỘI
BAN QUẢN LÝ DỰ ÁN ĐẦU TƯ XÂY DỰNG CÔNG TRÌNH GIAO THÔNG THÀNH PHỐ HÀ NỘI

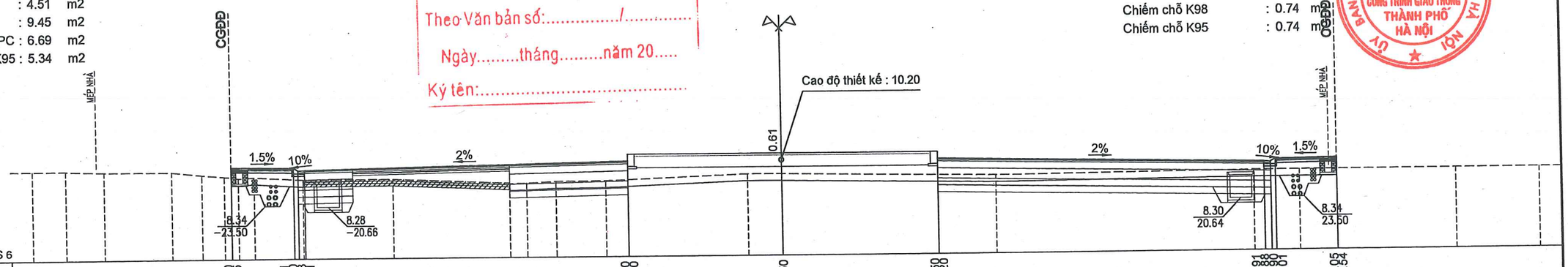

| | | |

B mặt đường mới : 21.95 m
B hè đường trái : 3.00 m
B hè đường phải : 3.00 m
Đào hữu cơ : 12.19 m2
Đào khuôn đường : 8.38 m2
Đắp nền : 0.00 m2
Đắp hè : 4.24 m2
Đắp DPC : 7.40 m2
Đắp đất màu DPC : 6.69 m2
Xáo xới lu lèn K95 : 5.16 m2

B mặt đường tăng cường : 7.75 m
Bù vênh CPĐD : 3.51 m2
B đào đường cũ : 1.58 m
Đào hố móng TNM : 0.86 m2
Đắp trả hố móng TNM : 0.34 m2
Đào hố móng bó cáp : 2.62 m2
Chiếm chỗ CPĐD L2 : 0.78 m2
Chiếm chỗ K98 : 0.74 m2
Chiếm chỗ K95 : 0.74 m2

R = 10000.00
it = -2.00%
ip = -2.00%
w = 0.00

Cọc 39
Km 27 + 740.00

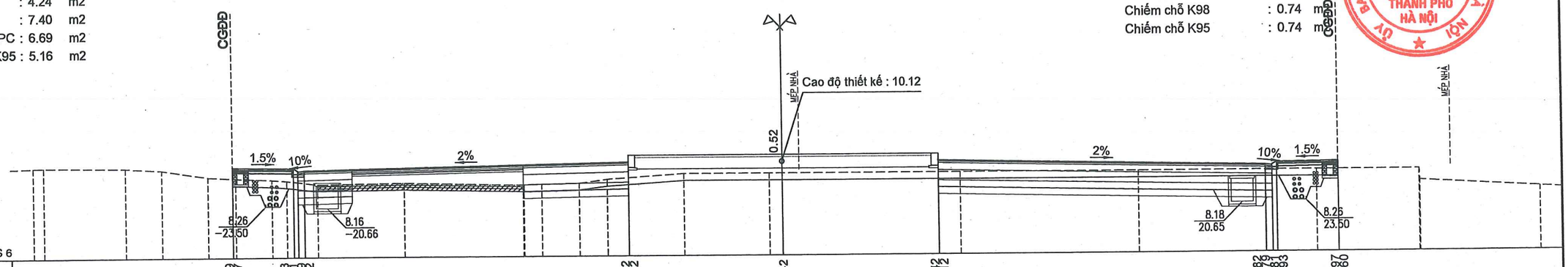

| | | |

B mặt đường mới : 21.86 m
B hè đường trái : 3.00 m
B hè đường phải : 3.00 m
Đào hữu cơ : 11.77 m2
Đánh cấp : 0.28 m2
Đào khuôn đường : 3.46 m2
Đắp nền : 0.00 m2
Đắp hè : 5.54 m2
Đắp DPC : 13.42 m2
Đắp đất màu DPC : 6.69 m2
Xáo xới lu lèn K95 : 5.12 m2
Đắp K95 : 0.00 m2

B mặt đường tăng cường : 7.84 m
Bù vênh CPĐD : 3.18 m2
B đào đường cũ : 1.44 m
Đào hố móng TNM : 0.90 m2
Đắp trả hố móng TNM : 0.36 m2
Đào hố móng bó cáp : 1.68 m2
Chiếm chỗ CPĐD L2 : 0.74 m2
Chiếm chỗ K98 : 0.74 m2
Chiếm chỗ K95 : 0.74 m2

R = 10000.00
it = -2.00%
ip = -2.00%
w = 0.00

Cọc PG6
Km 27 + 762.56

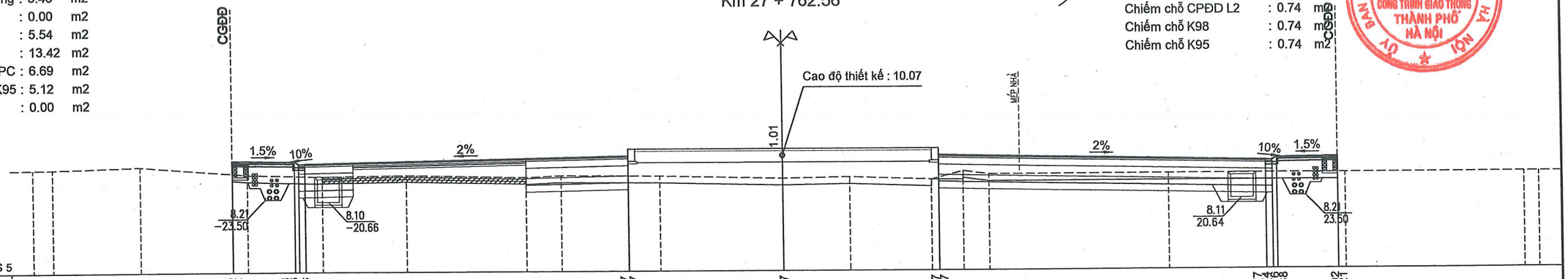

| | | |

B mặt đường mới : 22.16 m
B hè đường trái : 0.85 m
B hè đường phải : 3.00 m
Đào hữu cơ : 12.21 m2
Đào khuôn đường : 6.13 m2
Đắp nền : 0.72 m2
Đắp hè : 2.91 m2
Đắp DPC : 12.08 m2
Đắp đất màu DPC : 6.69 m2
Xáo xới lu lèn K95 : 5.05 m2
Đắp K95 : 0.07 m2

R = 10000.00
it = -2.00%
ip = -2.00%
w = 0.00

B mặt đường tăng cường : 7.84 m
Bù vênh CPĐD : 3.31 m2
B đào đường cũ : 1.44 m
Đào hố móng TNM : 1.84 m2
Đắp trả hố móng TNM : 0.73 m2
Đào hố móng bó cáp : 2.46 m2
Chiếm chỗ CPĐD L2 : 0.73 m2
Chiếm chỗ K98 : 0.74 m2
Chiếm chỗ K95 : 0.74 m2

ỦY BAN NHÂN DÂN THÀNH PHỐ HÀ NỘI
BAN QUẢN LÝ DỰ ÁN ĐẦU TƯ XÂY DỰNG CÔNG TRÌNH GIAO THÔNG THÀNH PHỐ HÀ NỘI

Cọc 41
Km 27 + 765.65

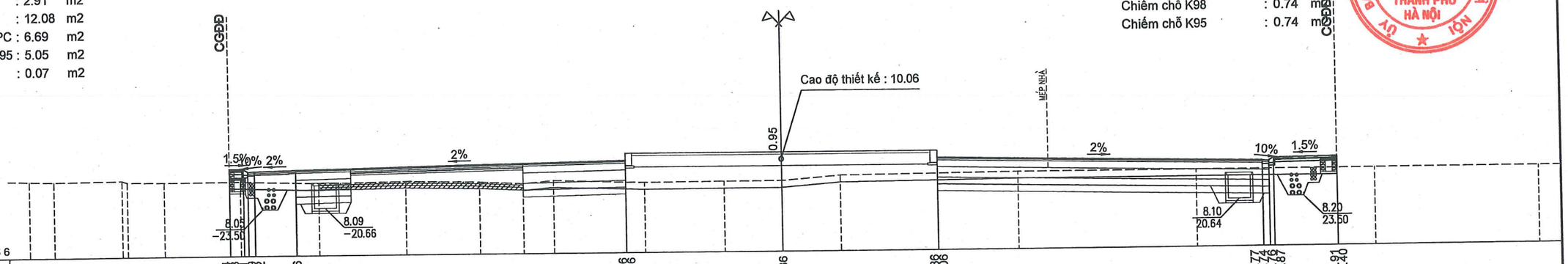

| | | |

B mặt đường mới : 22.82 m
B hè đường trái : 1.50 m
Đào hữu cơ : 12.37 m2
Đào khuôn đường : 8.06 m2
Đắp nền : 1.64 m2
Đắp hè : 1.23 m2
Đắp DPC : 8.58 m2
Đắp đất màu DPC : 6.69 m2
Xáo xới lu lèn K95 : 5.23 m2

B mặt đường tăng cường : 7.48 m
Bù vênh CPĐD : 2.62 m2
B đào đường cũ : 1.26 m
Đào hố móng TNM : 1.87 m2
Đắp trả hố móng TNM : 0.75 m2
Đào hố móng bó cáp : 3.17 m2
Chiếm chỗ CPĐD L2 : 0.71 m2
Chiếm chỗ K98 : 0.74 m2
Chiếm chỗ K95 : 0.74 m2

R = 10000.00
it = -2.00%
ip = -2.00%
w = 0.00

Cọc 42
Km 27 + 775.00

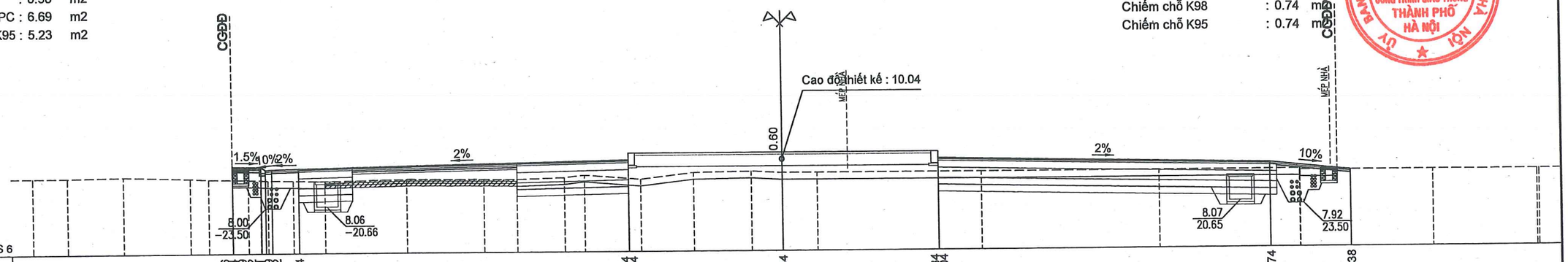

| | | |

B mặt đường mới : 22.89 m
B hè đường trái : 3.00 m
B hè đường phải : 2.04 m
Đào hữu cơ : 11.40 m2
Đánh cấp : 0.73 m2
Đào khuôn đường : 1.69 m2
Đắp nền : 3.35 m2
Đắp hè : 4.63 m2
Đắp DPC : 11.46 m2
Đắp đất màu DPC : 6.69 m2
Xáo xới lu lèn K95 : 1.48 m2
Đắp K95 : 4.35 m2

B mặt đường tăng cường : 7.11 m
Bù vênh CPĐD : 2.20 m2
B đào đường cũ : 1.08 m
Đào hố móng TNM : 0.73 m2
Đắp trả hố móng TNM : 0.30 m2
Đào hố móng bó cáp : 0.84 m2
Chiếm chỗ CPĐD L2 : 0.70 m2
Chiếm chỗ K98 : 0.74 m2
Chiếm chỗ K95 : 0.74 m2

R = 10000.00
it = -2.00%
ip = -2.00%
w = 0.00

Cọc DG
Km 27 + 779.00

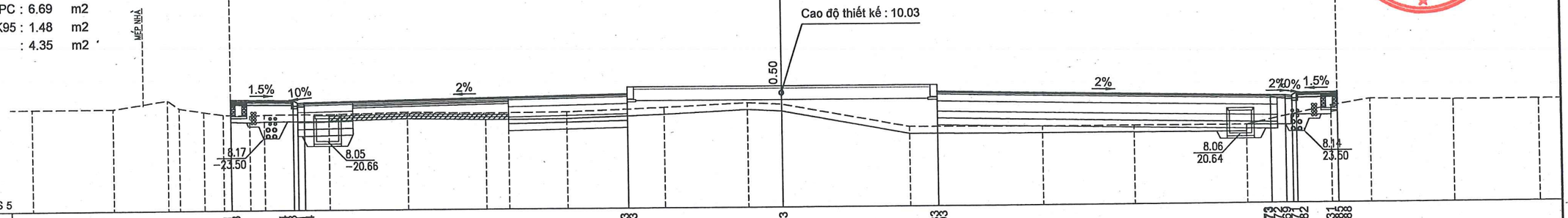

| | | |

B mặt đường mới : 21.22 m
B hè đường trái : 3.00 m
B hè đường phải : 3.00 m
Đào hữu cơ : 12.17 m2
Đào khuôn đường : 9.60 m2
Đắp nền : 0.00 m2
Đào khuôn hè : 0.00 m2
Đắp hè : 4.89 m2
Đắp DPC : 7.07 m2
Đắp đất màu DPC : 6.69 m2
Xáo xới lu lèn K95 : 4.92 m2

SỞ GIAO THÔNG VẬN TẢI HÀ NỘI
THẨM ĐỊNH
Theo Văn bản số:...../.....
Ngày.....tháng.....năm 20.....
Ký tên:.....

Cọc H8
Km 27 + 800.00

R = 10000.00
it = -2.00%
ip = -2.00%
w = 0.00

B mặt đường tăng cường : 8.48 m
Bù vênh CPĐD : 3.01 m2
B đào đường cũ : 0.95 m
Đào hố móng TNM : 0.97 m2
Đắp trả hố móng TNM : 0.39 m2
Đào hố móng bó cáp : 2.12 m2
Chiếm chỗ CPĐD L2 : 0.66 m2
Chiếm chỗ K98 : 0.74 m2
Chiếm chỗ K95 : 0.74 m2

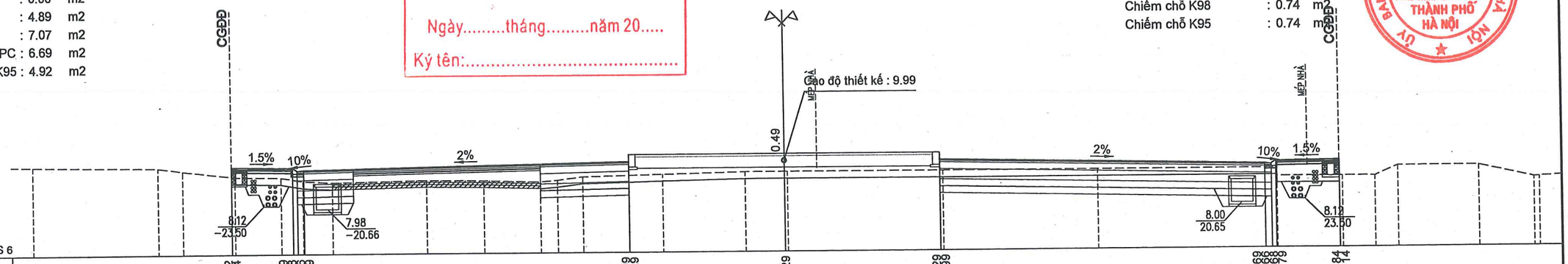

| | | |

B mặt đường mới : 20.05 m
B hè đường trái : 3.00 m
B hè đường phải : 3.00 m
Đào hữu cơ : 11.42 m2
Đánh cấp : 0.27 m2
Đào khuôn đường : 8.64 m2
Đắp nền : 0.00 m2
Đào khuôn hè : 0.02 m2
Đắp hè : 3.02 m2
Đắp DPC : 9.01 m2
Đắp đất màu DPC : 6.69 m2
Xáo xới lu lèn K95 : 4.56 m2

B mặt đường tăng cường : 9.65 m
Bù vênh CPĐD : 2.23 m2
B đào đường cũ : 0.99 m
Đào hố móng TNM : 1.05 m2
Đắp trả hố móng TNM : 0.43 m2
Đào hố móng bó cáp : 3.45 m2
Chiếm chỗ CPĐD L2 : 0.58 m2
Chiếm chỗ K98 : 0.74 m2
Chiếm chỗ K95 : 0.74 m2

R = 10000.00
it = -2.00%
ip = -2.00%
w = 0.00

Cọc 45
Km 27 + 840.00

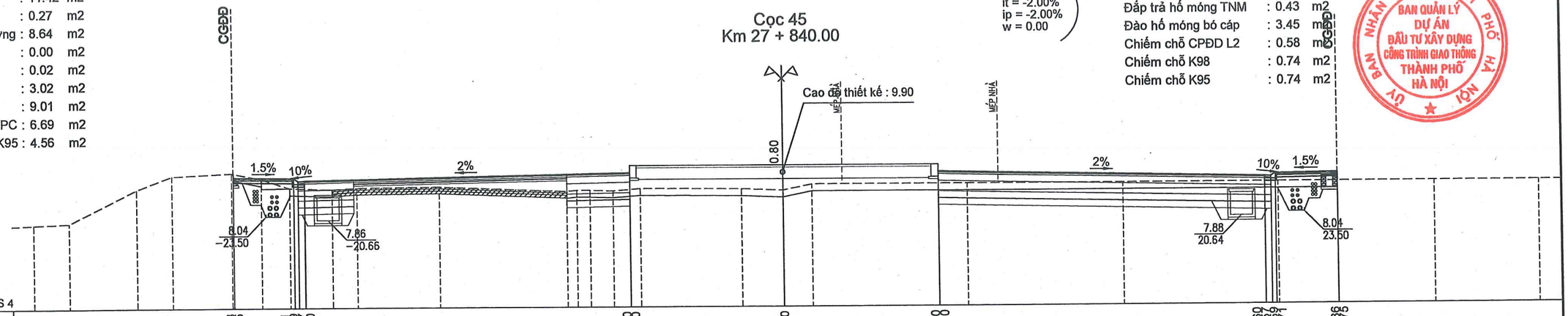

| | | |

B mặt đường mới : 19.49 m
B hè đường trái : 3.00 m
Đào hữu cơ : 11.80 m2
Đào khuôn đường : 8.15 m2
Đắp nền : 0.56 m2
Đắp hè : 1.10 m2
Đắp DPC : 7.11 m2
Đắp đất màu DPC : 6.69 m2
Xáo xới lu lèn K95 : 4.43 m2

B mặt đường tăng cường : 10.51 m
Bù vênh ĐD trộn nhựa nóng : 0.17 m2
Bù vênh CPĐD : 0.81 m2
B đào đường cũ : 0.20 m
Đào hố móng TNM : 1.05 m2
Đắp trả hố móng TNM : 0.43 m2
Đào hố móng bó cáp : 3.77 m2
Chiếm chỗ CPĐD L2 : 0.57 m2
Chiếm chỗ K98 : 0.74 m2
Chiếm chỗ K95 : 0.74 m2

R = 10000.00
it = -2.00%
ip = -2.00%
w = 0.00

Cọc 46
Km 27 + 864.76

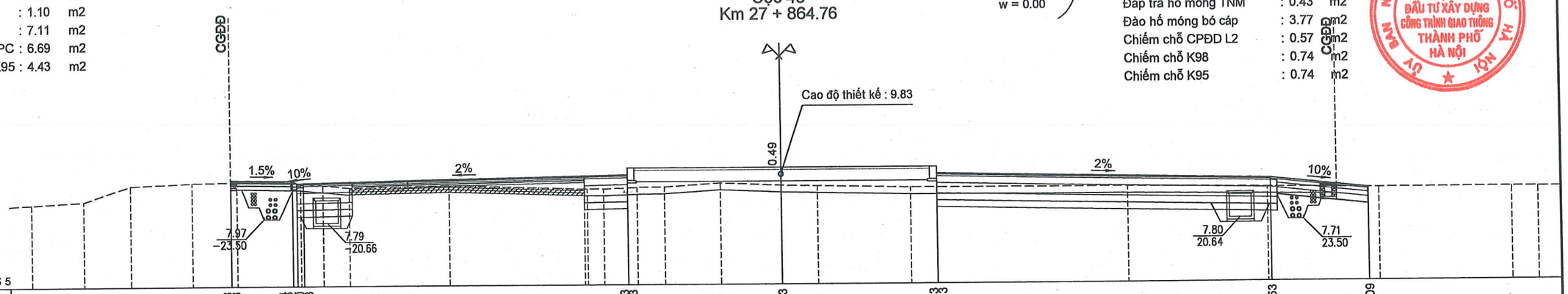

| | | |

B mặt đường mới : 19.16 m
B hè đường trái : 3.00 m
B hè đường phải : 3.00 m
Đào hữu cơ : 11.62 m2
Đào khuôn đường : 13.62 m2
Đắp nền : 0.00 m2
Đào khuôn hè : 0.04 m2
Đắp hè : 1.28 m2
Đắp DPC : 4.05 m2
Đắp đất màu DPC : 6.81 m2
Xáo xới lu lèn K95 : 4.16 m2

B mặt đường tăng cường : 10.84 m
Bù vênh ĐD trộn nhựa nóng : 0.07 m2
Bù vênh CPĐD : 0.34 m2
B đào đường cũ : 0.20 m
Đào hố móng TNM : 2.11 m2
Đắp trả hố móng TNM : 0.86 m2
Đào hố móng bó cáp : 3.91 m2
Chiếm chỗ CPĐD L2 : 0.59 m2
Chiếm chỗ K98 : 0.74 m2
Chiếm chỗ K95 : 0.74 m2

R = 10000.00
it = -2.00%
ip = -2.00%
w = 0.00

Cọc 48
Km 27 + 880.00

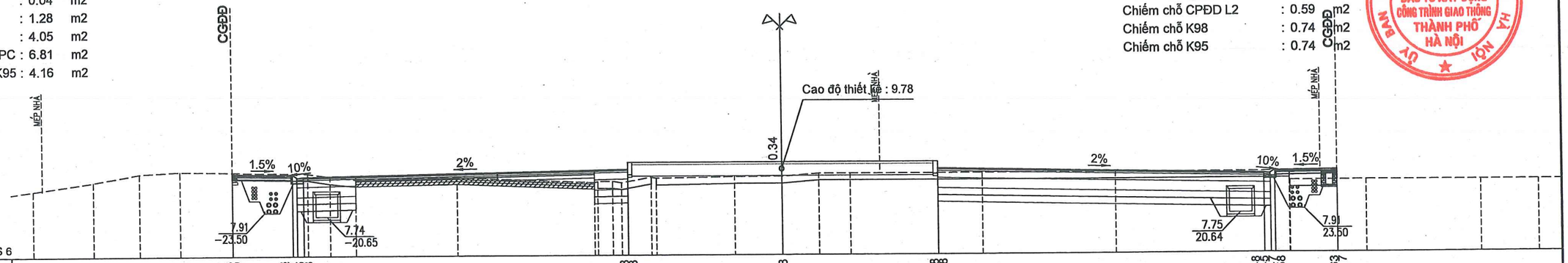

| | | |

B mặt đường mới : 18.69 m
B hè đường trái : 3.00 m
B hè đường phải : 3.00 m
Đào hữu cơ : 11.57 m2
Đào khuôn đường : 13.53 m2
Đắp nền : 0.00 m2
Đào khuôn hè : 0.03 m2
Đắp hè : 2.17 m2
Đắp DPC : 3.04 m2
Đắp đất màu DPC : 6.69 m2
Xáo xới lu lèn K95 : 4.02 m2

B mặt đường tăng cường : 11.31 m
Bù vênh ĐD trộn nhựa nóng : 0.11 m2
Bù vênh CPĐD : 0.49 m2
B đào đường cũ : 0.40 m
Đào hố móng TNM : 2.04 m2
Đắp trả hố móng TNM : 0.83 m2
Đào hố móng bó cáp : 4.51 m2
Chiếm chỗ CPĐD L2 : 0.62 m2
Chiếm chỗ K98 : 0.74 m2
Chiếm chỗ K95 : 0.74 m2

R = 10000.00
it = -2.00%
ip = -2.00%
w = 0.00

Cọc 49
Km 27 + 916.83

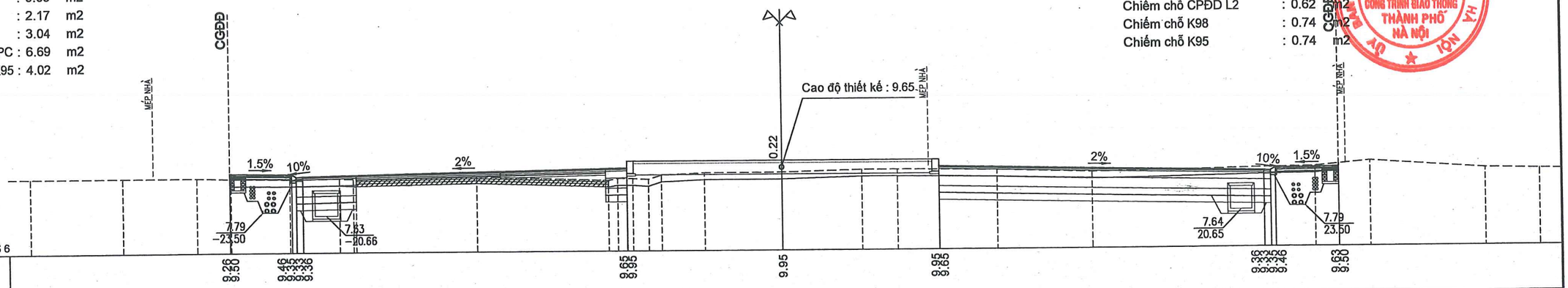

| | | |

B mặt đường mới : 19.05 m
B hè đường trái : 3.00 m
B hè đường phải : 3.00 m
Đào hữu cơ : 11.42 m2
Đào khuôn đường : 14.08 m2
Đào nền : 0.01 m2
Đắp nền : 0.00 m2
Đào khuôn hè : 0.32 m2
Đào hè : 0.00 m2
Đắp hè : 1.87 m2
Đắp DPC : 3.94 m2
Đắp đất màu DPC : 6.69 m2
Xáo xới lu lèn K95 : 4.02 m2

B mặt đường tăng cường : 10.95 m
Bù vênh ĐD trộn nhựa nóng : 0.07 m2
Bù vênh CPĐD : 0.46 m2
B đào đường cũ : 0.40 m
Đào hố móng TNM : 2.03 m2
Đắp trả hố móng TNM : 0.82 m2
Đào hố móng bó cáp : 4.57 m2
Chiếm chỗ CPĐD L2 : 0.62 m2
Chiếm chỗ K98 : 0.74 m2
Chiếm chỗ K95 : 0.74 m2

R = 10000.00
it = -2.00%
ip = -2.00%
w = 0.00

Cọc 50
Km 27 + 920.78

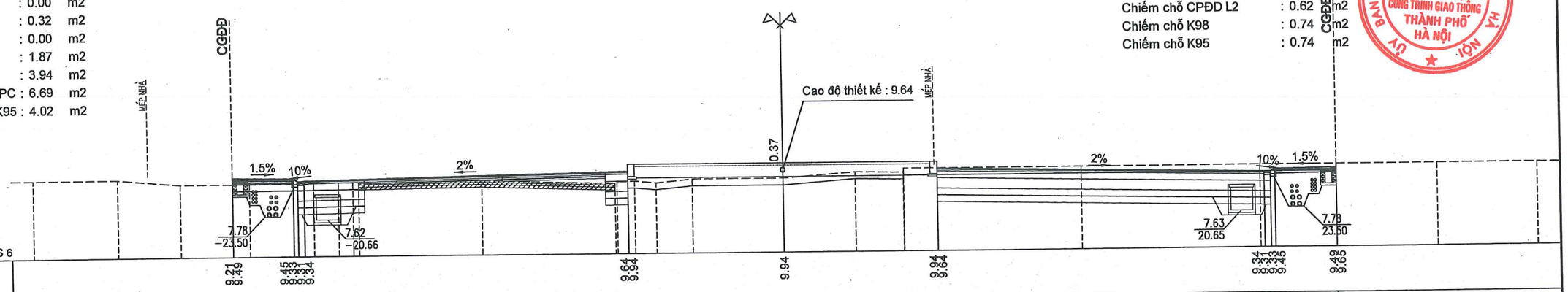

| | | |

B mặt đường mới : 19.00 m
B hè đường trái : 3.00 m
B hè đường phải : 3.00 m
Đào hữu cơ : 11.55 m2
Đào khuôn đường : 13.91 m2
Đào nền : 0.03 m2
Đắp nền : 0.00 m2
Đào khuôn hè : 0.37 m2
Đào hè : 0.00 m2
Đắp hè : 1.72 m2
Đắp DPC : 2.14 m2
Đắp đất màu DPC : 4.69 m2
Xáo xới lu lèn K95 : 4.02 m2

R = 10000.00
it = -2.00%
ip = -2.00%
w = 0.00

Cọc KM28CU
Km 27 + 926.44

B mặt đường tăng cường : 11.00 m
Bù vênh ĐD trộn nhựa nóng : 0.17 m2
Bù vênh CPĐD : 0.31 m2
B đào đường cũ : 0.40 m
Đào hố móng TNM : 2.03 m2
Đắp trả hố móng TNM : 0.82 m2
Đào hố móng bó cáp : 4.66 m2
Chiếm chỗ CPĐD L2 : 0.63 m2
Chiếm chỗ K98 : 0.74 m2
Chiếm chỗ K95 : 0.74 m2

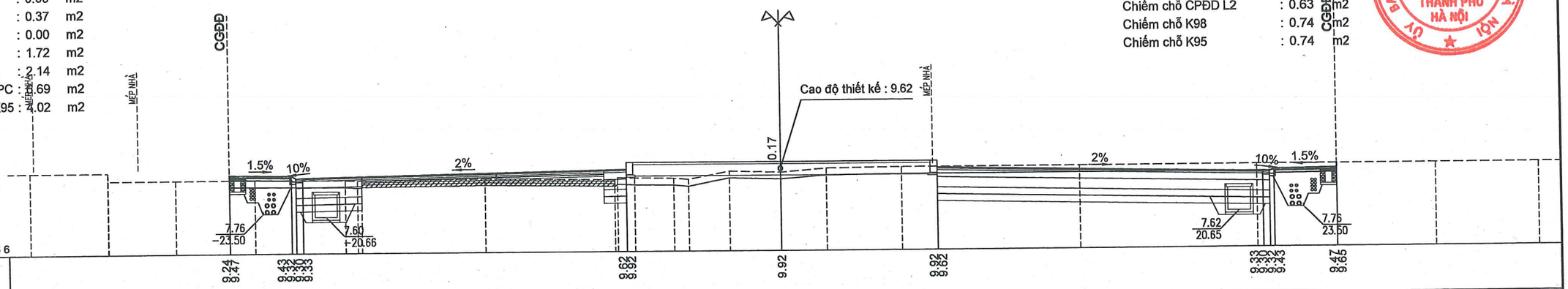

| | | |

B mặt đường mới : 18.25 m
B hè đường trái : 3.00 m
B hè đường phải : 3.00 m
Đào hữu cơ : 11.52 m2
Đào khuôn đường : 13.31 m2
Đắp nền : 0.00 m2
Đắp hè : 2.47 m2
Đắp DPC : 2.63 m2
Đắp đất màu DPC : 6.69 m2
Xáo xới lu lèn K95 : 3.63 m2

R = 10000.00
it = -2.00%
ip = -2.00%
w = 0.00

Cọc 53
Km 27 + 937.66

B mặt đường tăng cường : 10.07 m
Bù vênh ĐD trộn nhựa nóng : 0.28 m2
Bù vênh CPĐD : 0.83 m2
B đào đường cũ : 0.40 m
Đào hố móng TNM : 2.01 m2
Đắp trả hố móng TNM : 0.81 m2
Đào hố móng bó cáp : 4.55 m2
Chiếm chỗ CPĐD L2 : 0.64 m2
Chiếm chỗ K98 : 0.74 m2
Chiếm chỗ K95 : 0.74 m2

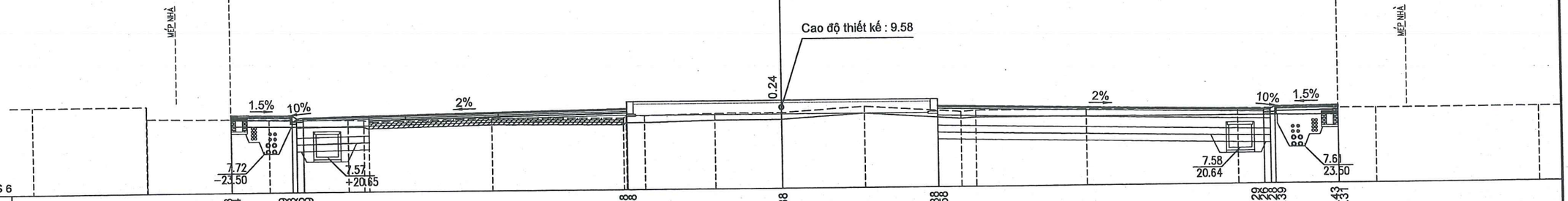

| | | |

B mặt đường mới : 19.00 m
B hè đường trái : 3.00 m
B hè đường phải : 3.00 m
Đào hữu cơ : 11.49 m2
Đào khuôn đường : 14.06 m2
Đào nền : 2.69 m2
Đắp nền : 0.00 m2
Đào khuôn hè : 0.16 m2
Đắp hè : 1.27 m2
Đắp DPC : 1.79 m2
Đắp đất màu DPC : 6.69 m2
Xáo xới lu lèn K95 : 4.14 m2

B mặt đường tăng cường : 11.00 m
Bù vênh ĐD trộn nhựa nóng : 0.94 m2
Bù vênh CPĐD : 0.54 m2
B đào đường cũ : 0.40 m
Đào hố móng TNM : 1.95 m2
Đắp trả hố móng TNM : 0.79 m2
Đào hố móng bó cáp : 5.45 m2
Chiếm chỗ CPĐD L2 : 0.67 m2
Chiếm chỗ K98 : 0.74 m2
Chiếm chỗ K95 : 0.74 m2

R = 10000.00
it = -2.00%
ip = -2.00%
w = 0.00

Cọc 55
Km 27 + 970.00

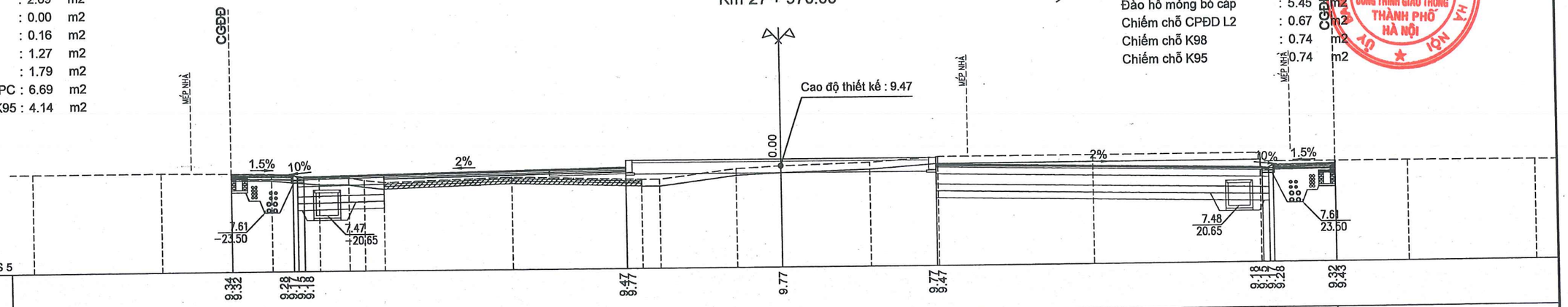

| | | |

B mặt đường mới	: 19.60	m
B hè đường trái	: 3.00	m
B hè đường phải	: 3.00	m
Đào hữu cơ	: 11.21	m2
Đánh cấp	: 0.11	m2
Đào khuôn đường	: 14.39	m2
Đào nền	: 0.09	m2
Đắp nền	: 0.00	m2
Đắp hè	: 3.29	m2
Đắp DPC	: 1.62	m2
Đắp đất màu DPC	: 6.69	m2
Xáo xới lu lèn K95	: 4.33	m2

SỞ GIAO THÔNG VẬN TẢI HÀ NỘI

THẨM ĐỊNH

Theo Văn bản số:...../.....

Ngày.....tháng.....năm 20.....

Ký tên:.....

Cọc KM28
Km 28 + 0.00

R = 10000.00
it = -2.00%
ip = -2.00%
w = 0.00

B mặt đường tăng cường	: 10.40	m
Bù vênh ĐD trộn nhựa nóng	: 0.72	m2
Bù vênh CPĐD	: 0.20	m2
B đào đường cũ	: 0.20	m
Đào hố móng TNM	: 1.90	m2
Đắp trả hố móng TNM	: 0.76	m2
Đào hố móng bó cáp	: 3.47	m2
Chiếm chỗ CPĐD L2	: 0.70	m2
Chiếm chỗ K98	: 0.74	m2
Chiếm chỗ K95	: 0.74	m2

ỦY BAN NHÂN DÂN THÀNH PHỐ HÀ NỘI
BAN QUẢN LÝ DỰ ÁN ĐẦU TƯ XÂY DỰNG CÔNG TRÌNH GIAO THÔNG THÀNH PHỐ HÀ NỘI

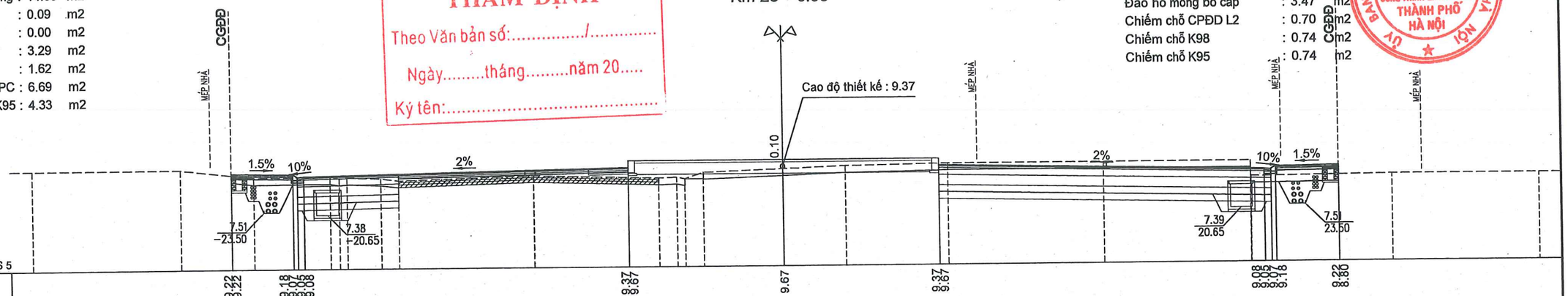

| | | |

B mặt đường mới : 20.42 m
B hè đường trái : 3.00 m
B hè đường phải : 3.00 m
Đào hữu cơ : 11.15 m2
Đánh cấp : 0.14 m2
Đào khuôn đường : 15.20 m2
Đào nền : 0.00 m2
Đắp nền : 0.00 m2
Đào khuôn hè : 0.37 m2
Đào hè : 0.00 m2
Đắp hè : 1.09 m2
Đắp DPC : 3.00 m2
Đắp đất màu DPC : 6.69 m2
Xáo xới lu lèn K95 : 4.58 m2

B mặt đường tăng cường : 9.58 m
Bù vênh ĐD trộn nhựa nóng : 0.87 m2
Bù vênh CPĐD : 0.56 m2
B đào đường cũ : 0.20 m
Đào hố móng TNM : 1.85 m2
Đắp trả hố móng TNM : 0.74 m2
Đào hố móng bó cáp : 5.30 m2
Chiếm chỗ CPĐD L2 : 0.72 m2
Chiếm chỗ K98 : 0.74 m2
Chiếm chỗ K95 : 0.74 m2

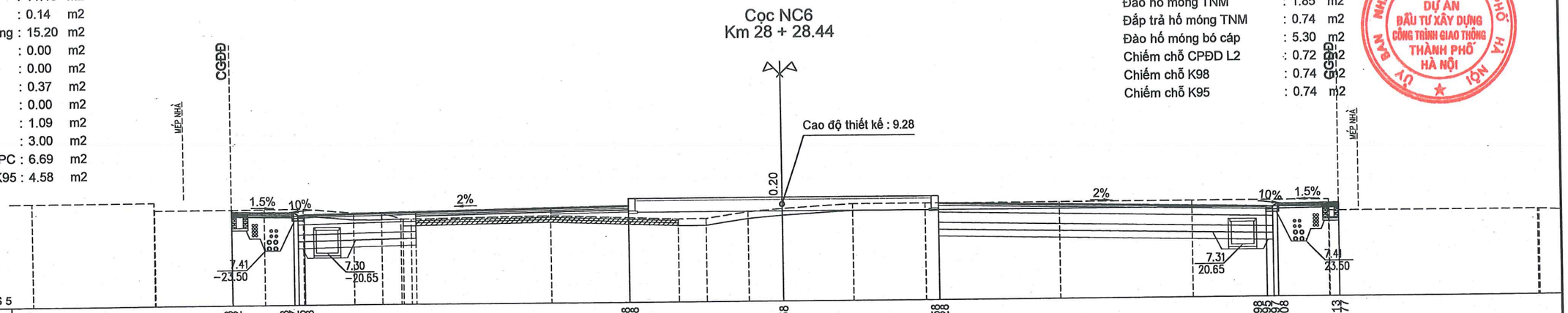

| | | |

B mặt đường mới : 21.57 m
B hè đường trái : 3.00 m
B hè đường phải : 3.00 m
Đào hữu cơ : 11.28 m2
Đánh cấp : 0.06 m2
Đào khuôn đường : 16.00 m2
Đắp nền : 0.00 m2
Đào khuôn hè : 0.20 m2
Đắp hè : 1.23 m2
Đắp DPC : 3.97 m2
Đắp đất màu DPC : 6.69 m2
Xáo xới lu lèn K95 : 4.93 m2

B mặt đường tăng cường : 8.43 m
Bù vênh CPĐD : 0.91 m2
B đào đường cũ : 0.20 m
Đào hố móng TNM : 1.78 m2
Đắp trả hố móng TNM : 0.71 m2
Đào hố móng bó cáp : 5.29 m2
Chiếm chỗ CPĐD L2 : 0.76 m2
Chiếm chỗ K98 : 0.74 m2
Chiếm chỗ K95 : 0.74 m2

Cọc 3
Km 28 + 68.44

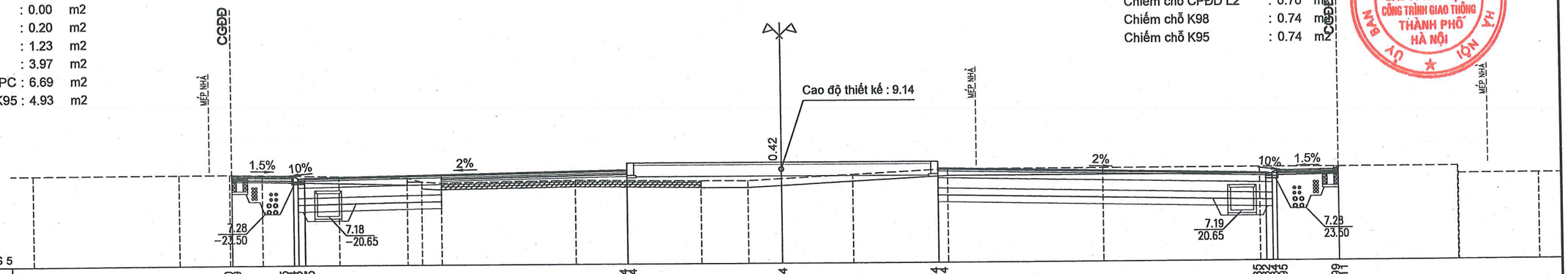

| | | |

B mặt đường mới	: 24.76	m
B hè đường trái	: 3.00	m
B hè đường phải	: 3.00	m
Đào hữu cơ	: 11.61	m2
Đánh cấp	: 1.83	m2
Đào khuôn đường	: 3.49	m2
Đắp nền	: 47.51	m2
Đắp hè	: 24.68	m2
Đắp DPC	: 24.87	m2
Đắp đất màu DPC	: 6.69	m2
Xáo xới lu lèn K95	: 1.84	m2
Đắp K95	: 5.59	m2

B mặt đường tăng cường	: 5.24	m
Bù vênh ĐD trộn nhựa nóng	: 0.17	m2
Bù vênh CPĐD	: 0.34	m2
B đào đường cũ	: 0.20	m
Chiếm chỗ CPĐD L2	: 0.83	m2
Chiếm chỗ K98	: 0.74	m2
Chiếm chỗ K95	: 0.74	m2

R = 750.00
it = -2.00%
ip = -2.00%
w = 0.00

Cọc ND7
Km 28 + 92.14

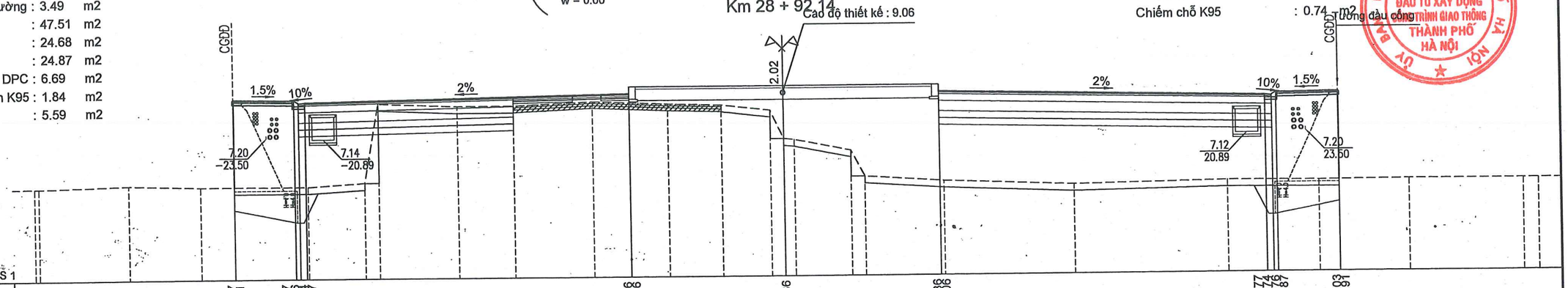

| | | |

B mặt đường mới	: 24.90	m
B hè đường trái	: 3.00	m
B hè đường phải	: 3.00	m
Đào hữu cơ	: 12.21	m2
Đào khuôn đường	: 6.40	m2
Đắp nền	: 6.27	m2
Đắp hè	: 15.75	m2
Đắp DPC	: 5.15	m2
Đắp đất màu DPC	: 6.69	m2
Xáo xới lu lèn K95	: 3.74	m2
Đắp K95	: 3.74	m2

B mặt đường tăng cường	: 5.10	m
Bù vênh CPĐD	: 0.45	m2
B đào đường cũ	: 0.20	m
Đào hố móng TNM	: 0.39	m2
Đắp trả hố móng TNM	: 0.17	m2
Chiếm chỗ CPĐD L2	: 0.12	m2
Chiếm chỗ K98	: 0.50	m2
Chiếm chỗ K95	: 0.55	m2

R = 750.00
it = -1.90%
ip = -2.00%
w = 0.00

Cọc 8
Km 28 + 96.48

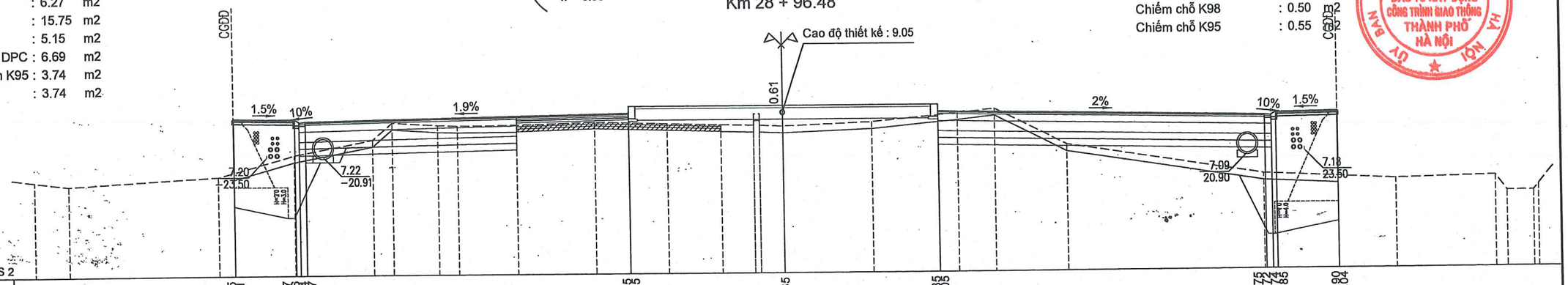

| | | |

B mặt đường mới : 25.32 m
B hè đường trái : 3.00 m
B hè đường phải : 3.00 m
Đào hữu cơ : 12.90 m2
Đào khuôn đường : 16.35 m2
Đắp nền : 0.00 m2
Đào khuôn hè : 0.00 m2
Đắp hè : 2.28 m2
Đắp DPC : 5.47 m2
Đắp đất màu DPC : 6.69 m2
Xáo xới lu lèn K95 : 6.33 m2

B mặt đường tăng cường : 4.68 m
Bù vênh CPĐD : 0.74 m2
B đào đường cũ : 0.20 m
Đào hố móng TNM : 1.23 m2
Đắp trả hố móng TNM : 0.58 m2
Đào hố móng bó cáp : 5.64 m2
Chiếm chỗ CPĐD L2 : 0.14 m2
Chiếm chỗ K98 : 0.51 m2
Chiếm chỗ K95 : 0.55 m2

R = 750.00
it = -1.55%
ip = -2.00%
w = 0.00

Cọc GD35KV
Km 28 + 111.15

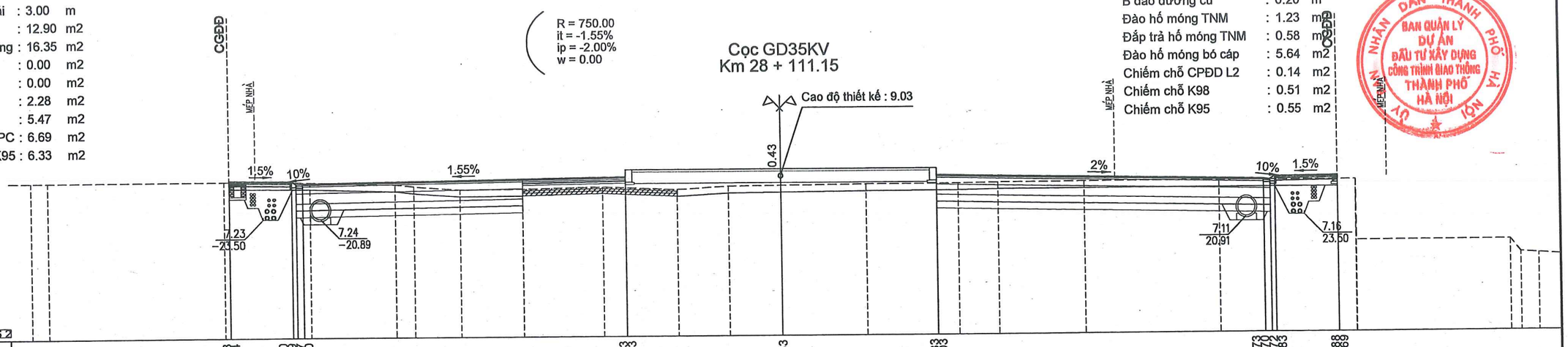

| | | |

B mặt đường mới : 26.42 m
B hè đường trái : 3.00 m
B hè đường phải : 3.00 m
Đào hữu cơ : 12.97 m2
Đào khuôn đường : 17.62 m2
Đắp nền : 0.00 m2
Đắp hè : 2.89 m2
Đắp DPC : 4.76 m2
Đắp đất màu DPC : 6.69 m2
Xáo xới lu lèn K95 : 6.66 m2

B mặt đường tăng cường : 3.58 m
Bù vênh CPĐD : 0.46 m2
B đào đường cũ : 0.20 m
Đào hố móng TNM : 1.17 m2
Đắp trả hố móng TNM : 0.55 m2
Đào hố móng bó cáp : 3.61 m2
Chiếm chỗ CPĐD L2 : 0.16 m2
Chiếm chỗ K98 : 0.52 m2
Chiếm chỗ K95 : 0.54 m2

R = 750.00
it = -0.76%
ip = -2.00%
w = 0.00

Cọc 10
Km 28 + 145.00

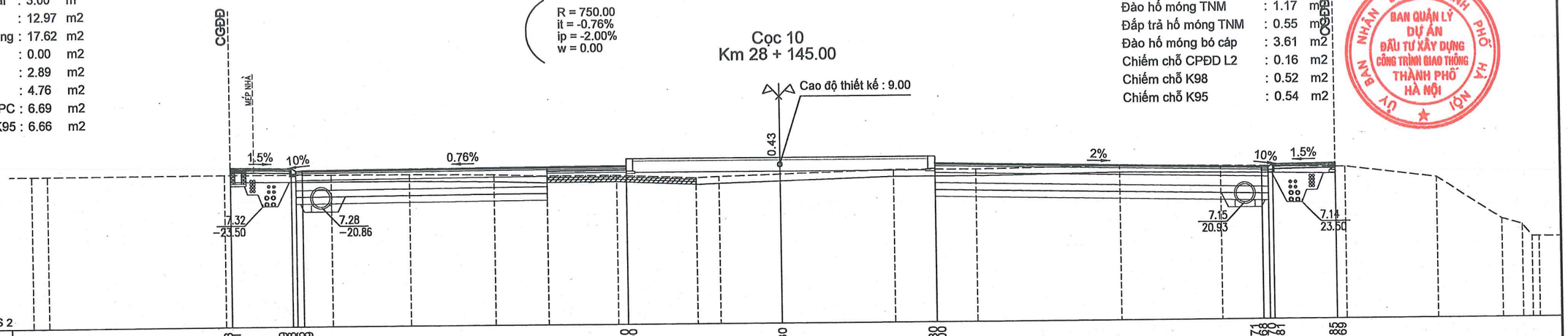

| | | |

B mặt đường mới	: 17.74	m
B hè đường trái	: 3.00	m
B hè đường phải	: 1.50	m
Đào hữu cơ	: 6.10	m2
Đánh cấp	: 2.61	m2
Đào khuôn đường	: 1.47	m2
Đào nền	: 0.10	m2
Đắp nền	: 29.35	m2
Đào khuôn hè	: 0.37	m2
Đào hè	: 0.00	m2
Đắp hè	: 8.93	m2
Đắp DPC	: 10.32	m2
Đắp đất màu DPC	: 6.69	m2
Xáo xới lu lèn K95	: 0.19	m2
Đắp K95	: 4.50	m2

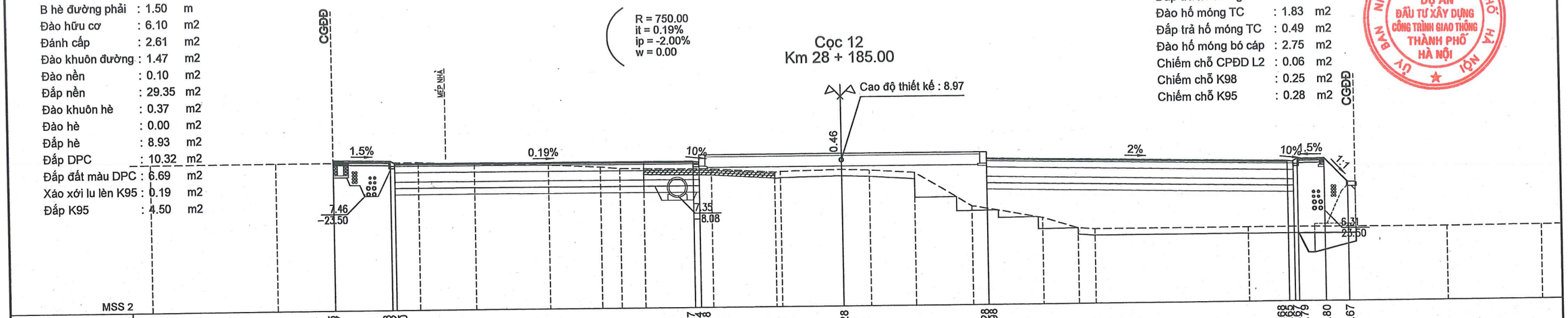

| | | |

B mặt đường mới : 19.53 m
B hè đường trái : 3.00 m
B hè đường phải : 3.00 m
Đào hữu cơ : 12.98 m2
Đào khuôn đường : 11.15 m2
Đắp nền : 6.74 m2
Đắp hè : 8.03 m2
Đắp DPC : 5.52 m2
Đắp đất màu DPC : 5.42 m2
Xáo xới lu lèn K95 : 4.65 m2

B đào đường cũ : 3.26 m
Đào hố móng TNM : 0.98 m2
Đắp trả hố móng TNM : 0.48 m2
Đào hố móng bó cáp : 1.85 m2
Chiếm chỗ CPĐD L2 : 0.25 m2
Chiếm chỗ K98 : 0.55 m2
Chiếm chỗ K95 : 0.51 m2

R = 750.00
it = 1.01%
ip = -2.00%
w = 0.00

Cọc 13
Km 28 + 220.00

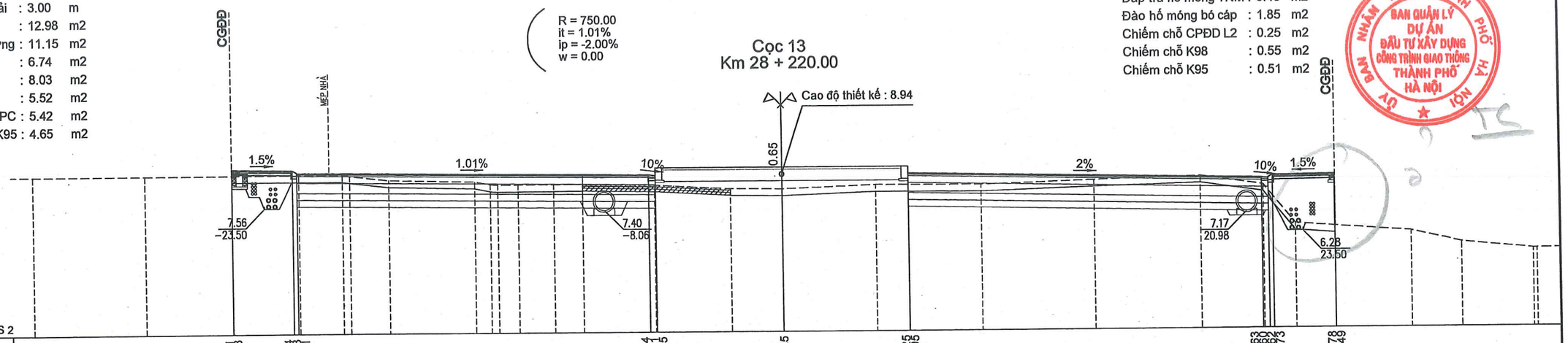

| | | |

B mặt đường mới : 18.50 m
B hè đường trái : 3.00 m
B hè đường phải : 3.00 m
Đào hữu cơ : 12.95 m2
Đào khuôn đường : 13.12 m2
Đắp nền : 6.49 m2
Đào khuôn hè : 0.02 m2
Đắp hè : 1.99 m2
Đắp DPC : 2.92 m2
Đắp đất màu DPC : 3.19 m2
Xáo xới lu lèn K95 : 4.97 m2

B mặt đường tăng cường : 4.49 m
Bù vênh CPĐD : 0.46 m2
B đào đường cũ : 0.20 m
Đào hố móng TNM : 0.32 m2
Đắp trả hố móng TNM : 0.14 m2
Đào hố móng bó cáp : 6.88 m2
Chiếm chỗ CPĐD L2 : 0.19 m2
Chiếm chỗ K98 : 0.28 m2
Chiếm chỗ K95 : 0.23 m2

R = 750.00
it = 1.71%
ip = -2.00%
w = 0.00

Cọc 15
Km 28 + 250.00

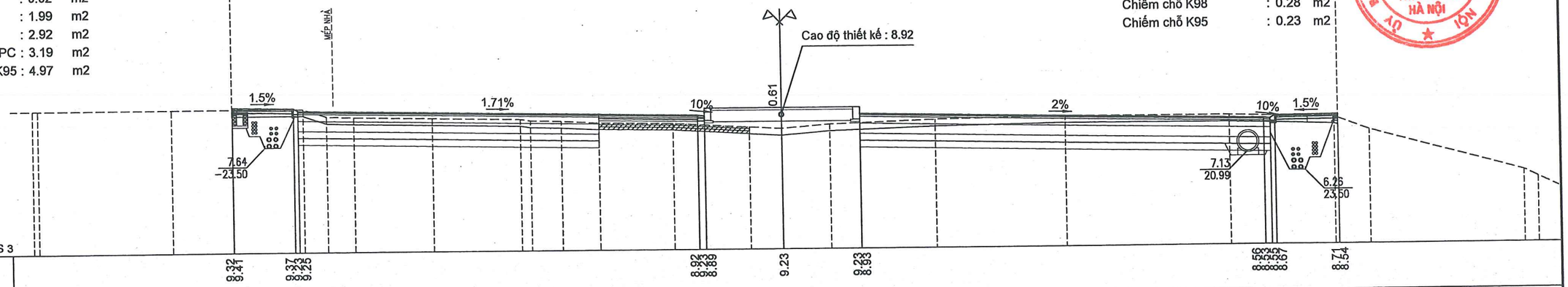

| | | |

B mặt đường mới : 15.00 m
B hè đường trái : 3.00 m
B hè đường phải : 1.50 m
Đào hữu cơ : 12.35 m2
Đánh cấp : 1.49 m2
Đắp nền : 25.84 m2
Đắp hè : 10.04 m2
Đắp DPC : 7.80 m2
Đắp đất màu DPC : 6.69 m2
Đắp K95 : 4.50 m2

B đào đường cũ : 0.20 m

R = 750.00
it = 2.00%
ip = -2.00%
w = 0.00

Cọc CONG
Km 28 + 270.24

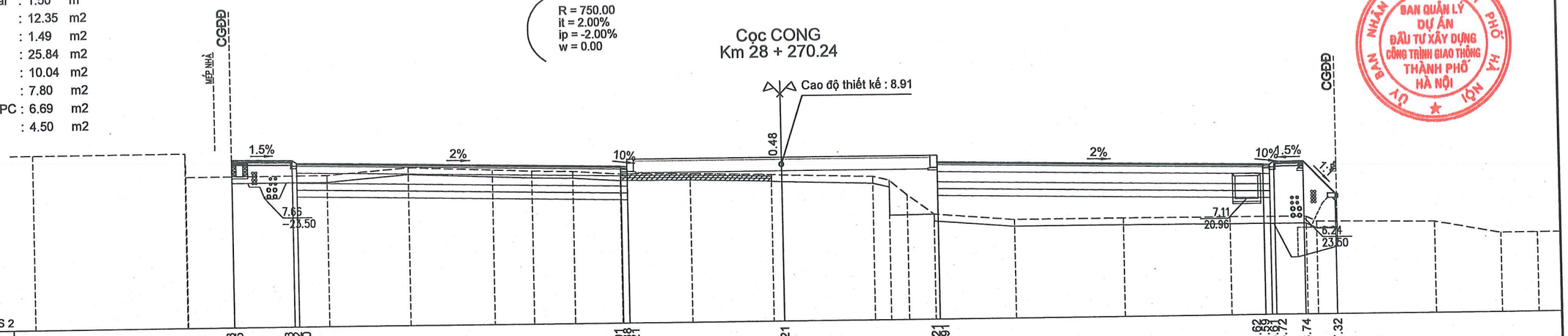

| | | |

B mặt đường mới : 23.82 m
B hè đường trái : 3.00 m
Đào hữu cơ : 12.81 m2
Đào khuôn đường : 10.82 m2
Đắp nền : 8.06 m2
Đắp hè : 1.91 m2
Xáo xới lu lèn K95 : 5.07 m2

SỞ GIAO THÔNG VẬN TẢI HÀ NỘI
THẨM ĐỊNH
Theo Văn bản số:...../.....
Ngày.....tháng.....năm 20.....
Ký tên:.....

B mặt đường tăng cường : 3.91 m
Bù vênh CPĐD : 0.35 m2
B đào đường cũ : 2.42 m
Đào hố móng TNM : 3.76 m2
Đắp trả hố móng TNM : 2.02 m2
Đào hố móng bó cáp : 5.42 m2
Chiếm chỗ CPĐD L2 : 0.13 m2
Chiếm chỗ K98 : 1.10 m2
Chiếm chỗ K95 : 1.12 m2

BAN QUẢN LÝ DỰ ÁN ĐẦU TƯ XÂY DỰNG CÔNG TRÌNH GIAO THÔNG THÀNH PHỐ HÀ NỘI

R = 750.00
it = 1.05%
ip = -1.68%
w = 0.00

Cọc H3
Km 28 + 300.00

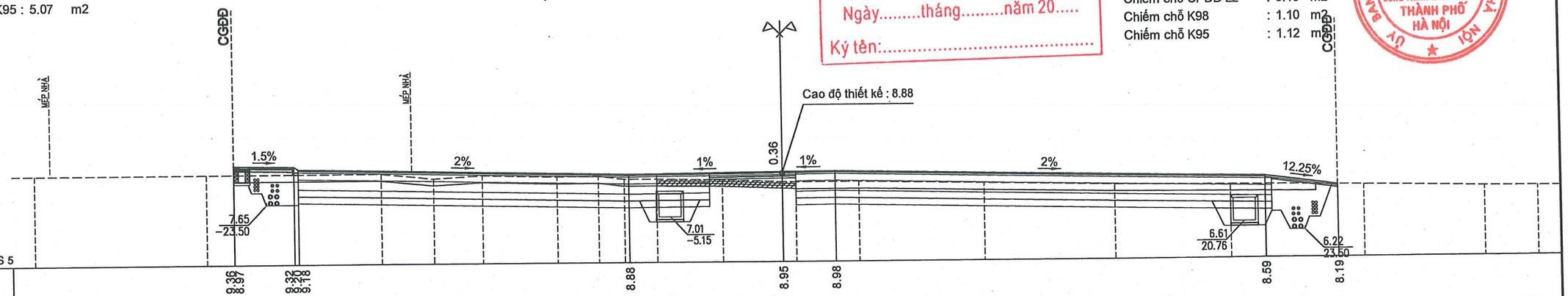

MSS 5

| | | |

B mặt đường mới : 23.41 m
B hè đường trái : 3.00 m
B hè đường phải : 3.00 m
Đào hữu cơ : 11.51 m2
Đánh cấp : 2.07 m2
Đào khuôn đường : 5.30 m2
Đắp nền : 17.11 m2
Đắp hè : 11.31 m2
Xáo xới lu lèn K95 : 3.19 m2
Đắp K95 : 3.05 m2

B mặt đường tăng cường : 3.03 m
Bù vênh CPĐD : 0.50 m2
B đào đường cũ : 2.63 m
Đào hố móng TNM : 1.88 m2
Đắp trả hố móng TNM : 1.11 m2
Đào hố móng bó cáp : 1.92 m2
Chiếm chỗ CPĐD L2 : 0.17 m2
Chiếm chỗ K98 : 0.74 m2
Chiếm chỗ K95 : 0.37 m2

R = 750.00
it = 1.05%
ip = -1.68%
w = 0.00

Cọc GDTT
Km 28 + 312.39

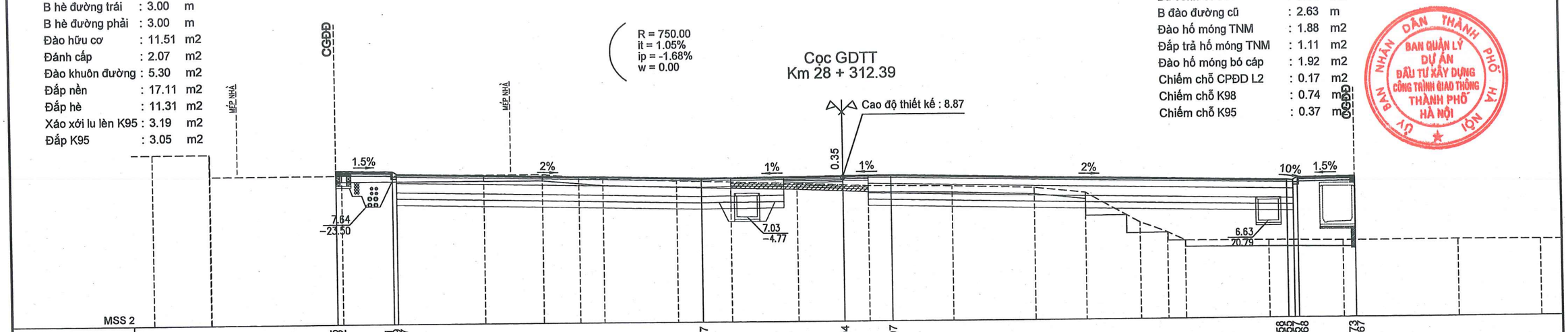

| | | |

B mặt đường mới : 19.81 m
B hè đường trái : 3.00 m
B hè đường phải : 3.00 m
Đào hữu cơ : 13.03 m2
Đào khuôn đường : 1.30 m2
Đắp nền : 18.24 m2
Đào khuôn hè : 0.03 m2
Đắp hè : 10.29 m2
Đắp DPC : 1.19 m2
Đắp đất màu DPC : 3.19 m2
Xáo xới lu lèn K95 : 0.37 m2
Đắp K95 : 4.88 m2

B mặt đường tăng cường : 1.01 m
Bù vênh CPĐD : 0.04 m2
B đào đường cũ : 1.31 m
Đào hố móng TNM : 2.35 m2
Đắp trả hố móng TNM : 1.18 m2
Đào hố móng bó cáp : 2.75 m2
Chiếm chỗ CPĐD L2 : 0.30 m2
Chiếm chỗ K98 : 0.74 m2
Chiếm chỗ K95 : 0.74 m2

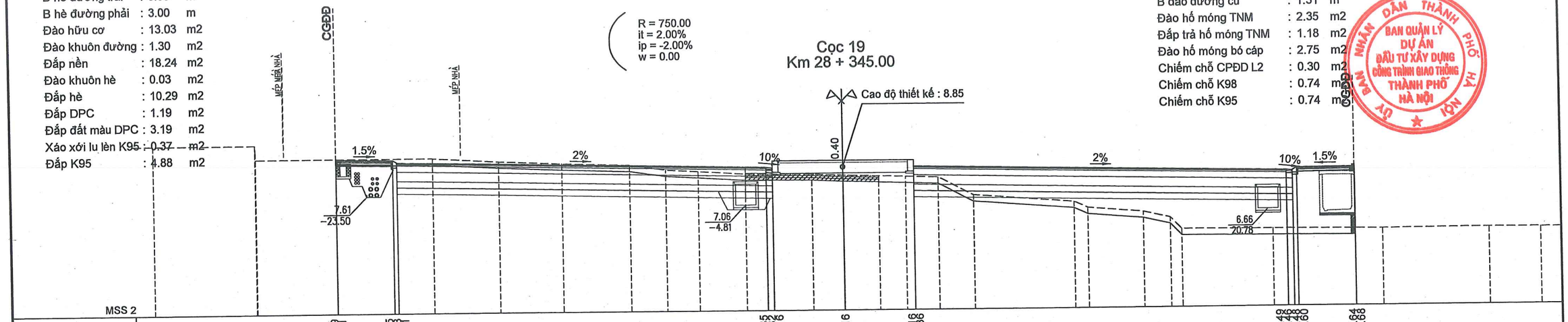

| | | |

B mặt đường mới : 15.53 m
B hè đường trái : 3.00 m
B hè đường phải : 3.00 m
Đào hữu cơ : 13.00 m2
Đào khuôn đường : 0.39 m2
Đào nền : 1.48 m2
Đắp nền : 17.84 m2
Đào khuôn hè : 0.66 m2
Đào hè : 1.33 m2
Đắp hè : 9.74 m2
Đắp DPC : 5.71 m2
Đắp đất màu DPC : 6.16 m2
Xáo xới lu lèn K95 : 0.00 m2
Đắp K95 : 4.29 m2

Đào hố móng TNM : 3.61 m2
Đắp trả hố móng TNM : 1.95 m2
Đào hố móng bó cáp : 2.74 m2
Chiếm chỗ CPĐD L2 : 0.46 m2
Chiếm chỗ K98 : 0.74 m2
Chiếm chỗ K95 : 0.74 m2

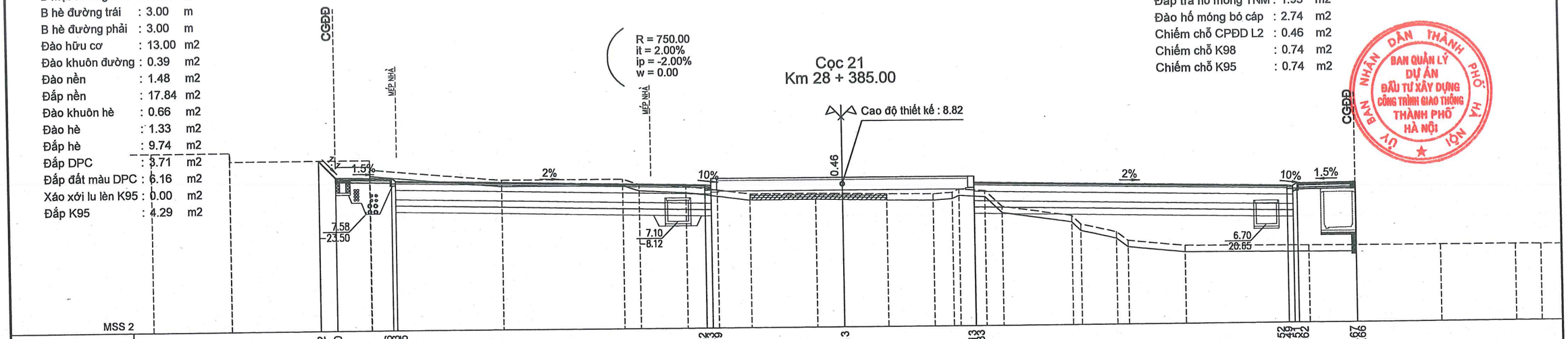

| | | |

B mặt đường mới : 15.00 m
B hè đường trái : 3.00 m
B hè đường phải : 3.00 m
Đào hữu cơ : 12.98 m2
Đào khuôn đường : 2.73 m2
Đào nền : 3.36 m2
Đắp nền : 13.25 m2
Đào khuôn hè : 0.66 m2
Đào hè : 1.23 m2
Đắp hè : 9.78 m2
Đắp DPC : 4.74 m2
Đắp đất màu DPC : 6.69 m2
Xáo xới lu lèn K95 : 1.22 m2
Đắp K95 : 2.66 m2

Đào hố móng TNM : 3.23 m2
Đắp trả hố móng TNM : 1.57 m2
Đào hố móng bó cáp : 2.75 m2
Chiếm chỗ CPĐD L2 : 0.58 m2
Chiếm chỗ K98 : 0.74 m2
Chiếm chỗ K95 : 0.74 m2

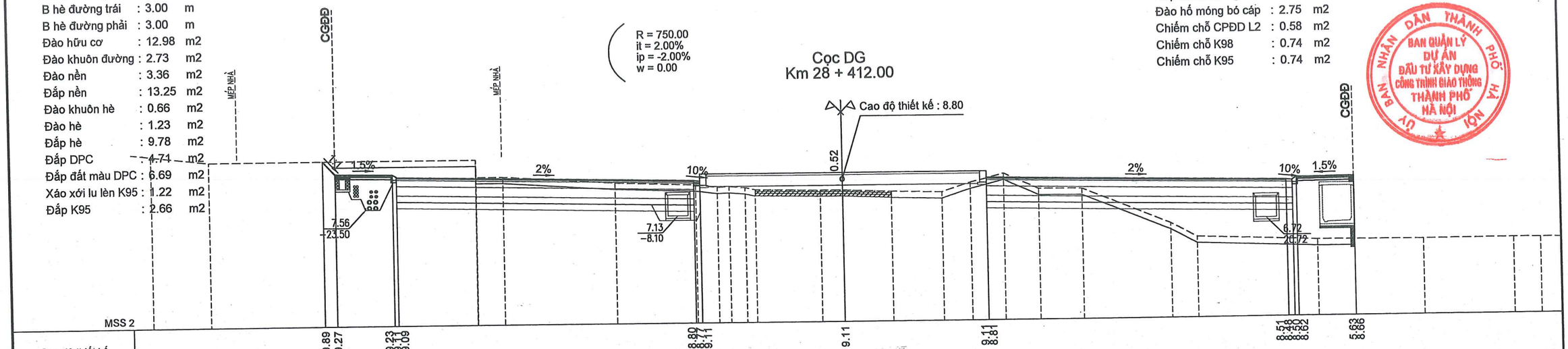

B mặt đường mới : 15.00 m
B hè đường trái : 3.00 m
B hè đường phải : 3.00 m
Đào hữu cơ : 12.85 m2
Đào khuôn đường : 0.58 m2
Đào nền : 0.65 m2
Đắp nền : 0.00 m2
Đào khuôn hè : 0.03 m2
Đắp hè : 5.09 m2
Đắp DPC : 5.91 m2
Đắp đất màu DPC : 6.69 m2
Xáo xới lu lèn K95 : 2.64 m2
Đắp K95 : 0.80 m2

Đào hố móng TNM : 4.99 m2
Đắp trả hố móng TNM : 2.66 m2
Đào hố móng bó cáp : 2.61 m2
Chiếm chỗ CPĐD L2 : 0.62 m2
Chiếm chỗ K98 : 0.74 m2
Chiếm chỗ K95 : 0.74 m2

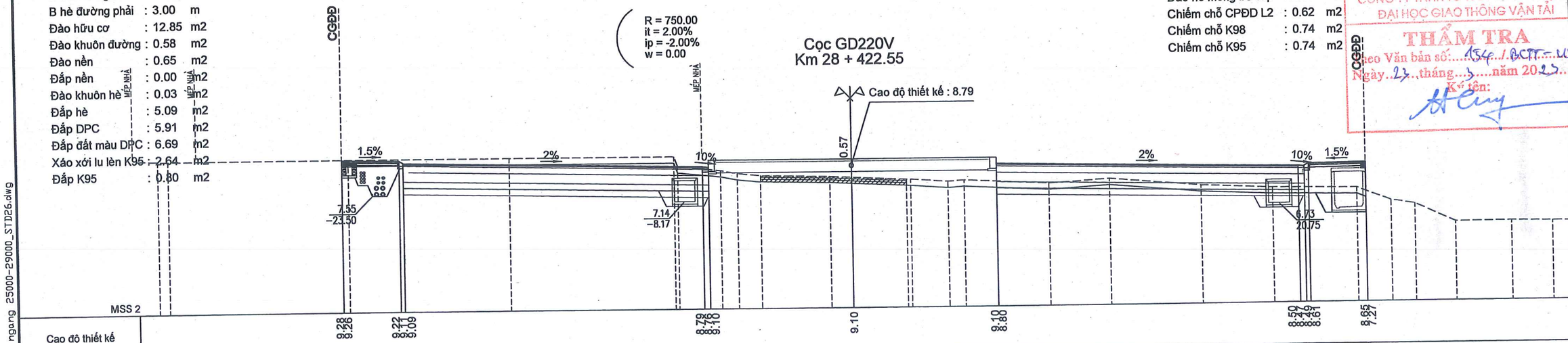

TRƯỜNG ĐẠI HỌC GIAO THÔNG VẬN TẢI
CÔNG TY TNHH TƯ VẤN VÀ XÂY DỰNG
ĐẠI HỌC GIAO THÔNG VẬN TẢI

THẨM TRA
Theo Văn bản số: 154 /BCTT-UBQL
Ngày 23 tháng 3 năm 2023
Ký tên:

UỶ BAN NHÂN DÂN THÀNH PHỐ HÀ NỘI
BAN QUẢN LÝ DỰ ÁN ĐẦU TƯ XÂY DỰNG CÔNG TRÌNH GIAO THÔNG THÀNH PHỐ HÀ NỘI

D:\2022\12.QL6\04.Tracngang\QL6_XL04_Trac ngang 25000-29000_STD26.dwg

UBND THÀNH PHỐ HÀ NỘI
BQL DỰ ÁN ĐTXD CÔNG TRÌNH GIAO THÔNG TP. HÀ NỘI

TỔNG CÔNG TY TƯ VẤN THIẾT KẾ GIAO THÔNG VẬN TẢI - CTCP (TEDI)

CẢI TẠO, NÂNG CẤP QUỐC LỘ 6 ĐOẠN BA LA - XUÂN MAI
THI CÔNG XÂY DỰNG TUYẾN ĐƯỜNG
TỪ KM25+030 ĐẾN KM32+900
BƯỚC: THIẾT KẾ KỸ THUẬT

THỰC HIỆN	TRẦN THỌ CƯỜNG
KIỂM TRA	TỐNG ANH TUẤN
CHỦ TRÌ THIẾT KẾ	LÊ HỒNG VÂN
CHỦ NHIỆM THIẾT KẾ	PHẠM CHIẾN CÔNG
TRUNG TÂM TVTK KCCT	LÊ HỒNG VÂN

Hà Nội, ngày tháng năm 2023
TỔNG CÔNG TY TƯ VẤN THIẾT KẾ GTVT-CTCP
GIÁM ĐỐC ĐIỀU HÀNH DỰ ÁN

PHÓ TỔNG GIÁM ĐỐC
Đào Ngọc Vinh

TRẮC NGANG CHI TIẾT (130)

TỶ LỆ BẢN VẼ:	200	BẢN VẼ SỐ:	QL6-D04-TN-Z
LẦN XUẤT BẢN:	01	MÃ SỐ SẢN PHẨM:	2022-TEDI-081-H.Đ
LẦN CHỈNH SỬA:	00		

B mặt đường mới : 15.00 m
B hè đường trái : 3.00 m
B hè đường phải : 3.00 m
Đào hữu cơ : 12.84 m2
Đào khuôn đường : 0.57 m2
Đào nền : 0.67 m2
Đắp nền : 0.00 m2
Đào khuôn hè : 0.03 m2
Đắp hè : 4.20 m2
Đắp DPC : 2.43 m2
Đắp đất màu DPC : 6.69 m2
Xáo xới lu lèn K95 : 3.02 m2

Đào hố móng TNM : 5.10 m2
Đắp trả hố móng TNM : 2.78 m2
Đào hố móng bó cáp : 2.62 m2
Chiếm chỗ CPĐD L2 : 0.63 m2
Chiếm chỗ K98 : 0.74 m2
Chiếm chỗ K95 : 0.74 m2

R = 750.00
it = 2.00%
ip = -2.00%
w = 0.00

Cọc 22
Km 28 + 425.00

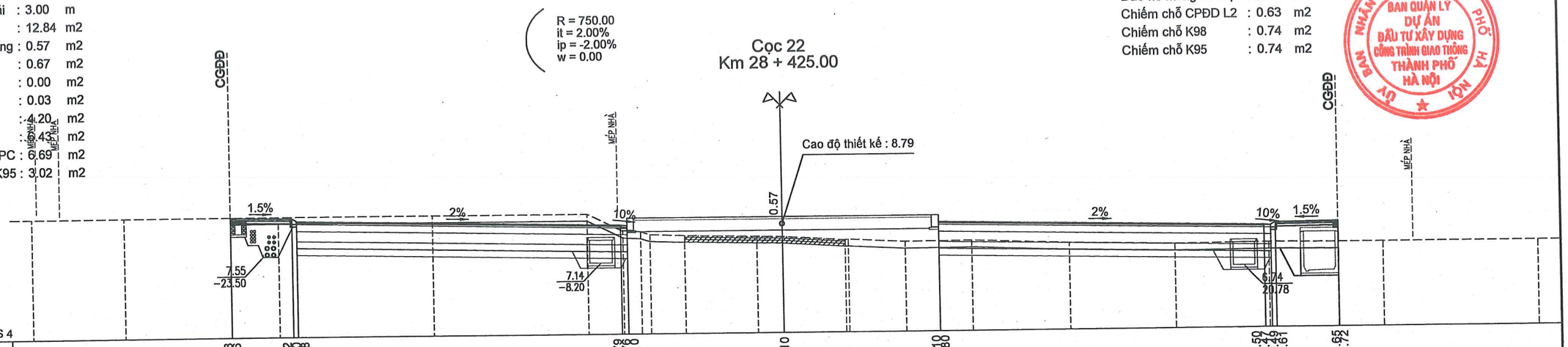

| | | |

B mặt đường mới : 15.00 m
B hè đường trái : 3.00 m
B hè đường phải : 3.00 m
Đào hữu cơ : 12.87 m2
Đào khuôn đường : 5.21 m2
Đắp nền : 3.66 m2
Đắp hè : 2.61 m2
Đắp DPC : 6.57 m2
Đắp đất màu DPC : 6.69 m2
Xáo xới lu lèn K95 : 3.03 m2

Đào hố móng TNM : 3.97 m2
Đắp trả hố móng TNM : 1.76 m2
Đào hố móng bó cáp : 3.89 m2
Chiếm chỗ CPĐD L2 : 0.73 m2
Chiếm chỗ K98 : 0.74 m2
Chiếm chỗ K95 : 0.74 m2

R = 750.00
it = 2.00%
ip = -2.00%
w = 0.00

Cọc 23
Km 28 + 450.00

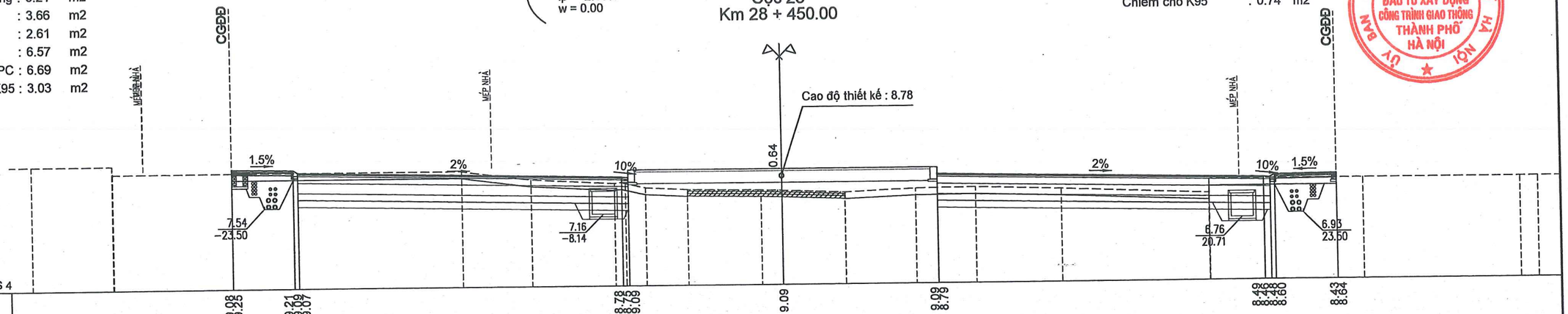

B mặt đường mới : 15.00 m
B hè đường trái : 3.00 m
B hè đường phải : 3.00 m
Đào hữu cơ : 12.88 m2
Đào khuôn đường : 9.28 m2
Đắp nền : 7.03 m2
Đắp hè : 3.70 m2
Đắp DPC : 5.23 m2
Đắp đất màu DPC : 6.69 m2
Xáo xới lu lèn K95 : 3.06 m2

Đào hố móng TNM : 4.18 m2
Đắp trả hố móng TNM : 1.88 m2
Đào hố móng bó cáp : 2.92 m2
Chiếm chỗ CPĐD L2 : 0.69 m2
Chiếm chỗ K98 : 0.74 m2
Chiếm chỗ K95 : 0.74 m2

R = 750.00
it = 2.00%
ip = -2.00%
w = 0.00

Cọc 24
Km 28 + 470.00

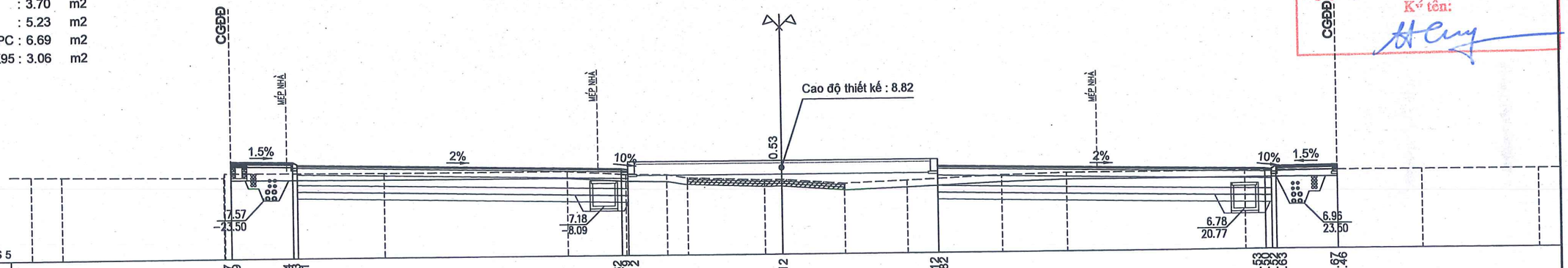

TRƯỜNG ĐẠI HỌC GIAO THÔNG VẬN TẢI
CÔNG TY TNHH TƯ VẤN VÀ XÂY DỰNG ĐẠI HỌC GIAO THÔNG VẬN TẢI
THẨM TRA
Theo Văn bản số: 154 /..DCTT-CUTC
Ngày 23 tháng 3 năm 20 23
Ký tên:

ỦY BAN NHÂN DÂN THÀNH PHỐ HÀ NỘI
BAN QUẢN LÝ DỰ ÁN ĐẦU TƯ XÂY DỰNG CÔNG TRÌNH GIAO THÔNG THÀNH PHỐ HÀ NỘI

UBND THÀNH PHỐ HÀ NỘI BQL DỰ ÁN ĐTXD CÔNG TRÌNH GIAO THÔNG TP. HÀ NỘI	CẢI TẠO, NÂNG CẤP QUỐC LỘ 6 ĐOẠN BA LA - XUÂN MAI THI CÔNG XÂY DỰNG TUYẾN ĐƯỜNG TỪ KM25+030 ĐẾN KM32+900 BƯỚC: THIẾT KẾ KỸ THUẬT
TỔNG CÔNG TY TƯ VẤN THIẾT KẾ GIAO THÔNG VẬN TẢI - CTCP (TEDI)	THỰC HIỆN: TRẦN THỌ CƯỜNG KIỂM TRA: TỐNG ANH TUẤN CHỦ TRÌ THIẾT KẾ: LÊ HỒNG VĂN CHỦ NHIỆM THIẾT KẾ: PHẠM CHIẾN CÔNG TRUNG TÂM TVTK KCCT: LÊ HỒNG VĂN

Hà Nội, ngày tháng năm 2023
TỔNG CÔNG TY TƯ VẤN THIẾT KẾ GTVT-CTCP
GIÁM ĐỐC ĐIỀU HÀNH DỰ ÁN
PHÓ TỔNG GIÁM ĐỐC
Đào Ngọc Vinh

TRẮC NGANG CHI TIẾT (132)

TỶ LỆ BẢN VẼ:	200	BẢN VẼ SỐ:	QL6-D04-TN-Z
LẦN XUẤT BẢN:	01	MÃ SỐ SẢN PHẨM:	2022-TEDI-081-H.Đ
LẦN CHỈNH SỬA:	00		

D:\2022\12.QL6\4.Tracngang\QL6_XL04_Trac ngang 25000-29000_STD26.dwg

B mặt đường mới : 15.00 m
B hè đường trái : 3.00 m
B hè đường phải : 3.00 m
Đào hữu cơ : 12.81 m2
Đào khuôn đường : 6.45 m2
Đắp nền : 7.13 m2
Đắp hè : 4.49 m2
Đắp DPC : 4.72 m2
Đắp đất màu DPC : 6.69 m2
Xáo xới lu lèn K95 : 3.02 m2

Đào hố móng TNM : 4.44 m2
Đắp trả hố móng TNM : 2.14 m2
Đào hố móng bó cáp : 2.37 m2
Chiếm chỗ CPĐD L2 : 0.66 m2
Chiếm chỗ K98 : 0.74 m2
Chiếm chỗ K95 : 0.74 m2



B mặt đường mới : 15.00 m
B hè đường trái : 3.00 m
B hè đường phải : 3.00 m
Đào hữu cơ : 12.82 m2
Đào khuôn đường : 6.20 m2
Đắp nền : 5.45 m2
Đắp hè : 3.92 m2
Đắp DPC : 3.98 m2
Đắp đất màu DPC : 6.69 m2
Xáo xới lu lèn K95 : 3.08 m2

Đào hố móng TNM : 4.29 m2
Đắp trả hố móng TNM : 2.08 m2
Đào hố móng bó cáp : 2.75 m2
Chiếm chỗ CPĐD L2 : 0.70 m2
Chiếm chỗ K98 : 0.74 m2
Chiếm chỗ K95 : 0.74 m2

SỞ GIAO THÔNG VẬN TẢI HÀ NỘI
THẨM ĐỊNH
Theo Văn bản số:...../.....
Ngày.....tháng.....năm 20.....
Ký tên:.....

TRƯỜNG ĐẠI HỌC GIAO THÔNG VẬN TẢI
CÔNG TY TNHH TƯ VẤN VÀ XÂY DỰNG ĐẠI HỌC GIAO THÔNG VẬN TẢI
THẨM TRA
Theo Văn bản số: 154 /TCCT-CĐ
Ngày 23 tháng 3 năm 2023
Ký tên:

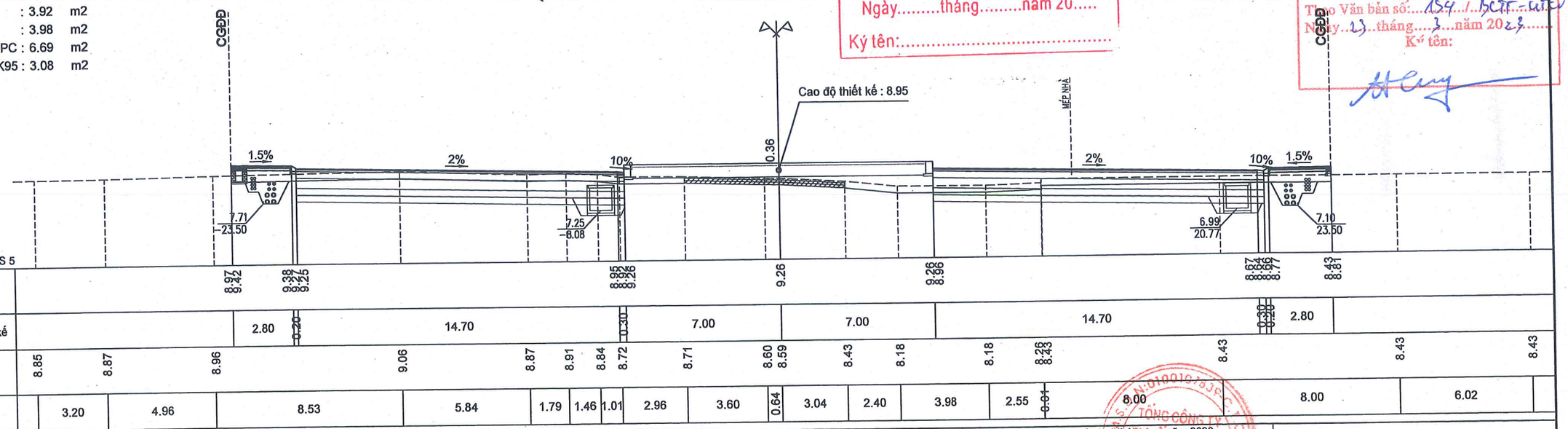

UBND THÀNH PHỐ HÀ NỘI BQL DỰ ÁN ĐTXD CÔNG TRÌNH GIAO THÔNG TP. HÀ NỘI TỔNG CÔNG TY TƯ VẤN THIẾT KẾ GIAO THÔNG VẬN TẢI - CTCP (TEDI)	CẢI TẠO, NÂNG CẤP QUỐC LỘ 6 ĐOẠN BA LA - XUÂN MAI THI CÔNG XÂY DỰNG TUYẾN ĐƯỜNG TỪ KM25+030 ĐẾN KM32+900 BƯỚC: THIẾT KẾ KỸ THUẬT	THỰC HIỆN	TRẦN THỌ CƯỜNG
		KIỂM TRA	TỐNG ANH TUẤN
		CHỦ TRÌ THIẾT KẾ	LÊ HỒNG VĂN
		CHỦ NHIỆM THIẾT KẾ	PHẠM CHIẾN CÔNG
		TRUNG TÂM TVTK KCCT	LÊ HỒNG VĂN

Hà Nội, ngày tháng năm 2023
TỔNG CÔNG TY TƯ VẤN THIẾT KẾ GTVT-CTCP
GIÁM ĐỐC ĐIỀU HÀNH DỰ ÁN
PHÓ TỔNG GIÁM ĐỐC
Đào Ngọc Vinh

TRẮC NGANG CHI TIẾT (133)

TỶ LỆ BẢN VẼ:	200	BẢN VẼ SỐ:	QL6-D04-TN-Z
LẦN XUẤT BẢN:	01	MÃ SỐ SẢN PHẨM:	2022-TEDI-061-H.Đ
LẦN CHỈNH SỬA:	00		

D:\2022\12QL6G4\Tracnganginh\QL6_XL04_Trac ngang 25000-29000_STD26.dwg

B mặt đường mới : 30.60 m
B hè đường phải : 3.00 m
Đào hữu cơ : 12.51 m2
Đánh cấp : 2.05 m2
Đào khuôn đường : 8.35 m2
Đắp nền : 12.36 m2
Đắp hè : 7.89 m2
Đắp DPC : 2.97 m2
Đắp đất màu DPC : 6.69 m2
Xáo xới lu lèn K95 : 4.78 m2
Đắp K95 : 3.67 m2

Đào hố móng TNM : 0.91 m2
Đắp trả hố móng TNM : 0.36 m2
Đào hố móng bó cáp : 1.30 m2
Chiếm chỗ CPĐD L2 : 0.78 m2
Chiếm chỗ K98 : 0.74 m2
Chiếm chỗ K95 : 0.74 m2

ỦY BAN NHÂN DÂN THÀNH PHỐ HÀ NỘI
BAN QUẢN LÝ DỰ ÁN ĐẦU TƯ XÂY DỰNG CÔNG TRÌNH GIAO THÔNG THÀNH PHỐ HÀ NỘI

R = 750.00
it = 2.00%
ip = -2.00%
w = 0.00

Cọc DG
Km 28 + 516.20

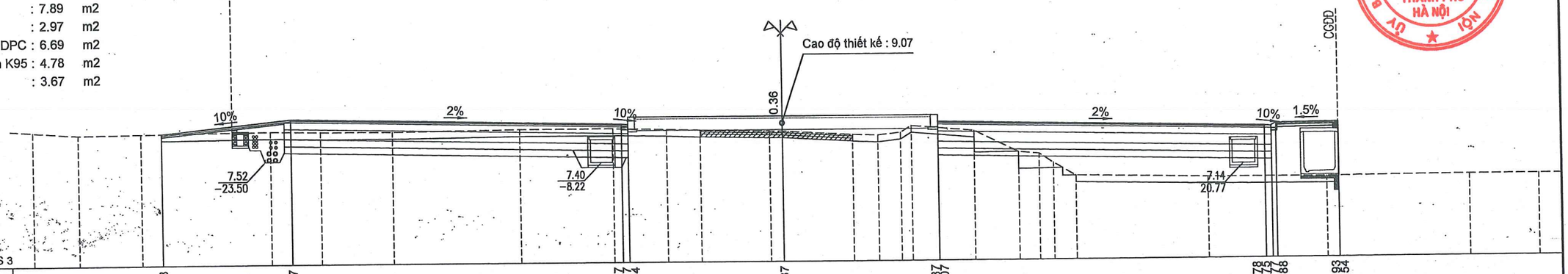

| | | |

B mặt đường mới : 15.00 m
B hè đường trái : 3.00 m
B hè đường phải : 3.00 m
Đào hữu cơ : 11.17 m2
Đánh cấp : 2.26 m2
Đắp nền : 18.59 m2
Đắp hè : 9.83 m2
Đắp DPC : 3.06 m2
Đắp đất màu DPC : 6.69 m2
Xáo xới lu lèn K95 : -0.47 m2
Đắp K95 : 4.28 m2

Đào hố móng TNM : 3.85 m2
Đắp trả hố móng TNM : 2.19 m2
Đào hố móng bó cáp : 1.93 m2
Chiếm chỗ CPĐD L2 : 0.80 m2
Chiếm chỗ K98 : 0.74 m2
Chiếm chỗ K95 : 0.74 m2

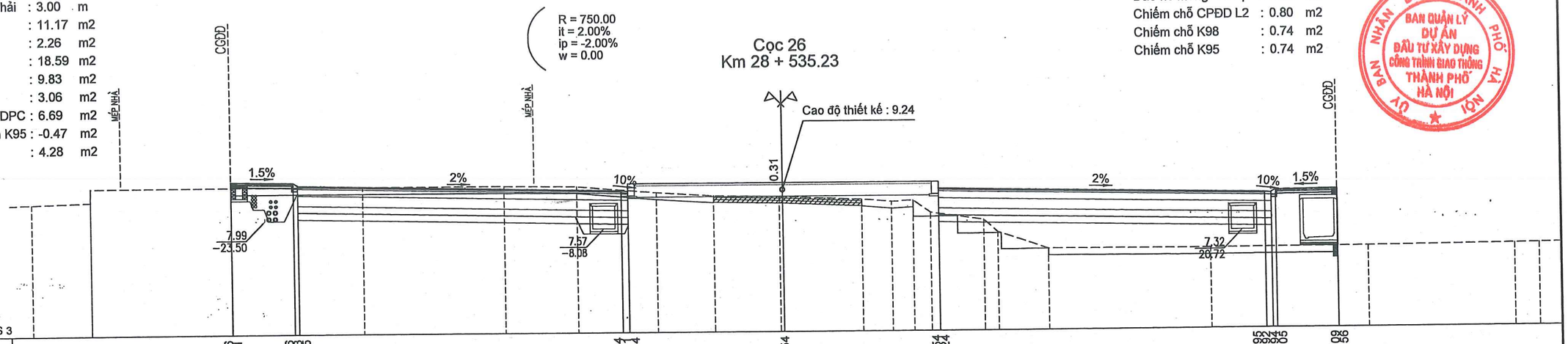

| | | |

B mặt đường mới : 15.00 m
B hè đường trái : 3.00 m
B hè đường phải : 3.00 m
Đào hữu cơ : 11.64 m2
Đánh cấp : 1.32 m2
Đào khuôn đường : 0.48 m2
Đắp nền : 17.95 m2
Đắp hè : 11.21 m2
Đắp DPC : 3.06 m2
Đắp đất màu DPC : 6.69 m2
Xáo xới lu lèn K95 : -0.17 m2
Đắp K95 : 3.96 m2

Đào hố móng TNM : 3.28 m2
Đắp trả hố móng TNM : 1.62 m2
Đào hố móng bó cáp : 1.34 m2
Chiếm chỗ CPĐD L2 : 0.80 m2
Chiếm chỗ K98 : 0.74 m2
Chiếm chỗ K95 : 0.74 m2

R = 750.00
it = 2.00%
ip = -2.00%
w = 0.00

Cọc 28
Km 28 + 570.00

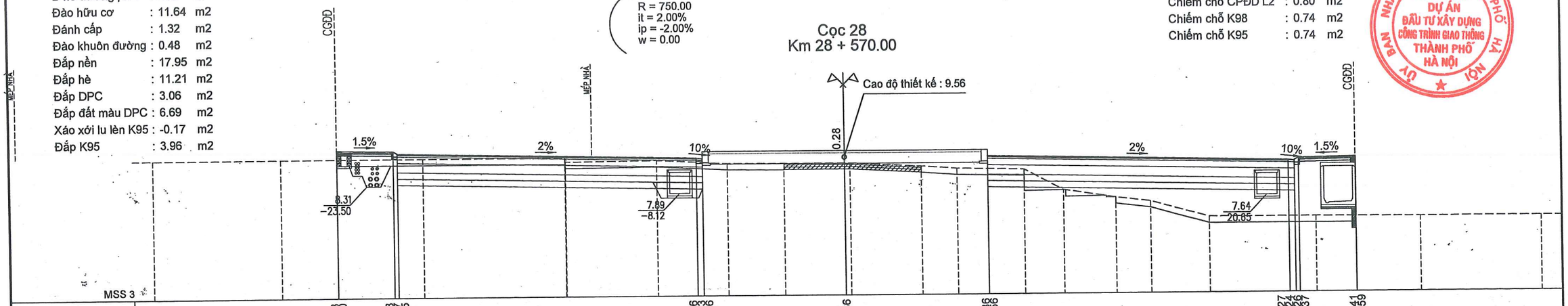

| | | |

B mặt đường mới : 15.00 m
B hè đường trái : 3.00 m
B hè đường phải : 3.00 m
Đào hữu cơ : 12.09 m2
Đánh cấp : 1.53 m2
Đào khuôn đường : 0.26 m2
Đắp nền : 22.34 m2
Đắp hè : 11.85 m2
Đắp DPC : 3.73 m2
Đắp đất màu DPC : 6.69 m2
Xáo xới lu lèn K95 : 0.45 m2
Đắp K95 : 3.34 m2

Đào hố móng TNM : 3.54 m2
Đắp trả hố móng TNM : 1.88 m2
Đào hố móng bó cáp : 1.46 m2
Chiếm chỗ CPĐD L2 : 0.80 m2
Chiếm chỗ K98 : 0.74 m2
Chiếm chỗ K95 : 0.74 m2

SỞ GIAO THÔNG VẬN TẢI HÀ NỘI
THẨM ĐỊNH
Theo Văn bản số:...../.....
Ngày.....tháng.....năm 20.....
Ký tên:.....

ỦY BAN NHÂN DÂN THÀNH PHỐ HÀ NỘI
BAN QUẢN LÝ DỰ ÁN ĐẦU TƯ XÂY DỰNG CÔNG TRÌNH GIAO THÔNG THÀNH PHỐ HÀ NỘI

R = 750.00
it = 2.00%
ip = -2.00%
w = 0.00

Cọc H6
Km 28 + 600.00

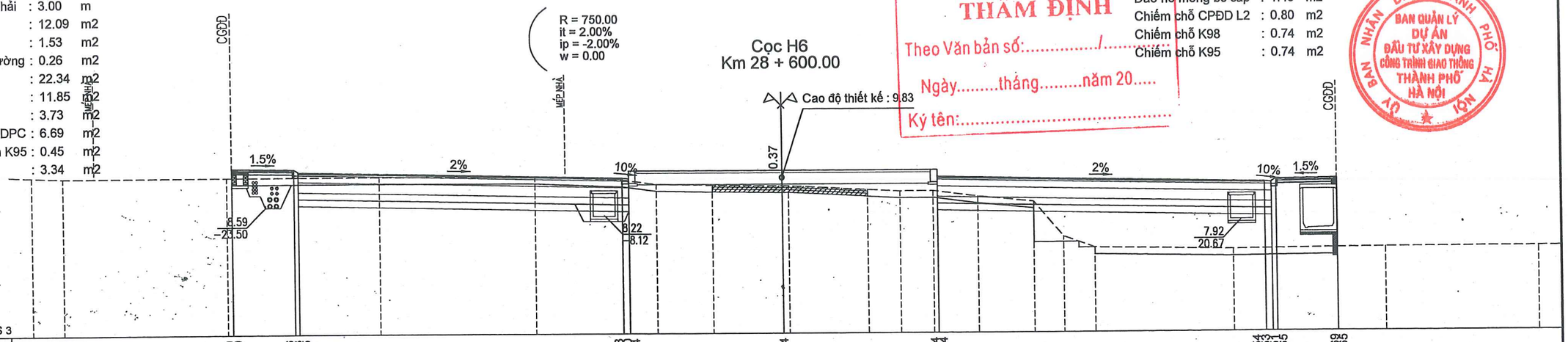

| | | |

B mặt đường mới : 30.00 m
B hè đường trái : 3.00 m
B hè đường phải : 3.00 m
Đào hữu cơ : 12.94 m2
Đào khuôn đường : 14.12 m2
Đắp nền : 0.00 m2
Đắp hè : 5.16 m2
Đắp DPC : 3.21 m2
Đắp đất màu DPC : 6.69 m2
Xáo xới lu lèn K95 : 7.53 m2

Đào hố móng TNM : 1.71 m2
Đắp trả hố móng TNM : 0.67 m2
Đào hố móng bó cáp : 1.91 m2
Chiếm chỗ CPĐD L2 : 0.80 m2
Chiếm chỗ K98 : 0.74 m2
Chiếm chỗ K95 : 0.74 m2

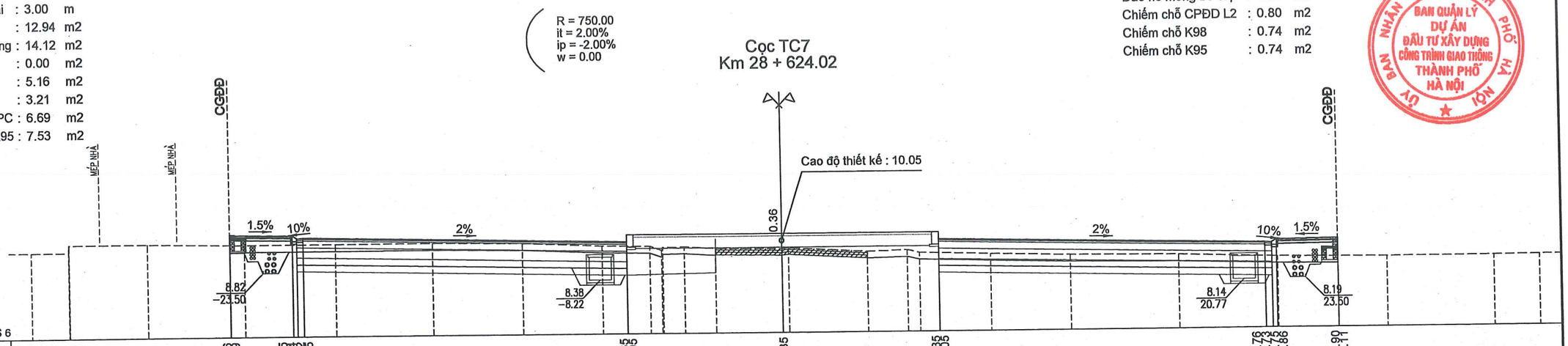

| | | |

B mặt đường mới : 15.00 m
B hè đường trái : 3.00 m
B hè đường phải : 3.00 m
Đào hữu cơ : 12.92 m2
Đào khuôn đường : 8.88 m2
Đắp nền : 7.62 m2
Đắp hè : 4.66 m2
Đắp DPC : 3.24 m2
Đắp đất màu DPC : 6.69 m2
Xáo xới lu lèn K95 : 3.00 m2

Đào hố móng TNM : 4.13 m2
Đắp trả hố móng TNM : 1.99 m2
Đào hố móng bó cáp : 2.51 m2
Chiếm chỗ CPĐD L2 : 0.82 m2
Chiếm chỗ K98 : 0.74 m2
Chiếm chỗ K95 : 0.74 m2

ỦY BAN NHÂN DÂN THÀNH PHỐ HÀ NỘI
BAN QUẢN LÝ DỰ ÁN ĐẦU TƯ XÂY DỰNG CÔNG TRÌNH GIAO THÔNG THÀNH PHỐ HÀ NỘI

R = 750.00
it = 1.51%
ip = -2.00%
w = 0.00

Cọc 31
Km 28 + 645.00

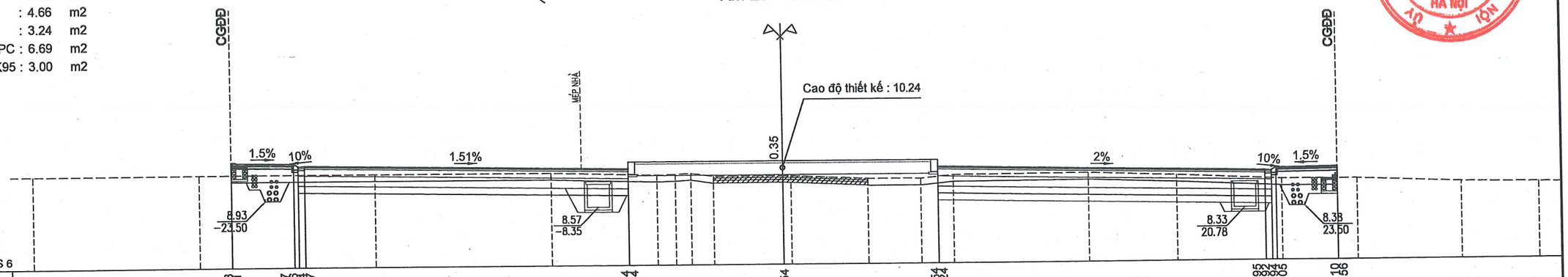

| | | |

B mặt đường mới : 15.00 m
B hè đường trái : 3.00 m
B hè đường phải : 3.00 m
Đào hữu cơ : 12.81 m2
Đào khuôn đường : 8.88 m2
Đắp nền : 4.47 m2
Đắp hè : 3.28 m2
Đắp DPC : 3.52 m2
Đắp đất màu DPC : 6.69 m2
Xáo xới lu lèn K95 : 3.07 m2

Đào hố móng TNM : 4.01 m2
Đắp trả hố móng TNM : 1.87 m2
Đào hố móng bó cáp : 3.46 m2
Chiếm chỗ CPĐD L2 : 0.82 m2
Chiếm chỗ K98 : 0.74 m2
Chiếm chỗ K95 : 0.74 m2

ỦY BAN NHÂN DÂN THÀNH PHỐ HÀ NỘI
BAN QUẢN LÝ DỰ ÁN ĐẦU TƯ XÂY DỰNG CÔNG TRÌNH GIAO THÔNG THÀNH PHỐ HÀ NỘI

R = 750.00
it = 0.57%
ip = -2.00%
w = 0.00

Cọc 33
Km 28 + 685.00

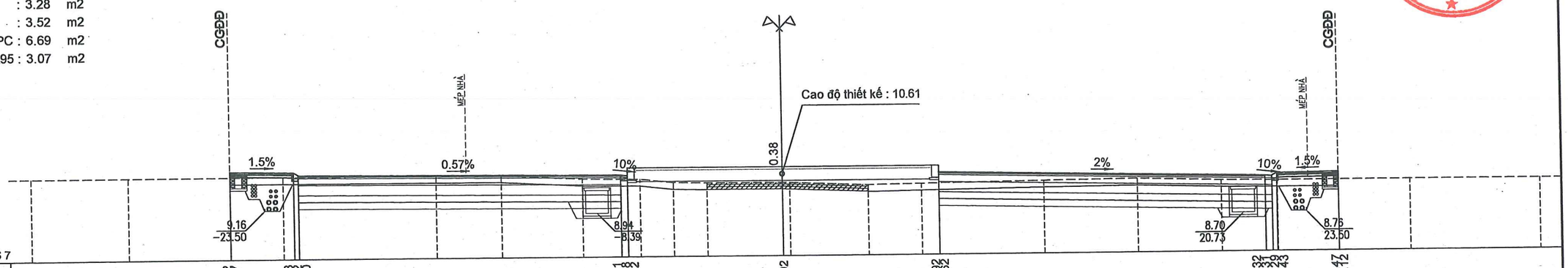

| | | |

B mặt đường mới : 30.00 m
B hè đường trái : 3.00 m
B hè đường phải : 3.00 m
Đào hữu cơ : 12.84 m2
Đào khuôn đường : 18.37 m2
Đắp nền : 0.00 m2
Đào khuôn hè : 0.01 m2
Đắp hè : 3.00 m2
Đắp DPC : 3.80 m2
Đắp đất màu DPC : 6.69 m2
Xáo xới lu lèn K95 : 7.46 m2

Đào hố móng TNM : 0.77 m2
Đắp trả hố móng TNM : 0.30 m2
Đào hố móng bó cáp : 3.74 m2
Chiếm chỗ CPĐD L2 : 0.85 m2
Chiếm chỗ K98 : 0.74 m2
Chiếm chỗ K95 : 0.74 m2

R = 750.00
it = -0.26%
ip = -2.00%
w = 0.00

Cọc 34
Km 28 + 720.00

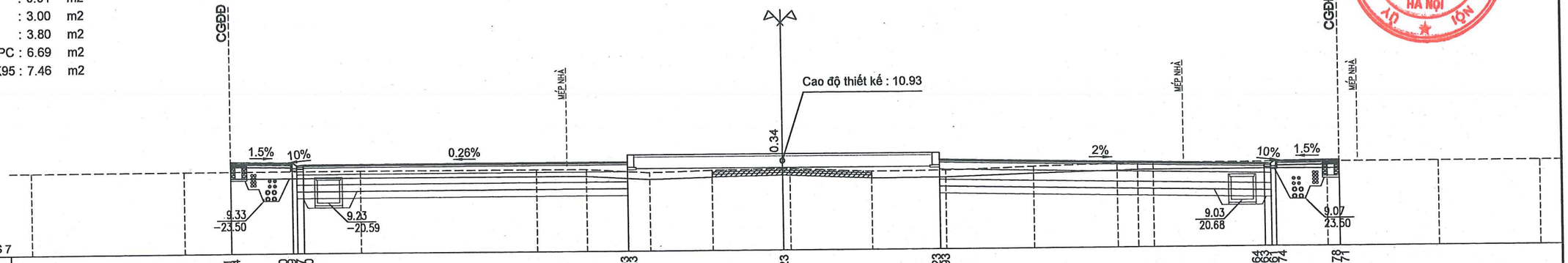

| | | |

B mặt đường mới : 30.00 m
B hè đường trái : 3.00 m
B hè đường phải : 3.00 m
Đào hữu cơ : 12.90 m2
Đào khuôn đường : 21.77 m2
Đào nền : 0.87 m2
Đắp nền : 0.00 m2
Đào khuôn hè : 0.65 m2
Đào hè : 0.07 m2
Đắp hè : 0.89 m2
Đắp DPC : 3.21 m2
Đắp đất màu DPC : 6.69 m2
Xáo xới lu lèn K95 : 7.47 m2

Đào hố móng TNM : 0.75 m2
Đắp trả hố móng TNM : 0.29 m2
Đào hố móng bó cáp : 5.20 m2
Chiếm chỗ CPĐD L2 : 0.90 m2
Chiếm chỗ K98 : 0.74 m2
Chiếm chỗ K95 : 0.74 m2

R = 750.00
it = -0.96%
ip = -2.00%
w = 0.00

Cọc 36
Km 28 + 750.00

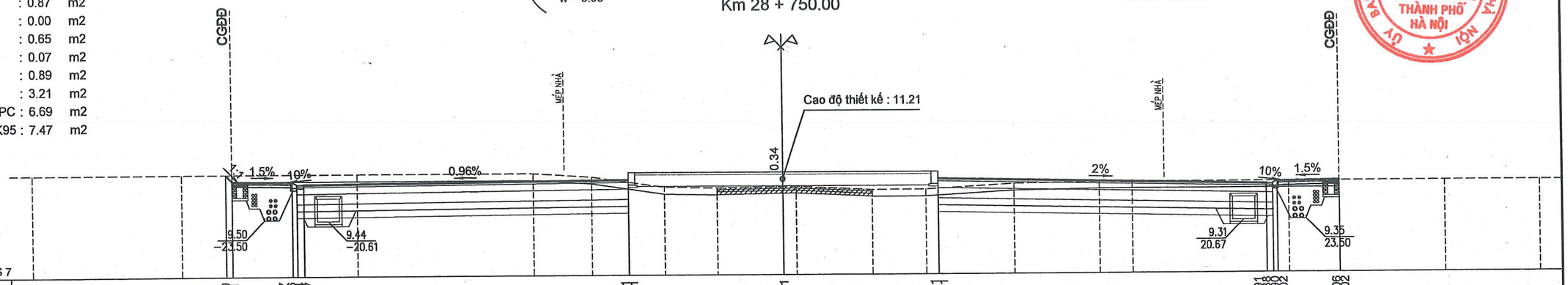

| | | |

Đào hố móng bó cáp : 4.85 m2

B mặt đường mới : 30.00 m
B hè đường trái : 3.00 m
B hè đường phải : 3.00 m
Đào hữu cơ : 12.92 m2
Đào khuôn đường : 21.52 m2
Đào nền : 7.16 m2
Đắp nền : 0.38 m2
Đào khuôn hè : 1.31 m2
Đào hè : 1.29 m2
Đắp DPC : 1.35 m2
Đắp đất màu DPC : 6.69 m2
Xáo xới lu lèn K95 : 9.00 m2

R = 750.00
it = -1.50%
ip = -2.00%
w = 0.00

Cọc CONG
Km 28 + 772.86

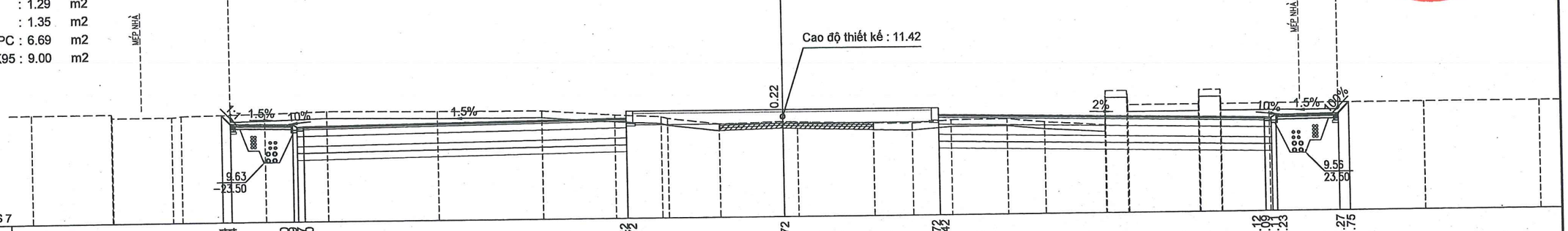

| | | |

B mặt đường mới : 30.00 m
B hè đường trái : 3.00 m
B hè đường phải : 3.00 m
Đào hữu cơ : 12.84 m2
Đào khuôn đường : 17.84 m2
Đào nền : 0.08 m2
Đắp nền : 0.00 m2
Đào khuôn hè : 0.44 m2
Đào hè : 0.00 m2
Đắp hè : 1.68 m2
Đắp DPC : 2.12 m2
Đắp đất màu DPC : 6.69 m2
Xáo xới lu lèn K95 : 7.74 m2

Đào hố móng TNM : 0.55 m2
Đắp trả hố móng TNM : 0.26 m2
Đào hố móng bó cáp : 4.65 m2
Chiếm chỗ CPĐD L2 : 0.19 m2
Chiếm chỗ K98 : 0.54 m2
Chiếm chỗ K95 : 0.53 m2

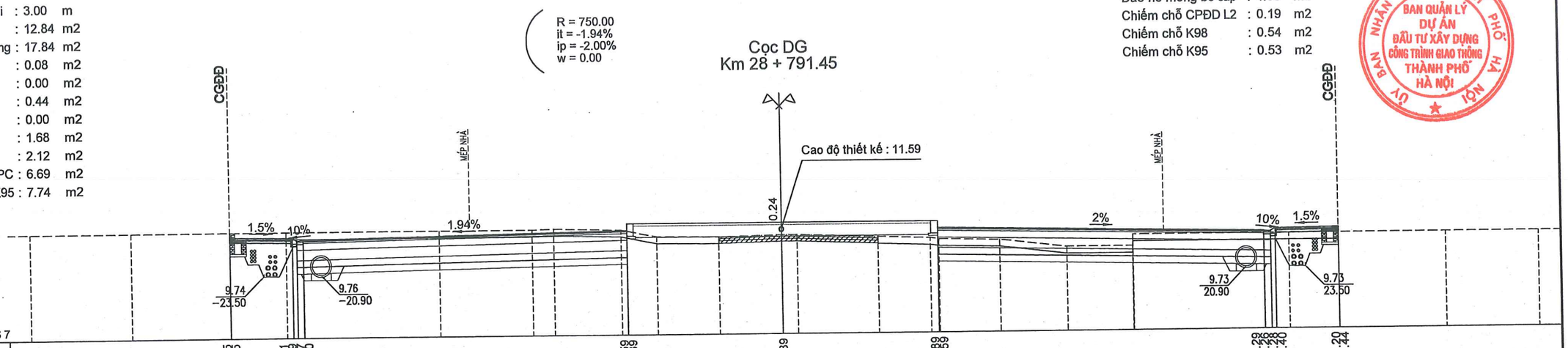

| | | |

B mặt đường mới	: 30.00	m
B hè đường trái	: 3.00	m
B hè đường phải	: 3.00	m
Đào hữu cơ	: 12.90	m2
Đào khuôn đường	: 21.24	m2
Đào nền	: 0.15	m2
Đắp nền	: 0.00	m2
Đào khuôn hè	: 0.67	m2
Đào hè	: 0.01	m2
Đắp hè	: 1.14	m2
Đắp DPC	: 2.52	m2
Đắp đất màu DPC	: 6.69	m2
Xáo xới lu lèn K95	: 7.71	m2

SỞ GIAO THÔNG VẬN TẢI HÀ NỘI

THẨM ĐỊNH

Theo Văn bản số:...../.....

Ngày.....tháng.....năm 20.....

Ký tên:.....

Đào hố móng TNM	: 1.38	m2
Đắp trả hố móng TNM	: 0.67	m2
Đào hố móng bó cáp	: 5.34	m2
Chiếm chỗ CPĐD L2	: 0.08	m2
Chiếm chỗ K98	: 0.49	m2
Chiếm chỗ K95	: 0.56	m2

ỦY BAN NHÂN DÂN THÀNH PHỐ HÀ NỘI
BAN QUẢN LÝ DỰ ÁN ĐẦU TƯ XÂY DỰNG CÔNG TRÌNH GIAO THÔNG THÀNH PHỐ HÀ NỘI

Cọc H8
Km 28 + 800.00

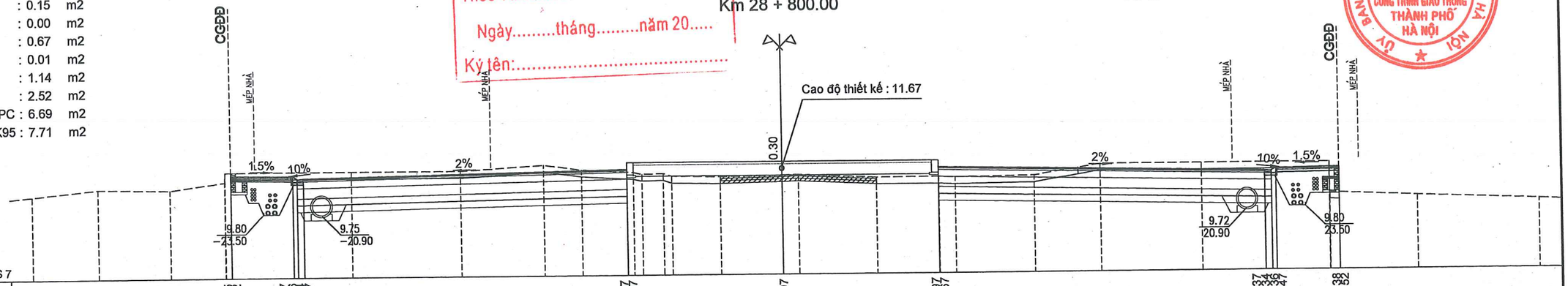

MSS 7

| | | |

B mặt đường mới : 30.00 m
B hè đường trái : 3.00 m
B hè đường phải : 3.00 m
Đào hữu cơ : 5.57 m2
Đánh cấp : 0.14 m2
Đào khuôn đường : 21.55 m2
Đào nền : 1.75 m2
Đắp nền : 0.26 m2
Đào khuôn hè : 1.31 m2
Đào hè : 0.23 m2
Đắp DPC : 2.21 m2
Đắp đất màu DPC : 6.69 m2
Xáo xới lu lèn K95 : 7.61 m2

Đào hố móng TNM : 2.76 m2
Đắp trả hố móng TNM : 1.44 m2
Đào hố móng bó cáp : 6.15 m2
Chiếm chỗ K98 : 0.04 m2
Chiếm chỗ K95 : 0.46 m2

ỦY BAN NHÂN DÂN THÀNH PHỐ HÀ NỘI
BAN QUẢN LÝ DỰ ÁN ĐẦU TƯ XÂY DỰNG CÔNG TRÌNH GIAO THÔNG THÀNH PHỐ HÀ NỘI

Cọc 39
Km 28 + 840.00

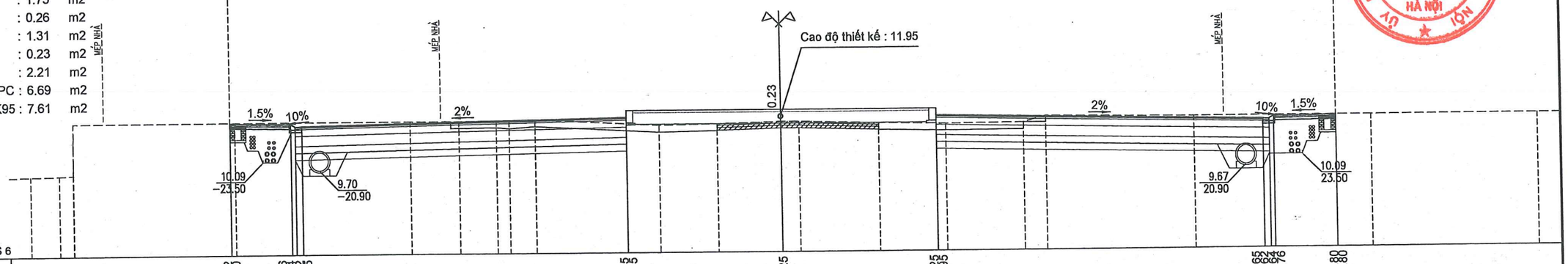

| | | |

B mặt đường mới	: 30.00	m
B hè đường trái	: 3.00	m
B hè đường phải	: 1.50	m
Đào hữu cơ	: 0.15	m2
Đào khuôn đường	: 22.50	m2
Đào nền	: 9.13	m2
Đắp nền	: 0.47	m2
Đào khuôn hè	: 1.00	m2
Đào hè	: 1.88	m2
Đắp hè	: 0.02	m2
Đắp DPC	: 0.12	m2
Đắp đất màu DPC	: 6.69	m2
Xáo xới lu lèn K95	: 7.55	m2

Đào hố móng TNM	: 3.68	m2
Đắp trả hố móng TNM	: 2.01	m2
Đào hố móng bó cáp	: 8.06	m2
Chiếm chỗ K95	: 0.17	m2

BAN NHÂN DÂN THÀNH PHỐ HÀ NỘI — ỦY BAN QUẢN LÝ DỰ ÁN ĐẦU TƯ XÂY DỰNG CÔNG TRÌNH GIAO THÔNG THÀNH PHỐ HÀ NỘI

Cọc 41
Km 28 + 880.00

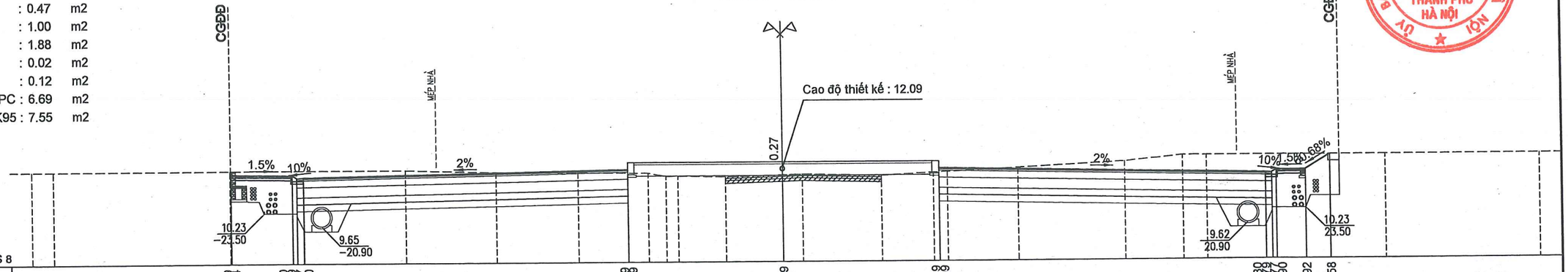

| | | |

B mặt đường mới	: 30.00 m
B hè đường trái	: 3.00 m
B hè đường phải	: 1.50 m
Đào hữu cơ	: 3.49 m2
Đánh cấp	: 3.38 m2
Đào khuôn đường	: 12.73 m2
Đào nền	: 3.23 m2
Đắp nền	: 20.46 m2
Đào khuôn hè	: 0.66 m2
Đào hè	: 0.76 m2
Đắp hè	: 14.77 m2
Đắp DPC	: 0.72 m2
Đắp đất màu DPC	: 6.69 m2
Xáo xới lu lèn K95	: 4.85 m2
Đắp K95	: 3.41 m2

Đào hố móng TNM	: 1.94 m2
Đắp trả hố móng TNM	: 1.08 m2
Đắp trả hố móng TC	: 0.35 m2
Đào hố móng bó cáp	: 3.58 m2
Chiếm chỗ K95	: 0.09 m2

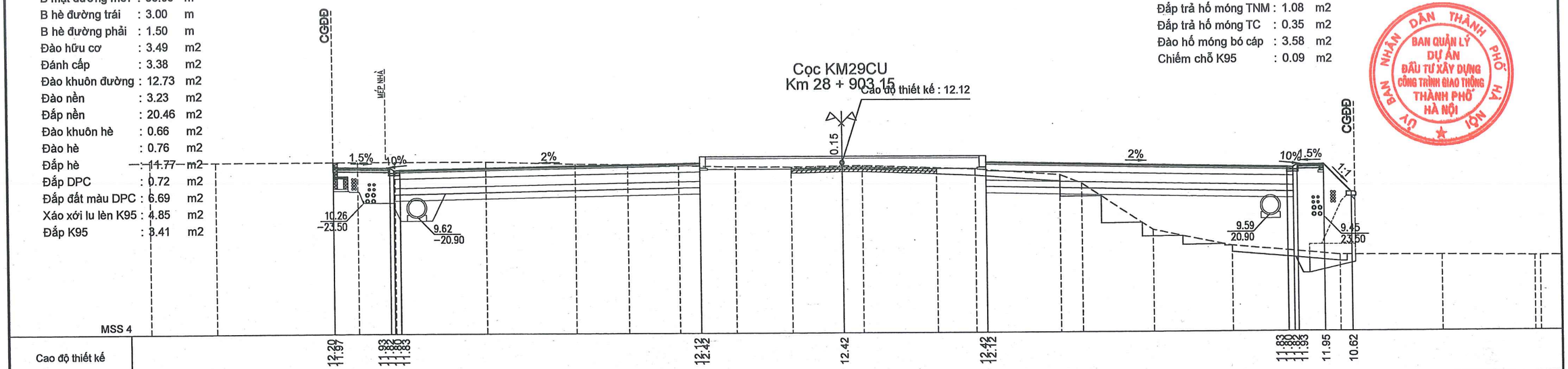

B mặt đường mới	: 30.00 m
B hè đường trái	: 3.00 m
B hè đường phải	: 3.00 m
Đào hữu cơ	: 12.89 m2
Đào khuôn đường	: 21.48 m2
Đắp nền	: 0.00 m2
Đào khuôn hè	: 0.03 m2
Đắp hè	: 1.75 m2
Đắp DPC	: 1.68 m2
Đắp đất màu DPC	: 6.69 m2
Xáo xới lu lèn K95	: 7.52 m2

Đào hố móng TNM	: 4.12 m2
Đắp trả hố móng TNM	: 2.34 m2
Đào hố móng bó cáp	: 6.14 m2
Chiếm chỗ K95	: 0.05 m2

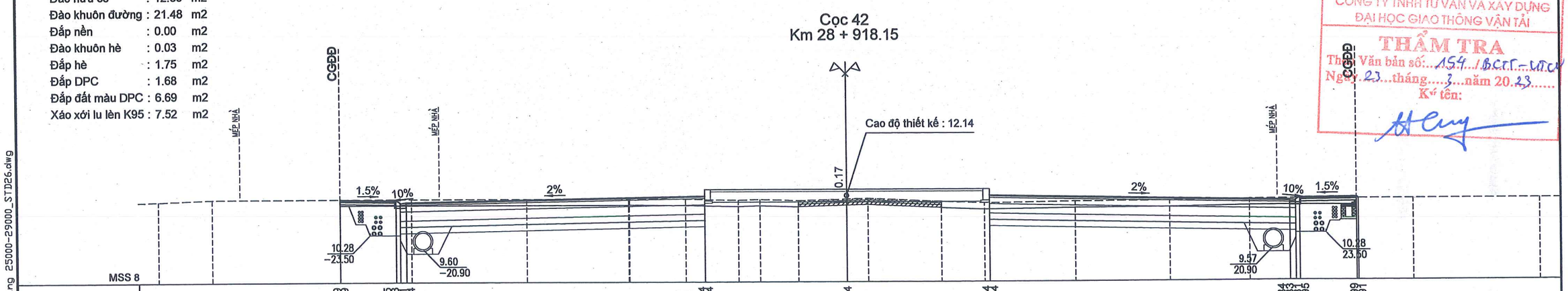

ỦY BAN NHÂN DÂN THÀNH PHỐ HÀ NỘI
BAN QUẢN LÝ DỰ ÁN ĐẦU TƯ XÂY DỰNG CÔNG TRÌNH GIAO THÔNG THÀNH PHỐ HÀ NỘI

TRƯỜNG ĐẠI HỌC GIAO THÔNG VẬN TẢI
CÔNG TY TNHH TƯ VẤN VÀ XÂY DỰNG ĐẠI HỌC GIAO THÔNG VẬN TẢI
THẨM TRA
Theo Văn bản số: 154 / BCTT-ĐHGTVT
Ngày 23 tháng 3 năm 2023
Ký tên:

UBND THÀNH PHỐ HÀ NỘI
BQL DỰ ÁN ĐTXD CÔNG TRÌNH GIAO THÔNG TP. HÀ NỘI

TỔNG CÔNG TY TƯ VẤN THIẾT KẾ GIAO THÔNG VẬN TẢI - CTCP (TEDI)

CẢI TẠO, NÂNG CẤP QUỐC LỘ 6 ĐOẠN BA LA - XUÂN MAI

THI CÔNG XÂY DỰNG TUYẾN ĐƯỜNG
TỪ KM25+030 ĐẾN KM32+900

BƯỚC: THIẾT KẾ KỸ THUẬT

THỰC HIỆN	TRẦN THỌ CƯỜNG
KIỂM TRA	TỐNG ANH TUẤN
CHỦ TRÌ THIẾT KẾ	LÊ HỒNG VĂN
CHỦ NHIỆM THIẾT KẾ	PHẠM CHIẾN CÔNG
TRUNG TÂM TVTK KCCT	LÊ HỒNG VĂN

Hà Nội, ngày tháng năm 2023
TỔNG CÔNG TY TƯ VẤN THIẾT KẾ GTVT-CTCP
GIÁM ĐỐC ĐIỀU HÀNH DỰ ÁN

PHÓ TỔNG GIÁM ĐỐC
Đào Ngọc Vinh

TRẮC NGANG CHI TIẾT (148)

TỶ LỆ BẢN VẼ:	200	BẢN VẼ SỐ:	QL6-D04-TN-Z
LẦN XUẤT BẢN:	01	MÃ SỐ SẢN PHẨM:	2022-TEDI-081-H.Đ
LẦN CHỈNH SỬA:	00		

D:\2022\12.QL6\G4\Tracnganginh\QL6_XL04_Trac ngang 25000-29000_STD26.dwg

B mặt đường mới	: 30.00	m
B hè đường trái	: 1.50	m
B hè đường phải	: 3.00	m
Đào hữu cơ	: 6.13	m2
Đánh cấp	: 5.37	m2
Đào khuôn đường	: 12.85	m2
Đào nền	: 2.81	m2
Đắp nền	: 29.92	m2
Đào khuôn hè	: 0.66	m2
Đào hè	: 0.82	m2
Đắp hè	: 16.90	m2
Đắp DPC	: 1.74	m2
Đắp đất màu DPC	: 6.69	m2
Xáo xới lu lèn K95	: 4.91	m2
Đắp K95	: 3.34	m2

Đào hố móng TNM	: 2.18	m2
Đắp trả hố móng TNM	: 1.27	m2
Đào hố móng bó cáp	: 3.58	m2
Chiếm chỗ K95	: 0.02	m2

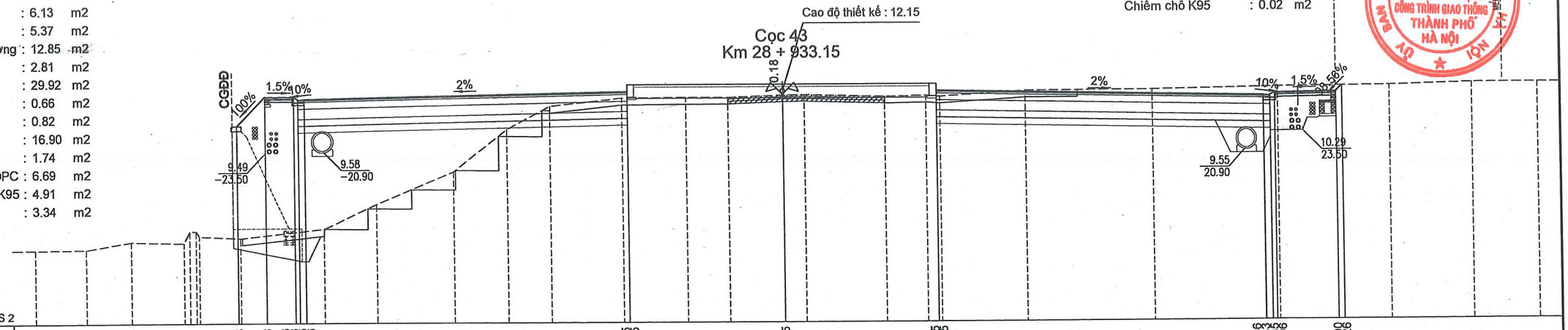

| | | |

B mặt đường mới	: 30.00 m
B hè đường trái	: 1.50 m
B hè đường phải	: 3.00 m
Đào hữu cơ	: 12.02 m2
Đánh cấp	: 1.34 m2
Đào khuôn đường	: 5.49 m2
Đắp nền	: 13.93 m2
Đắp hè	: 18.13 m2
Đắp DPC	: 2.42 m2
Đắp đất màu DPC	: 6.69 m2
Xáo xới lu lèn K95	: 4.80 m2
Đắp K95	: 4.20 m2

Đào hố móng TNM	: 0.20 m2
Đắp trả hố móng TNM	: 0.08 m2
Đắp trả hố móng TC	: 0.42 m2
Chiếm chỗ K95	: 0.00 m2

ỦY BAN NHÂN DÂN THÀNH PHỐ HÀ NỘI
BAN QUẢN LÝ DỰ ÁN ĐẦU TƯ XÂY DỰNG CÔNG TRÌNH GIAO THÔNG THÀNH PHỐ HÀ NỘI

Cọc 44
Km 28 + 950.00

Cao độ thiết kế : 12.17

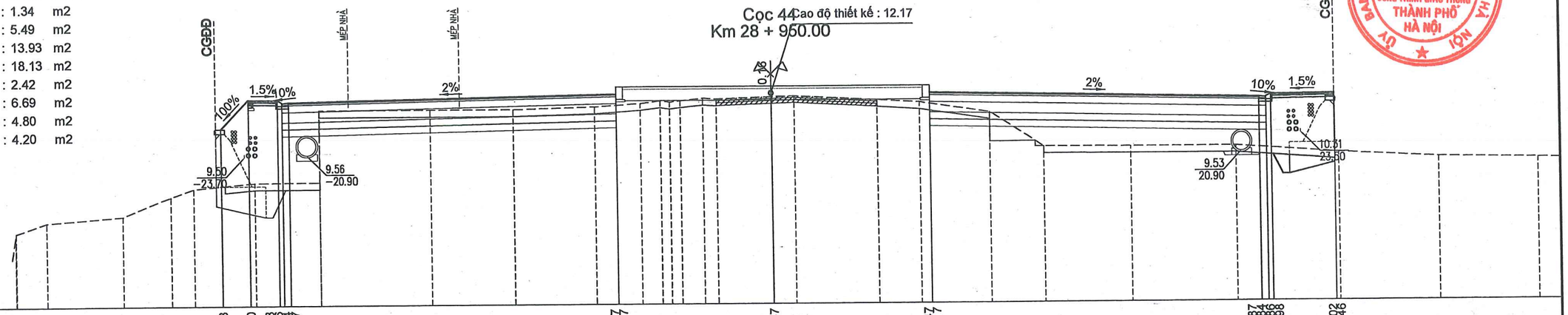

| | | |

B mặt đường mới : 30.00 m
B hè đường trái : 3.00 m
B hè đường phải : 3.00 m
Đào hữu cơ : 12.86 m2
Đào khuôn đường : 15.37 m2
Đắp nền : 0.00 m2
Đào khuôn hè : 0.03 m2
Đắp hè : 3.79 m2
Đắp DPC : 2.68 m2
Đắp đất màu DPC : 6.69 m2
Xáo xới lu lèn K95 : 7.47 m2

Đào hố móng TNM : 4.91 m2
Đắp trả hố móng TNM : 3.08 m2
Đào hố móng bó cáp : 4.49 m2

ỦY BAN NHÂN DÂN THÀNH PHỐ HÀ NỘI
BAN QUẢN LÝ DỰ ÁN ĐẦU TƯ XÂY DỰNG CÔNG TRÌNH GIAO THÔNG THÀNH PHỐ HÀ NỘI

Cọc 46
Km 28 + 990.00

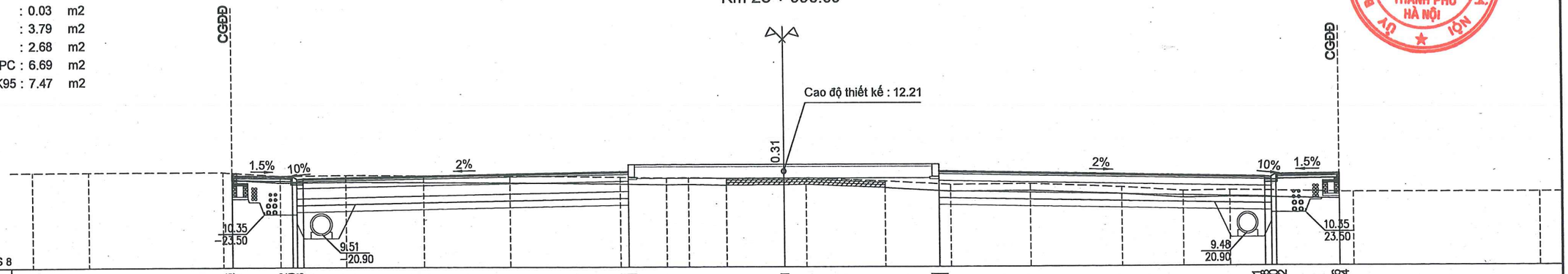

| | | |

SỞ GIAO THÔNG VẬN TẢI HÀ NỘI

THẨM ĐỊNH

Theo Văn bản số:...../.....

Ngày.....tháng.....năm 20.....

Ký tên:.....

ỦY BAN NHÂN DÂN THÀNH PHỐ HÀ NỘI
BAN QUẢN LÝ DỰ ÁN ĐẦU TƯ XÂY DỰNG CÔNG TRÌNH GIAO THÔNG THÀNH PHỐ HÀ NỘI

TRƯỜNG ĐẠI HỌC GIAO THÔNG VẬN TẢI
CÔNG TY TNHH TƯ VẤN VÀ XÂY DỰNG ĐẠI HỌC GIAO THÔNG VẬN TẢI

THẨM TRA

Theo Văn bản số: 154 /.BCTT-CTCC

Ngày 23 tháng 3 năm 2023

Ký tên:

B mặt đường mới	: 36.72	m	
B hè đường trái	: 3.00	m	
B hè đường phải	: 3.00	m	
Đào hữu cơ	: 12.86	m2	
Đào khuôn đường	: 20.01	m2	
Đào nền	: 0.58	m2	
Đắp nền	: 0.00	m2	
Đào khuôn hè	: 0.08	m2	
Đào hè	: 0.10	m2	
Đắp hè	: 2.10	m2	
Xáo xới lu lèn K95	: 9.48	m2	

B mặt đường tăng cường	: 7.28	m
Bù vênh CPĐD	: 0.91	m2
B đào đường cũ	: 0.40	m
Đào hố móng TNM	: 4.88	m2
Đắp trả hố móng TNM	: 3.05	m2
Đào hố móng bó cáp	: 3.52	m2

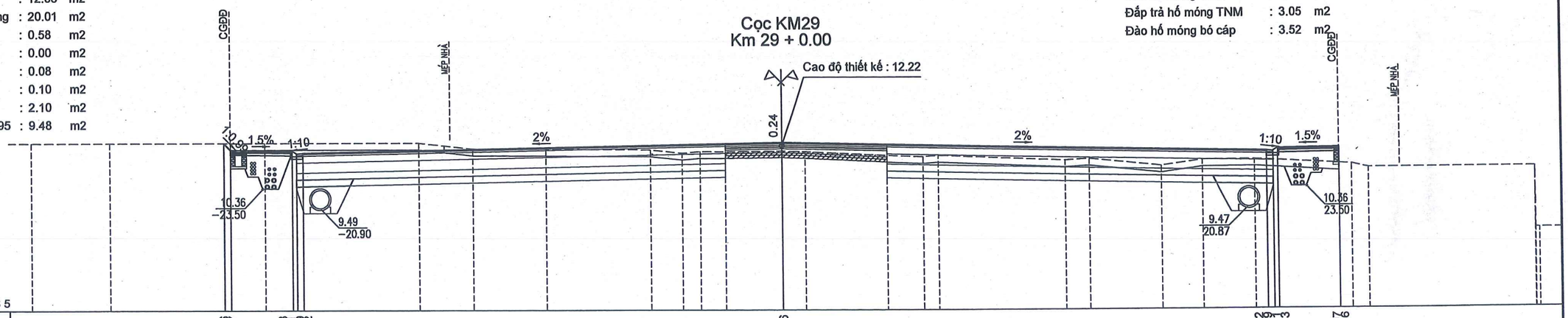

| | | |

B mặt đường mới	: 36.71	m
B hè đường trái	: 3.00	m
Đào hữu cơ	: 9.69	m2
Đào khuôn đường	: 15.52	m2
Đào nền	: 1.26	m2
Đắp nền	: 8.61	m2
Đào khuôn hè	: 0.08	m2
Đào hè	: 0.23	m2
Xáo xới lu lèn K95	: 7.46	m2
Đắp K95	: 2.95	m2

B mặt đường tăng cường	: 6.99	m
Bù vênh ĐD trộn nhựa nóng	: 0.18	m2
Bù vênh CPĐD	: 0.67	m2
B đào đường cũ	: 0.40	m
Đào hố móng TNM	: 0.42	m2
Đắp trả hố móng TNM	: 0.18	m2
Đào hố móng bó cáp	: 2.64	m2
Chiếm chỗ CPĐD L2	: 0.53	m2
Chiếm chỗ K98	: 0.60	m2
Chiếm chỗ K95	: 0.60	m2

ỦY BAN NHÂN DÂN THÀNH PHỐ HÀ NỘI
BAN QUẢN LÝ DỰ ÁN ĐẦU TƯ XÂY DỰNG CÔNG TRÌNH GIAO THÔNG THÀNH PHỐ HÀ NỘI

Cọc 1
Km 29 + 20.00

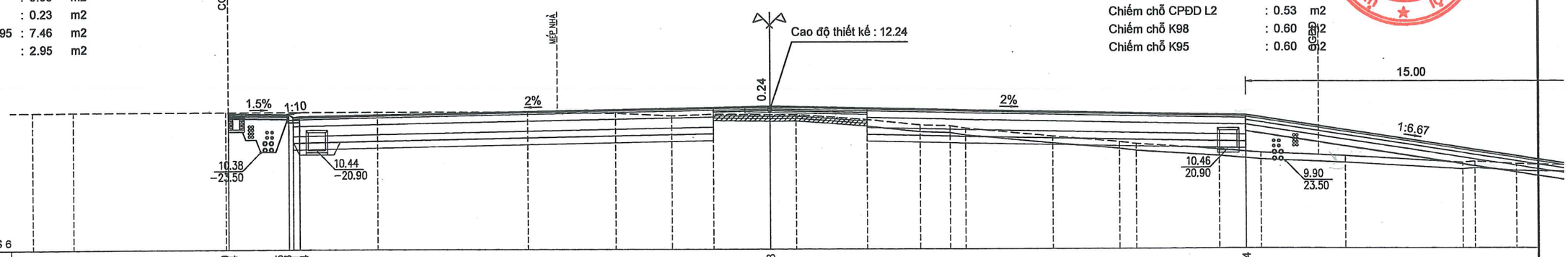

| | | |

B mặt đường mới : 37.00 m
B hè đường trái : 3.00 m
B hè đường phải : 1.50 m
Đào hữu cơ : 9.57 m2
Đánh cấp : 0.97 m2
Đào khuôn đường : 17.74 m2
Đắp nền : 3.12 m2
Đào khuôn hè : 0.04 m2
Đắp hè : 4.15 m2
Đắp DPC : 0.27 m2
Đắp đất màu DPC : 3.19 m2
Xáo xới lu lèn K95 : 7.68 m2
Đắp K95 : 2.83 m2

B đào đường cũ : 0.72 m
Đào hố móng TNM : 0.37 m2
Đắp trả hố móng TNM : 0.16 m2
Đào hố móng bó cáp : 3.28 m2
Chiếm chỗ CPĐD L2 : 0.60 m2
Chiếm chỗ K98 : 0.60 m2
Chiếm chỗ K95 : 0.60 m2

ỦY BAN NHÂN DÂN THÀNH PHỐ HÀ NỘI
BAN QUẢN LÝ DỰ ÁN ĐẦU TƯ XÂY DỰNG CÔNG TRÌNH GIAO THÔNG THÀNH PHỐ HÀ NỘI

Cọc 2
Km 29 + 50.00

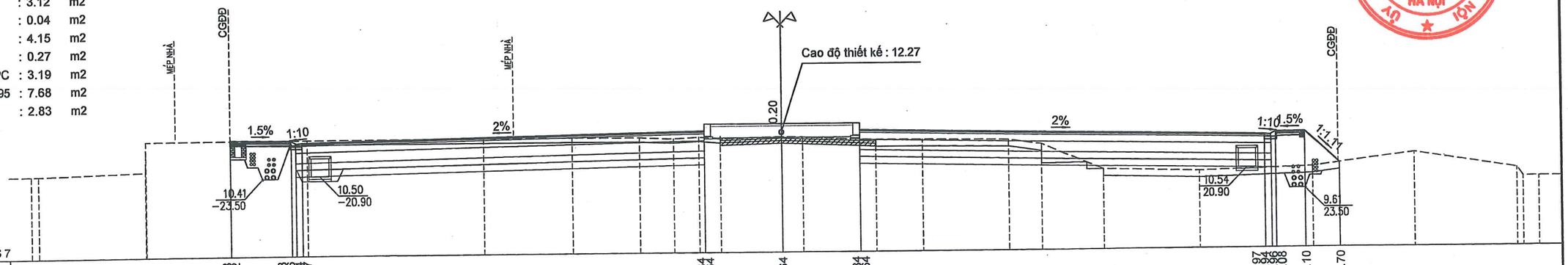

| | | |

B mặt đường mới	: 34.16	m
B hè đường trái	: 3.00	m
B hè đường phải	: 3.00	m
Đào hữu cơ	: 12.91	m2
Đào khuôn đường	: 23.79	m2
Đào nền	: 3.31	m2
Đắp nền	: 0.40	m2
Đào khuôn hè	: 0.08	m2
Đào hè	: 0.92	m2
Đắp hè	: 0.97	m2
Đắp DPC	: 0.84	m2
Đắp đất màu DPC	: 4.61	m2
Xáo xới lu lèn K95	: 9.10	m2

Đào hố móng TNM	: 0.55	m2
Đắp trả hố móng TNM	: 0.23	m2
Đào hố móng bó cáp	: 4.38	m2
Chiếm chỗ CPĐD L2	: 0.67	m2
Chiếm chỗ K98	: 0.60	m2
Chiếm chỗ K95	: 0.60	m2

ỦY BAN NHÂN DÂN THÀNH PHỐ HÀ NỘI
BAN QUẢN LÝ DỰ ÁN ĐẦU TƯ XÂY DỰNG CÔNG TRÌNH GIAO THÔNG THÀNH PHỐ HÀ NỘI

Cọc 4
Km 29 + 90.00

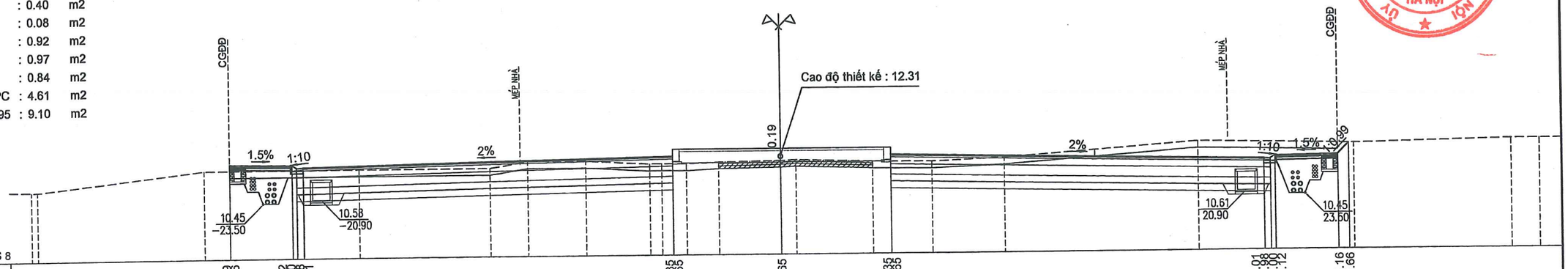

| | | |

B mặt đường mới	: 30.00	m
B hè đường phải	: 3.00	m
Đào hữu cơ	: 11.85	m2
Đào khuôn đường	: 21.33	m2
Đào nền	: 2.31	m2
Đắp nền	: 0.74	m2
Đào khuôn hè	: 0.08	m2
Đào hè	: 0.62	m2
Đắp DPC	: 1.61	m2
Đắp đất màu DPC	: 6.69	m2
Xáo xới lu lèn K95	: 7.85	m2

Đào hố móng TNM	: 0.55	m2
Đắp trả hố móng TNM	: 0.22	m2
Đào hố móng bó cáp	: 3.32	m2
Chiếm chỗ CPĐD L2	: 0.67	m2
Chiếm chỗ K98	: 0.60	m2
Chiếm chỗ K95	: 0.60	m2

ỦY BAN NHÂN DÂN THÀNH PHỐ HÀ NỘI
BAN QUẢN LÝ DỰ ÁN ĐẦU TƯ XÂY DỰNG CÔNG TRÌNH GIAO THÔNG THÀNH PHỐ HÀ NỘI

Cọc DG
Km 29 + 101.05

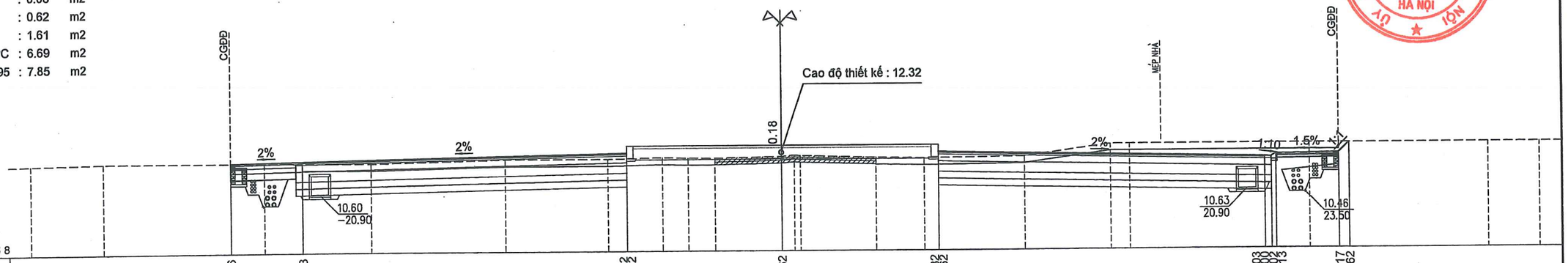

| | | |

B mặt đường mới	: 30.00	m
B hè đường trái	: 3.00	m
Đào hữu cơ	: 12.71	m2
Đào khuôn đường	: 14.82	m2
Đắp nền	: 0.76	m2
Đào khuôn hè	: 0.15	m2
Đắp hè	: 0.48	m2
Đắp DPC	: 1.81	m2
Đắp đất màu DPC	: 6.69	m2
Xáo xới lu lèn K95	: 7.85	m2

Đào hố móng TNM	: 0.54	m2
Đắp trả hố móng TNM	: 0.22	m2
Đào hố móng bó cáp	: 4.43	m2
Chiếm chỗ CPĐD L2	: 0.68	m2
Chiếm chỗ K98	: 0.60	m2
Chiếm chỗ K95	: 0.60	m2

BAN NHÂN DÂN THÀNH PHỐ HÀ NỘI
BAN QUẢN LÝ DỰ ÁN ĐẦU TƯ XÂY DỰNG CÔNG TRÌNH GIAO THÔNG THÀNH PHỐ HÀ NỘI

Cọc DG
Km 29 + 112.95

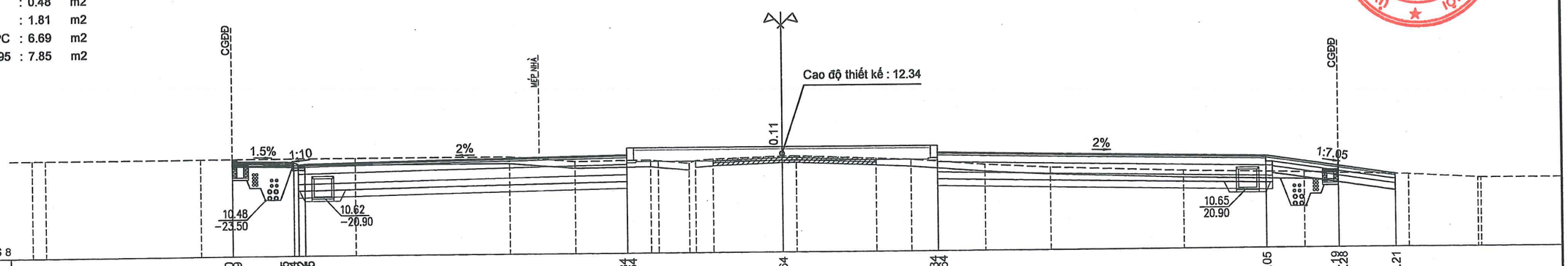

| | | |

B mặt đường mới	: 30.00	m
B hè đường trái	: 3.00	m
B hè đường phải	: 3.00	m
Đào hữu cơ	: 12.91	m2
Đào khuôn đường	: 22.46	m2
Đào nền	: 0.12	m2
Đắp nền	: 0.39	m2
Đào khuôn hè	: 0.47	m2
Đào hè	: 0.01	m2
Đắp hè	: 0.84	m2
Đắp DPC	: 1.04	m2
Đắp đất màu DPC	: 6.69	m2
Xáo xới lu lèn K95	: 7.85	m2

Đào hố móng TNM	: 0.54	m2
Đắp trả hố móng TNM	: 0.22	m2
Đào hố móng bó cáp	: 5.24	m2
Chiếm chỗ CPĐD L2	: 0.68	m2
Chiếm chỗ K98	: 0.60	m2
Chiếm chỗ K95	: 0.60	m2

ỦY BAN NHÂN DÂN THÀNH PHỐ HÀ NỘI
BAN QUẢN LÝ DỰ ÁN ĐẦU TƯ XÂY DỰNG CÔNG TRÌNH GIAO THÔNG THÀNH PHỐ HÀ NỘI

Cọc 6
Km 29 + 145.00

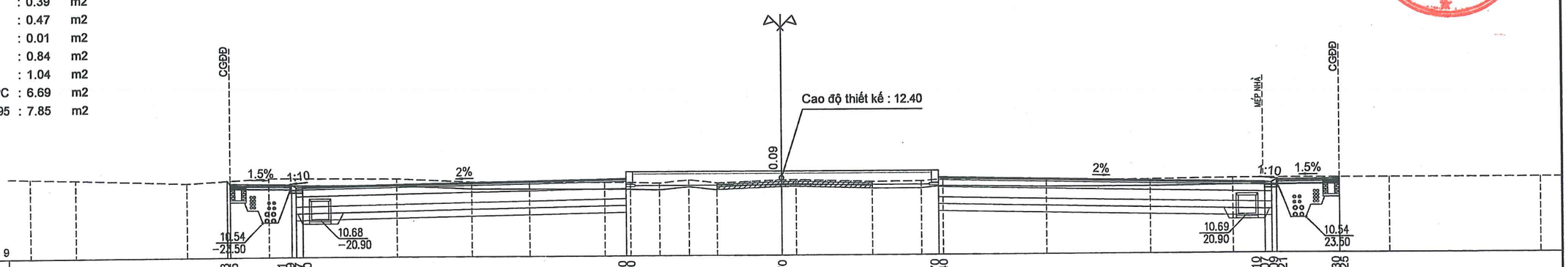

| | | |

B mặt đường mới : 30.00 m
B hè đường trái : 3.00 m
B hè đường phải : 3.00 m
Đào hữu cơ : 12.91 m2
Đào khuôn đường : 22.29 m2
Đắp nền : 0.32 m2
Đào khuôn hè : 0.06 m2
Đắp hè : 1.39 m2
Đắp DPC : 1.08 m2
Đắp đất màu DPC : 6.69 m2
Xáo xới lu lèn K95 : 7.85 m2

Đào hố móng TNM : 0.54 m2
Đắp trả hố móng TNM : 0.22 m2
Đào hố móng bó cáp : 5.05 m2
Chiếm chỗ CPĐD L2 : 0.68 m2
Chiếm chỗ K98 : 0.60 m2
Chiếm chỗ K95 : 0.60 m2

ỦY BAN NHÂN DÂN THÀNH PHỐ HÀ NỘI
BAN QUẢN LÝ DỰ ÁN ĐẦU TƯ XÂY DỰNG CÔNG TRÌNH GIAO THÔNG THÀNH PHỐ HÀ NỘI

Cọc 7
Km 29 + 180.00

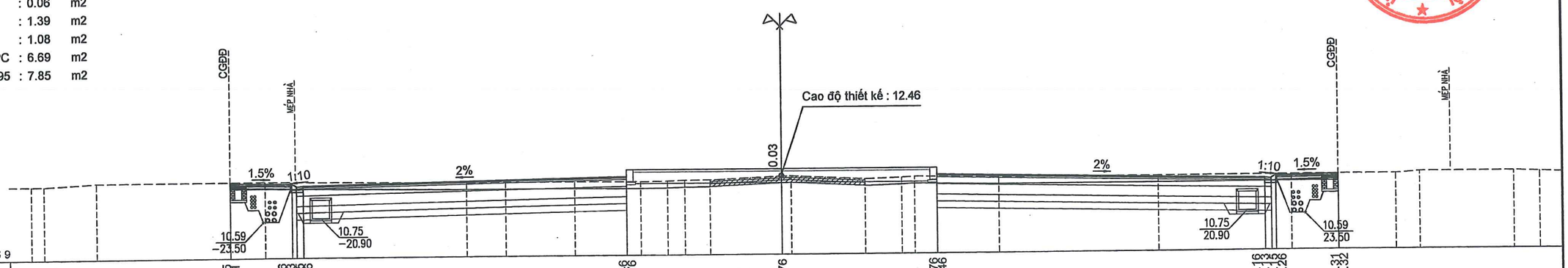

| | | |

B mặt đường mới : 30.00 m
B hè đường trái : 3.00 m
B hè đường phải : 3.00 m
Đào hữu cơ : 12.97 m2
Đào khuôn đường : 22.50 m2
Đắp nền : 0.62 m2
Đào khuôn hè : 0.25 m2
Đắp hè : 1.00 m2
Đắp DPC : 0.59 m2
Đắp đất màu DPC : 6.69 m2
Xáo xới lu lèn K95 : 7.85 m2

Đào hố móng TNM : 0.54 m2
Đắp trả hố móng TNM : 0.22 m2
Đào hố móng bó cáp : 5.29 m2
Chiếm chỗ CPĐD L2 : 0.68 m2
Chiếm chỗ K98 : 0.60 m2
Chiếm chỗ K95 : 0.60 m2

ỦY BAN NHÂN DÂN THÀNH PHỐ HÀ NỘI
BAN QUẢN LÝ DỰ ÁN ĐẦU TƯ XÂY DỰNG CÔNG TRÌNH GIAO THÔNG THÀNH PHỐ HÀ NỘI

Cọc DG
Km 29 + 204.25

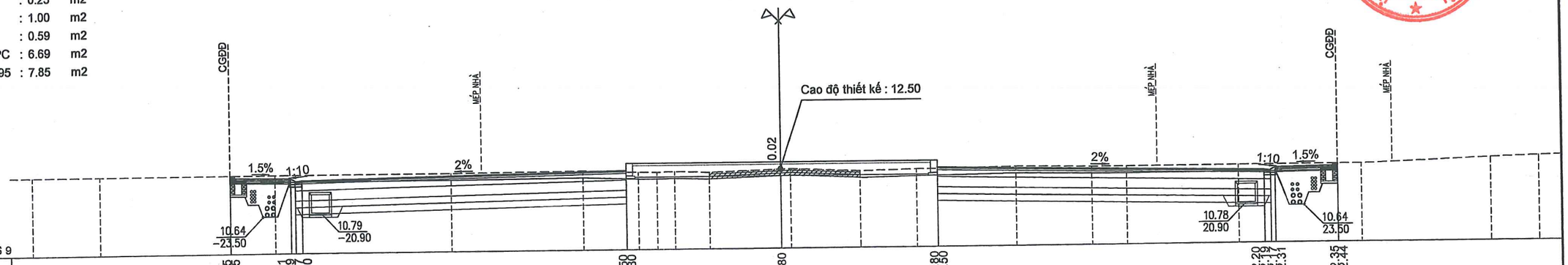

MSS 9

| | | |

B mặt đường mới	: 30.00	m
B hè đường trái	: 3.00	m
B hè đường phải	: 3.00	m
Đào hữu cơ	: 12.92	m2
Đào khuôn đường	: 22.31	m2
Đào nền	: 0.00	m2
Đắp nền	: 0.00	m2
Đào khuôn hè	: 0.27	m2
Đào hè	: 0.00	m2
Đắp hè	: 1.75	m2
Đắp DPC	: 1.85	m2
Đắp đất màu DPC	: 6.69	m2
Xáo xới lu lèn K95	: 7.86	m2

Đào hố móng TNM	: 0.51	m2
Đắp trả hố móng TNM	: 0.21	m2
Đào hố móng bó cáp	: 4.52	m2
Chiếm chỗ CPĐD L2	: 0.70	m2
Chiếm chỗ K98	: 0.60	m2
Chiếm chỗ K95	: 0.60	m2

BAN QUẢN LÝ DỰ ÁN ĐẦU TƯ XÂY DỰNG CÔNG TRÌNH GIAO THÔNG THÀNH PHỐ HÀ NỘI

Cọc 9
Km 29 + 244.25

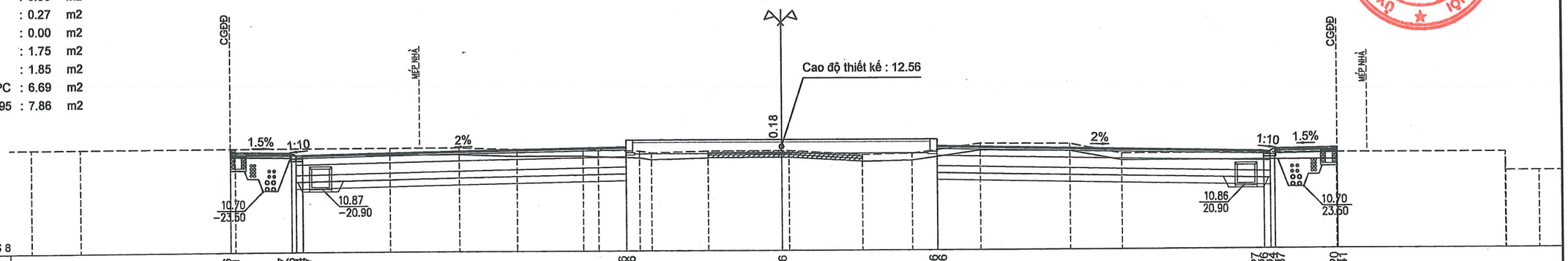

| | | |

B mặt đường mới	: 30.00	m
B hè đường trái	: 3.00	m
B hè đường phải	: 3.00	m
Đào hữu cơ	: 12.66	m2
Đánh cấp	: 0.11	m2
Đào khuôn đường	: 15.64	m2
Đắp nền	: 0.00	m2
Đào khuôn hè	: 0.03	m2
Đắp hè	: 1.52	m2
Đắp DPC	: 3.47	m2
Đắp đất màu DPC	: 6.69	m2
Xáo xới lu lèn K95	: 7.86	m2
Đắp K95	: 0.00	m2

Đào hố móng TNM	: 0.48	m2
Đắp trả hố móng TNM	: 0.19	m2
Đào hố móng bó cáp	: 4.92	m2
Chiếm chỗ CPĐD L2	: 0.72	m2
Chiếm chỗ K98	: 0.60	m2
Chiếm chỗ K95	: 0.60	m2

BAN QUẢN LÝ DỰ ÁN ĐẦU TƯ XÂY DỰNG CÔNG TRÌNH GIAO THÔNG THÀNH PHỐ HÀ NỘI — ỦY BAN NHÂN DÂN THÀNH PHỐ HÀ NỘI

Cọc C
Km 29 + 279.45

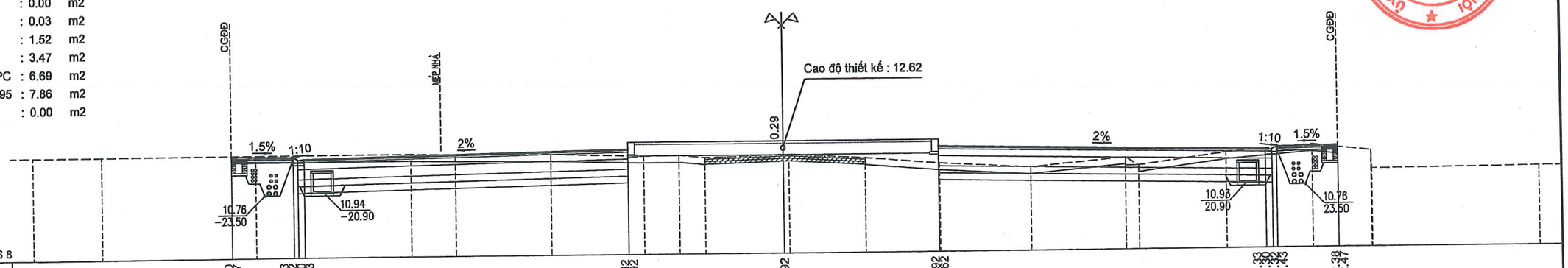

| | | |

B mặt đường mới	: 30.00	m
B hè đường trái	: 3.00	m
B hè đường phải	: 3.00	m
Đào hữu cơ	: 12.85	m2
Đào khuôn đường	: 6.13	m2
Đắp nền	: 0.00	m2
Đắp hè	: 6.71	m2
Đắp DPC	: 4.40	m2
Đắp đất màu DPC	: 6.69	m2
Xáo xới lu lèn K95	: 7.39	m2
Đắp K95	: 0.48	m2

SỞ GIAO THÔNG VẬN TẢI HÀ NỘI
THẨM ĐỊNH
Theo Văn bản số:...../.....
Ngày.....tháng.....năm 20.....
Ký tên:.....

Đào hố móng TNM	: 0.46	m2
Đắp trả hố móng TNM	: 0.18	m2
Đào hố móng bó cáp	: 1.03	m2
Chiếm chỗ CPĐD L2	: 0.73	m2
Chiếm chỗ K98	: 0.60	m2
Chiếm chỗ K95	: 0.60	m2

ỦY BAN NHÂN DÂN THÀNH PHỐ HÀ NỘI
BAN QUẢN LÝ DỰ ÁN ĐẦU TƯ XÂY DỰNG CÔNG TRÌNH GIAO THÔNG THÀNH PHỐ HÀ NỘI

Cọc H3
Km 29 + 300.00

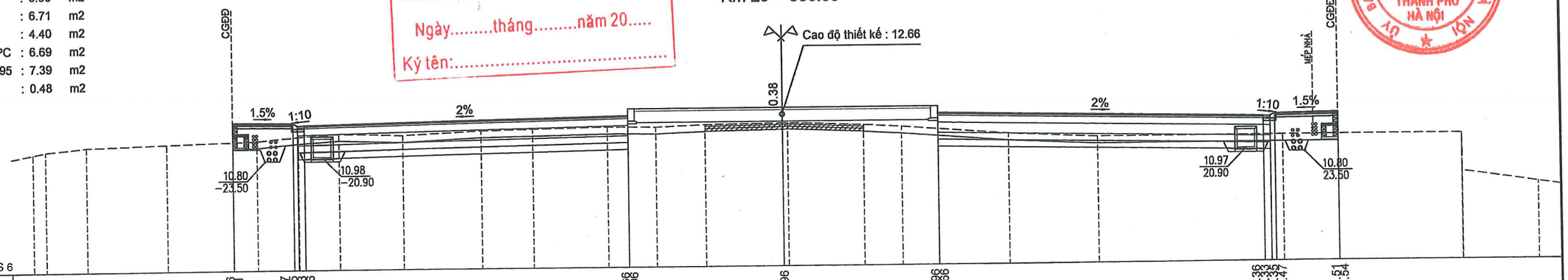

| | | |

B mặt đường mới	: 30.00	m
B hè đường trái	: 3.00	m
B hè đường phải	: 3.00	m
Đào hữu cơ	: 12.96	m2
Đào khuôn đường	: 15.59	m2
Đắp nền	: 0.00	m2
Đắp hè	: 3.13	m2
Đắp DPC	: 5.50	m2
Đắp đất màu DPC	: 6.69	m2
Xáo xới lu lèn K95	: 7.83	m2

Đào hố móng TNM	: 0.65	m2
Đắp trả hố móng TNM	: 0.27	m2
Đào hố móng bó cáp	: 3.45	m2
Chiếm chỗ CPĐD L2	: 0.61	m2
Chiếm chỗ K98	: 0.60	m2
Chiếm chỗ K95	: 0.60	m2

BAN QUẢN LÝ DỰ ÁN ĐẦU TƯ XÂY DỰNG CÔNG TRÌNH GIAO THÔNG THÀNH PHỐ HÀ NỘI — ỦY BAN NHÂN DÂN THÀNH PHỐ HÀ NỘI

Cọc 14
Km 29 + 375.00

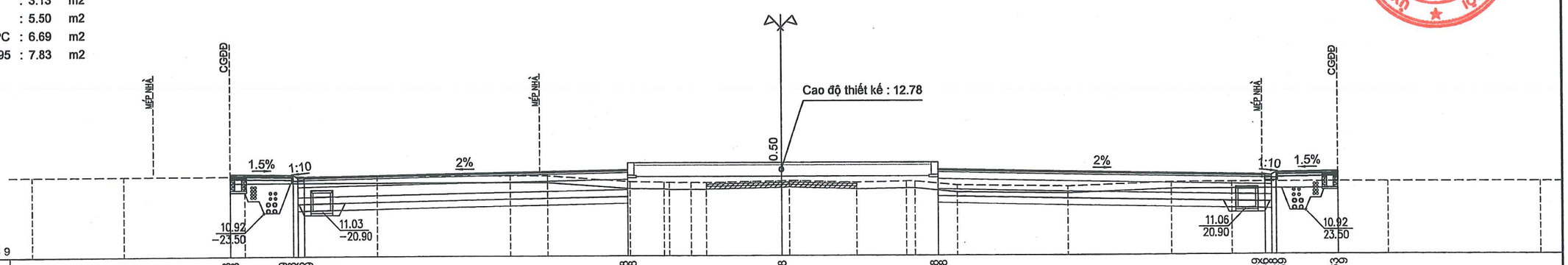

| | | |

B mặt đường mới : 30.00 m
B hè đường trái : 3.00 m
B hè đường phải : 3.00 m
Đào hữu cơ : 12.90 m2
Đào khuôn đường : 14.91 m2
Đắp nền : 0.00 m2
Đắp hè : 3.61 m2
Đắp DPC : 5.07 m2
Đắp đất màu DPC : 6.69 m2
Xáo xới lu lèn K95 : 7.80 m2

Đào hố móng TNM : 0.85 m2
Đắp trả hố móng TNM : 0.36 m2
Đào hố móng bó cáp : 3.03 m2
Chiếm chỗ CPĐD L2 : 0.51 m2
Chiếm chỗ K98 : 0.60 m2
Chiếm chỗ K95 : 0.60 m2

ỦY BAN NHÂN DÂN THÀNH PHỐ HÀ NỘI
BAN QUẢN LÝ DỰ ÁN ĐẦU TƯ XÂY DỰNG CÔNG TRÌNH GIAO THÔNG THÀNH PHỐ HÀ NỘI

Cọc DG
Km 29 + 392.93

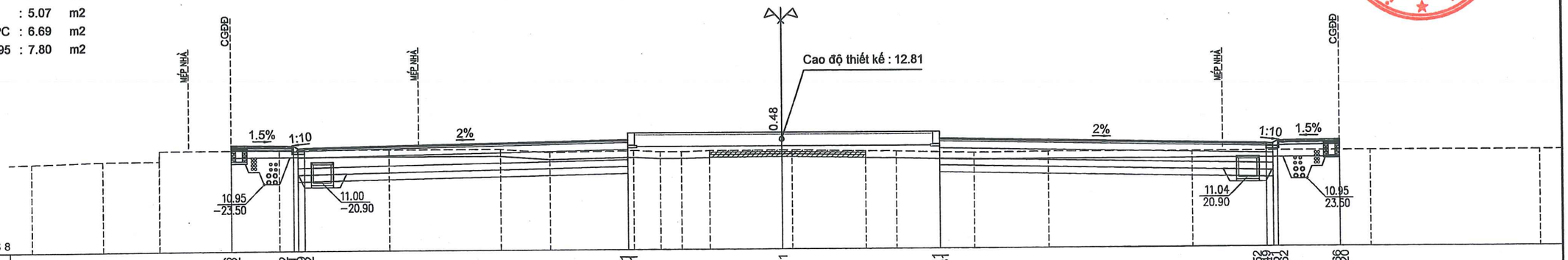

| | | |

B mặt đường mới : 30.00 m
B hè đường trái : 3.00 m
B hè đường phải : 3.00 m
Đào hữu cơ : 10.47 m2
Đào khuôn đường : 21.76 m2
Đào nền : 0.00 m2
Đắp nền : 0.00 m2
Đào khuôn hè : 0.31 m2
Đắp hè : 0.97 m2
Đắp DPC : 3.61 m2
Đắp đất màu DPC : 6.69 m2
Xáo xới lu lèn K95 : 7.77 m2

Đào hố móng TNM : 1.03 m2
Đắp trả hố móng TNM : 0.44 m2
Đào hố móng bó cáp : 5.26 m2
Chiếm chỗ CPĐD L2 : 0.41 m2
Chiếm chỗ K98 : 0.60 m2
Chiếm chỗ K95 : 0.60 m2

BAN QUẢN LÝ DỰ ÁN ĐẦU TƯ XÂY DỰNG CÔNG TRÌNH GIAO THÔNG THÀNH PHỐ HÀ NỘI
CỤC BAN NHÂN ĐẠN THÀNH PHỐ HÀ NỘI

Cọc 15
Km 29 + 420.00

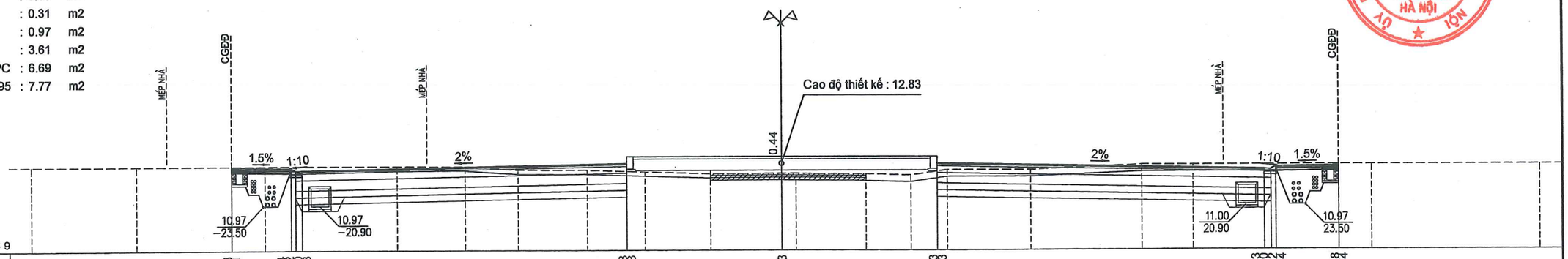

| | | |

B mặt đường mới	: 30.00 m
B hè đường trái	: 3.00 m
B hè đường phải	: 3.00 m
Đào hữu cơ	: 12.87 m2
Đào khuôn đường	: 20.87 m2
Đắp nền	: 0.00 m2
Đào khuôn hè	: 0.01 m2
Đắp hè	: 2.70 m2
Đắp DPC	: 5.41 m2
Đắp đất màu DPC	: 6.69 m2
Xáo xới lu lèn K95	: 7.78 m2

Đào hố móng TNM	: 0.97 m2
Đắp trả hố móng TNM	: 0.41 m2
Đào hố móng bó cáp	: 3.74 m2
Chiếm chỗ CPĐD L2	: 0.44 m2
Chiếm chỗ K98	: 0.60 m2
Chiếm chỗ K95	: 0.60 m2

ỦY BAN NHÂN DÂN THÀNH PHỐ HÀ NỘI
BAN QUẢN LÝ DỰ ÁN ĐẦU TƯ XÂY DỰNG CÔNG TRÌNH GIAO THÔNG THÀNH PHỐ HÀ NỘI

Cọc 17
Km 29 + 460.00

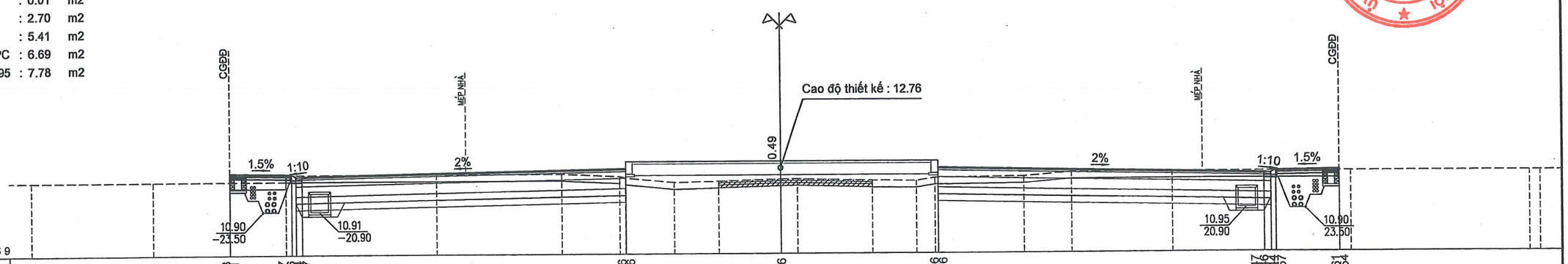

| | | |

B mặt đường mới	: 30.00	m
B hè đường trái	: 3.00	m
B hè đường phải	: 3.00	m
Đào hữu cơ	: 12.95	m2
Đào khuôn đường	: 18.48	m2
Đắp nền	: 0.00	m2
Đào khuôn hè	: 0.04	m2
Đắp hè	: 1.88	m2
Đắp DPC	: 5.81	m2
Đắp đất màu DPC	: 6.69	m2
Xáo xới lu lèn K95	: 7.88	m2

SỞ GIAO THÔNG VẬN TẢI HÀ NỘI

THẨM ĐỊNH

Theo Văn bản số:...../.....

Ngày.....tháng.....năm 20.....

Ký tên:.....

Cọc H5
Km 29 + 500.00

Đào hố móng TNM	: 0.64	m2
Đắp trả hố móng TNM	: 0.26	m2
Đào hố móng bó cáp	: 4.58	m2
Chiếm chỗ CPĐD L2	: 0.62	m2
Chiếm chỗ K98	: 0.60	m2
Chiếm chỗ K95	: 0.60	m2

BAN NHÂN DÂN THÀNH PHỐ HÀ NỘI
BAN QUẢN LÝ DỰ ÁN ĐẦU TƯ XÂY DỰNG CÔNG TRÌNH GIAO THÔNG THÀNH PHỐ HÀ NỘI

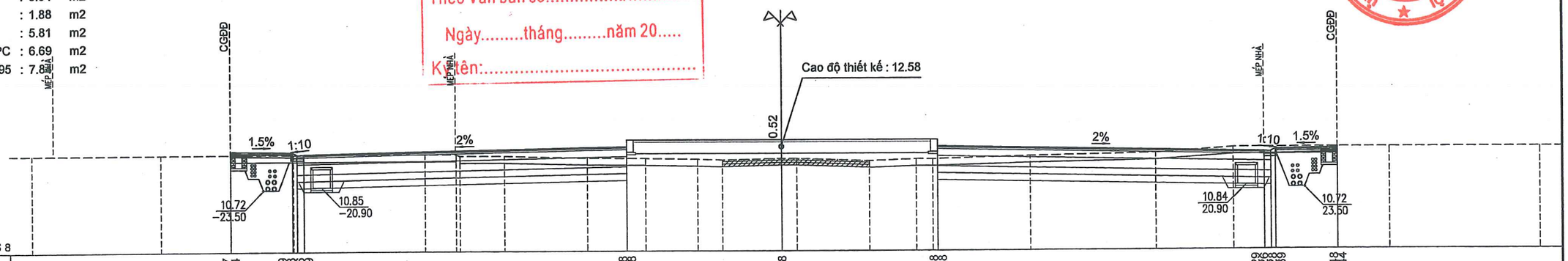

| | | |

B mặt đường mới	: 33.40	m
B hè đường trái	: 3.00	m
B hè đường phải	: 3.00	m
Đào hữu cơ	: 12.88	m2
Đào khuôn đường	: 22.20	m2
Đào nền	: 0.18	m2
Đắp nền	: 0.00	m2
Đào khuôn hè	: 0.08	m2
Đào hè	: 0.03	m2
Đắp hè	: 0.42	m2
Đắp DPC	: 2.42	m2
Đắp đất màu DPC	: 4.99	m2
Xáo xới lu lèn K95	: 8.84	m2

Đào hố móng TNM	: 0.74	m2
Đắp trả hố móng TNM	: 0.31	m2
Đào hố móng bó cáp	: 4.87	m2
Chiếm chỗ CPĐD L2	: 0.57	m2
Chiếm chỗ K98	: 0.60	m2
Chiếm chỗ K95	: 0.60	m2

BAN QUẢN LÝ DỰ ÁN ĐẦU TƯ XÂY DỰNG CÔNG TRÌNH GIAO THÔNG THÀNH PHỐ HÀ NỘI — ỦY BAN NHÂN DÂN THÀNH PHỐ HÀ NỘI

Cọc 20
Km 29 + 540.00

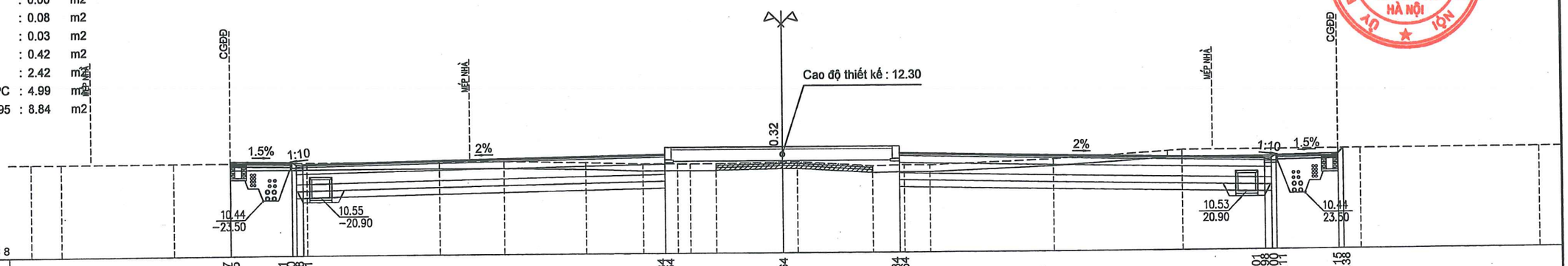

| | | |

B mặt đường mới	: 37.00	m
B hè đường trái	: 3.00	m
B hè đường phải	: 3.00	m
Đào hữu cơ	: 10.40	m2
Đào khuôn đường	: 26.00	m2
Đào nền	: 2.87	m2
Đắp nền	: 0.15	m2
Đào khuôn hè	: 0.15	m2
Đào hè	: 0.96	m2
Đắp DPC	: 0.10	m2
Đắp đất màu DPC	: 3.19	m2
Xáo xới lu lèn K95	: 9.92	m2

B đào đường cũ	: 0.61	m
Đào hố móng TNM	: 0.75	m2
Đắp trả hố móng TNM	: 0.31	m2
Đào hố móng bó cáp	: 5.29	m2
Chiếm chỗ CPĐD L2	: 0.56	m2
Chiếm chỗ K98	: 0.60	m2
Chiếm chỗ K95	: 0.60	m2

ỦY BAN NHÂN DÂN THÀNH PHỐ HÀ NỘI
BAN QUẢN LÝ DỰ ÁN ĐẦU TƯ XÂY DỰNG CÔNG TRÌNH GIAO THÔNG THÀNH PHỐ HÀ NỘI

Cọc 22
Km 29 + 575.00

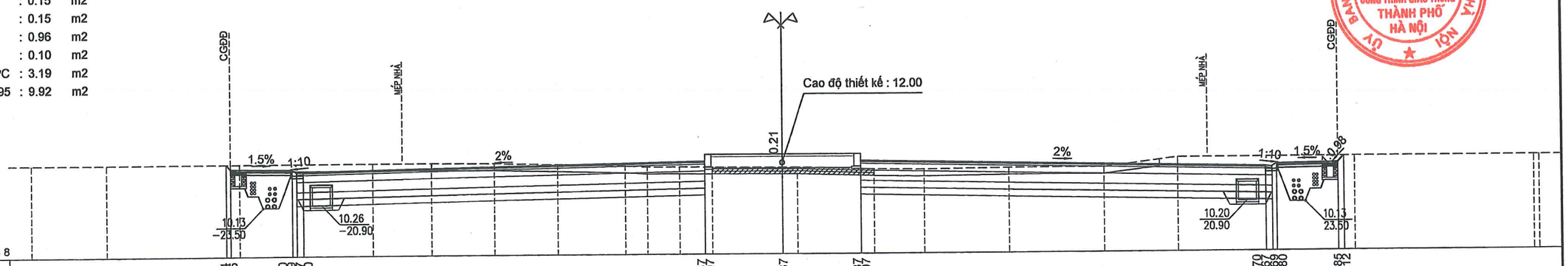

| | | |

B mặt đường mới	: 36.61	m
B hè đường trái	: 3.00	m
B hè đường phải	: 3.00	m
Đào hữu cơ	: 10.81	m2
Đào khuôn đường	: 26.58	m2
Đào nền	: 1.60	m2
Đắp nền	: 0.00	m2
Đào khuôn hè	: 1.22	m2
Đào hè	: 0.49	m2
Đắp hè	: 0.09	m2
Xáo xới lu lèn K95	: 9.80	m2

SỞ GIAO THÔNG VẬN TẢI HÀ NỘI
THẨM ĐỊNH
Theo Văn bản số:...../.....
Ngày.....tháng.....năm 20.....
Ký tên:.....

Cọc H6
Km 29 + 600.00

B mặt đường tăng cường	: 7.39	m
Bù vênh ĐD trộn nhựa nóng	: 0.71	m2
B đào đường cũ	: 0.40	m
Đào hố móng TNM	: 0.75	m2
Đắp trả hố móng TNM	: 0.31	m2
Đào hố móng bó cáp	: 5.29	m2
Chiếm chỗ CPĐD L2	: 0.56	m2
Chiếm chỗ K98	: 0.60	m2
Chiếm chỗ K95	: 0.60	m2

ỦY BAN NHÂN DÂN THÀNH PHỐ HÀ NỘI
BAN QUẢN LÝ DỰ ÁN ĐẦU TƯ XÂY DỰNG CÔNG TRÌNH GIAO THÔNG THÀNH PHỐ HÀ NỘI

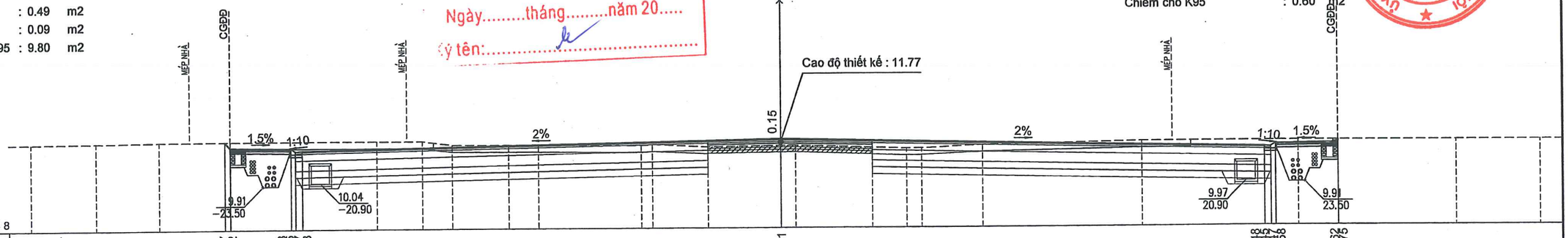

| | | |

B mặt đường mới : 36.83 m
B hè đường phải : 3.00 m
Đào hữu cơ : 13.10 m2
Đánh cấp : 0.11 m2
Đào khuôn đường : 24.13 m2
Đào nền : 0.08 m2
Đắp nền : 0.00 m2
Đào khuôn hè : 0.06 m2
Đắp hè : 0.57 m2
Xáo xới lu lèn K95 : 9.91 m2

B mặt đường tăng cường : 6.87 m
Bù vênh ĐD trộn nhựa nóng : 0.98 m2
B đào đường cũ : 0.40 m
Đào hố móng TNM : 0.75 m2
Đắp trả hố móng TNM : 0.31 m2
Đào hố móng bó cấp : 4.12 m2
Chiếm chỗ CPĐD L2 : 0.56 m2
Chiếm chỗ K98 : 0.60 m2
Chiếm chỗ K95 : 0.60 m2

ỦY BAN NHÂN DÂN THÀNH PHỐ HÀ NỘI
BAN QUẢN LÝ DỰ ÁN ĐẦU TƯ XÂY DỰNG CÔNG TRÌNH GIAO THÔNG THÀNH PHỐ HÀ NỘI

Cọc 23
Km 29 + 630.00

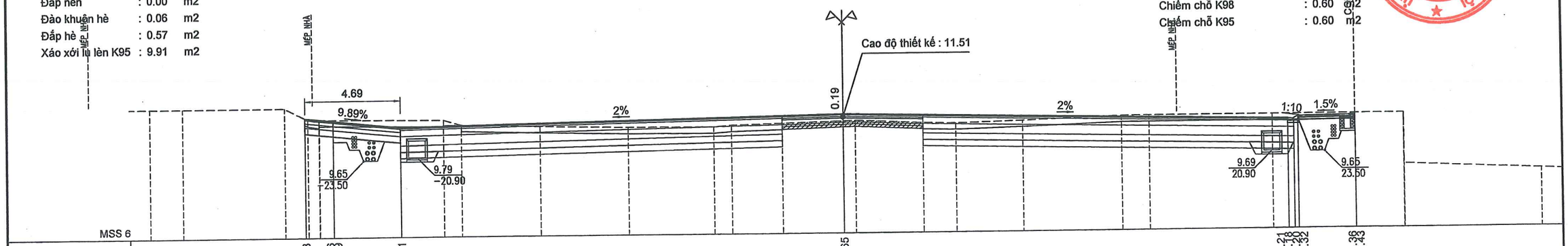

| | | |

B mặt đường mới	: 37.00	m
B hè đường trái	: 3.00	m
B hè đường phải	: 1.50	m
Đào hữu cơ	: 11.01	m2
Đánh cấp	: 3.76	m2
Đào khuôn đường	: 14.88	m2
Đắp nền	: 39.89	m2
Đào khuôn hè	: 0.03	m2
Đắp hè	: 11.88	m2
Đắp DPC	: 0.35	m2
Đắp đất màu DPC	: 3.19	m2
Xáo xới lu lèn K95	: 6.86	m2
Đắp K95	: 4.24	m2

Đào hố móng TC	: 2.76	m2
Đắp trả hố móng TC	: 0.57	m2
Đào hố móng bó cáp	: 2.56	m2
Chiếm chỗ CPĐD L2	: 0.21	m2
Chiếm chỗ K98	: 0.30	m2
Chiếm chỗ K95	: 0.30	m2

ỦY BAN NHÂN DÂN THÀNH PHỐ HÀ NỘI
BAN QUẢN LÝ DỰ ÁN ĐẦU TƯ XÂY DỰNG CÔNG TRÌNH GIAO THÔNG THÀNH PHỐ HÀ NỘI

Cọc CONG
Km 29 + 668.08

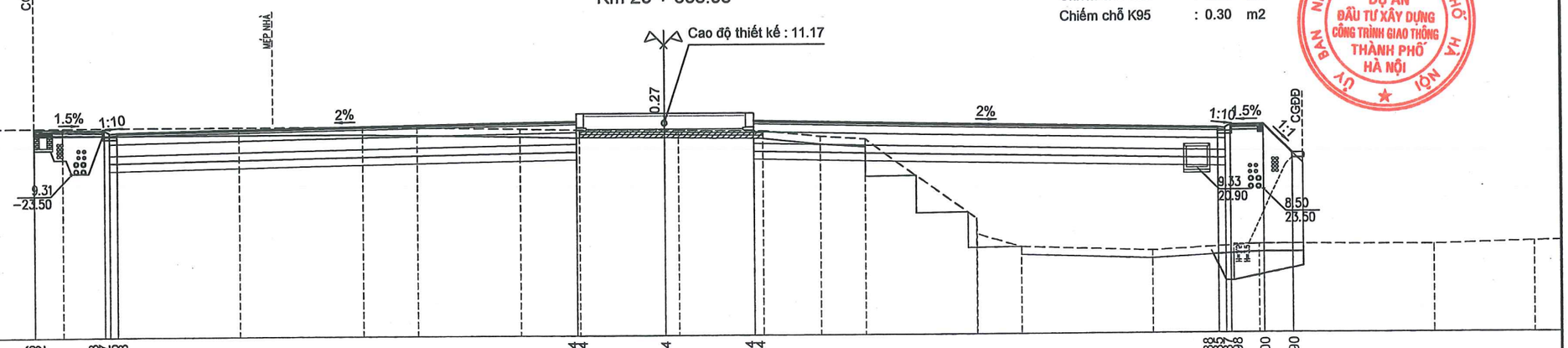

| | | |

B mặt đường mới	: 37.00	m
B hè đường trái	: 3.00	m
B hè đường phải	: 1.50	m
Đào hữu cơ	: 10.42	m2
Đánh cấp	: 3.66	m2
Đào khuôn đường	: 13.58	m2
Đào nền	: 0.79	m2
Đắp nền	: 35.79	m2
Đào khuôn hè	: 0.08	m2
Đào hè	: 0.25	m2
Đắp hè	: 12.94	m2
Đắp DPC	: 0.41	m2
Đắp đất màu DPC	: 3.19	m2
Xáo xới lu lèn K95	: 6.78	m2
Đắp K95	: 4.32	m2

Đào hố móng TC	: 1.32	m2
Đắp trả hố móng TC	: 0.38	m2
Đào hố móng bó cáp	: 2.64	m2
B đào đường cũ	: 0.40	m

BAN NHÂN DÂN THÀNH PHỐ HÀ NỘI
BAN QUẢN LÝ DỰ ÁN ĐẦU TƯ XÂY DỰNG CÔNG TRÌNH GIAO THÔNG THÀNH PHỐ HÀ NỘI

Cọc ND8
Km 29 + 675.72

R = 2000.00
it = -2.00%
ip = -2.00%
w = 0.00

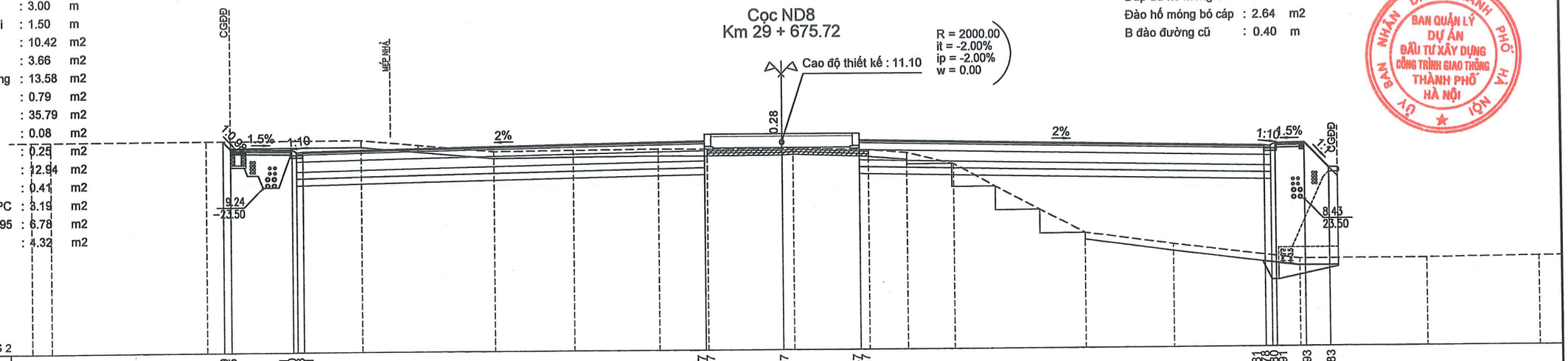

| | | |

SỞ GIAO THÔNG VẬN TẢI HÀ NỘI

THẨM ĐỊNH

Theo Văn bản số:...../.....

Ngày.....tháng.....năm 20.....

Ký tên:.....

B mặt đường mới	: 32.62	m
B hè đường trái	: 3.00	m
B hè đường phải	: 1.50	m
Đào hữu cơ	: 9.93	m2
Đánh cấp	: 4.71	m2
Đào khuôn đường	: 12.23	m2
Đào nền	: 0.00	m2
Đắp nền	: 35.58	m2
Đào khuôn hè	: 0.06	m2
Đào hè	: 0.00	m2
Đắp hè	: 12.47	m2
Đắp DPC	: 1.89	m2
Đắp đất màu DPC	: 5.38	m2
Xáo xới lu lèn K95	: 5.56	m2
Đắp K95	: 4.23	m2

Cọc H7
Km 29 + 700.00

R = 2000.00
it = -2.00%
ip = -1.43%
w = 0.00

Cao độ thiết kế : 10.89

Đào hố móng TC	: 1.93	m2
Đắp trả hố móng TC	: 0.39	m2
Đào hố móng bó cáp	: 2.64	m2

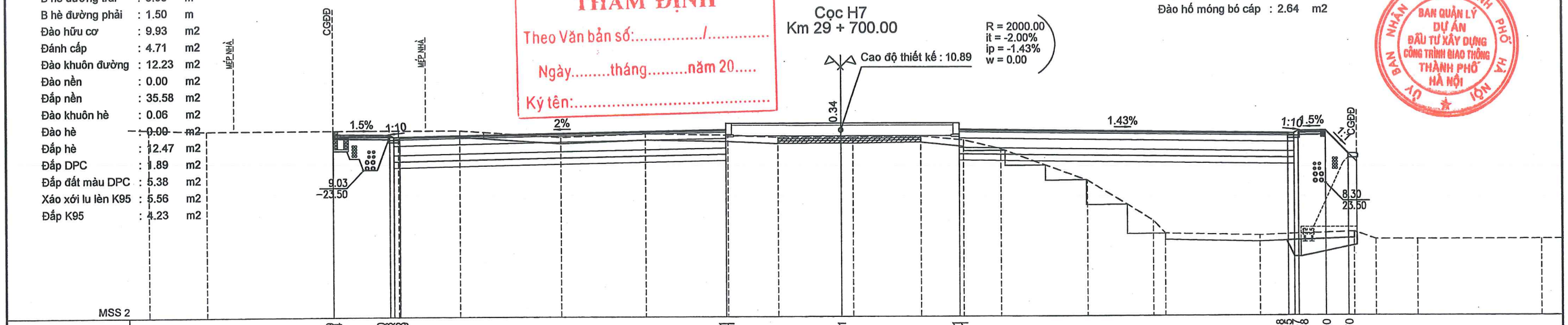

| | | |

B mặt đường mới : 30.00 m
B hè đường trái : 3.00 m
B hè đường phải : 1.50 m
Đào hữu cơ : 11.08 m2
Đánh cấp : 2.21 m2
Đào khuôn đường : 8.44 m2
Đắp nền : 0.00 m2
Đắp hè : 7.96 m2
Đắp DPC : 4.20 m2
Đắp đất màu DPC : 6.69 m2
Xáo xới lu lèn K95 : 7.81 m2
Đắp K95 : 0.19 m2

Đào hố móng TNM : 0.42 m2
Đắp trả hố móng TNM : 0.14 m2
Đào hố móng bó cáp : 1.17 m2
Chiếm chỗ CPĐD L2 : 0.72 m2
Chiếm chỗ K98 : 0.60 m2
Chiếm chỗ K95 : 0.60 m2

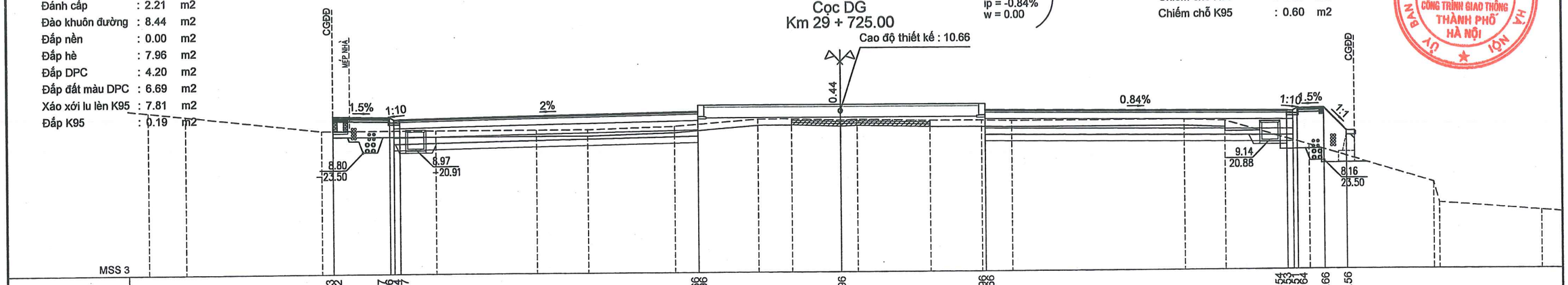

| | | |

B mặt đường mới	: 30.00	m
B hè đường trái	: 3.00	m
B hè đường phải	: 3.00	m
Đào hữu cơ	: 13.11	m2
Đào khuôn đường	: 19.68	m2
Đắp nền	: 0.00	m2
Đào khuôn hè	: 0.02	m2
Đắp hè	: 2.26	m2
Đắp DPC	: 2.48	m2
Đắp đất màu DPC	: 6.69	m2
Xáo xới lu lèn K95	: 7.86	m2

Đào hố móng TNM	: 0.50	m2
Đắp trả hố móng TNM	: 0.20	m2
Đào hố móng bó cáp	: 4.23	m2
Chiếm chỗ CPĐD L2	: 0.70	m2
Chiếm chỗ K98	: 0.60	m2
Chiếm chỗ K95	: 0.60	m2

BAN QUẢN LÝ DỰ ÁN ĐẦU TƯ XÂY DỰNG CÔNG TRÌNH GIAO THÔNG THÀNH PHỐ HÀ NỘI — ỦY BAN NHÂN DÂN THÀNH PHỐ HÀ NỘI

R = 2000.00
it = -2.00%
ip = 0.10%
w = 0.00

Cọc 29
Km 29 + 765.00

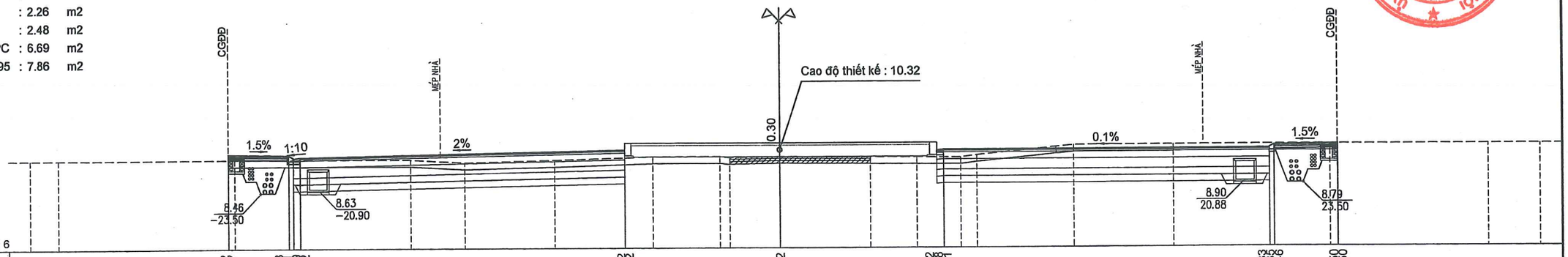

| | | |

B mặt đường mới : 30.00 m
B hè đường trái : 3.00 m
B hè đường phải : 3.00 m
Đào hữu cơ : 13.06 m2
Đào khuôn đường : 21.19 m2
Đào nền : 3.03 m2
Đắp nền : 0.00 m2
Đào khuôn hè : 0.66 m2
Đào hè : 0.89 m2
Đắp hè : 1.67 m2
Đắp DPC : 2.79 m2
Đắp đất màu DPC : 6.69 m2
Xáo xới lu lèn K95 : 7.86 m2

SỞ GIAO THÔNG VẬN TẢI HÀ NỘI
THẨM ĐỊNH
Theo Văn bản số:...../.....
Ngày.....tháng.....năm 20.....
Ký tên:.....

Cọc H8
Km 29 + 800.00

R = 2000.00
it = -2.00%
ip = 0.92%
w = 0.00

Đào hố móng TNM : 0.50 m2
Đắp trả hố móng TNM : 0.20 m2
Đào hố móng bó cáp : 4.27 m2
Chiếm chỗ CPĐD L2 : 0.70 m2
Chiếm chỗ K98 : 0.60 m2
Chiếm chỗ K95 : 0.60 m2

BAN NHÂN DÂN THÀNH PHỐ HÀ NỘI
BAN QUẢN LÝ DỰ ÁN ĐẦU TƯ XÂY DỰNG CÔNG TRÌNH GIAO THÔNG THÀNH PHỐ HÀ NỘI

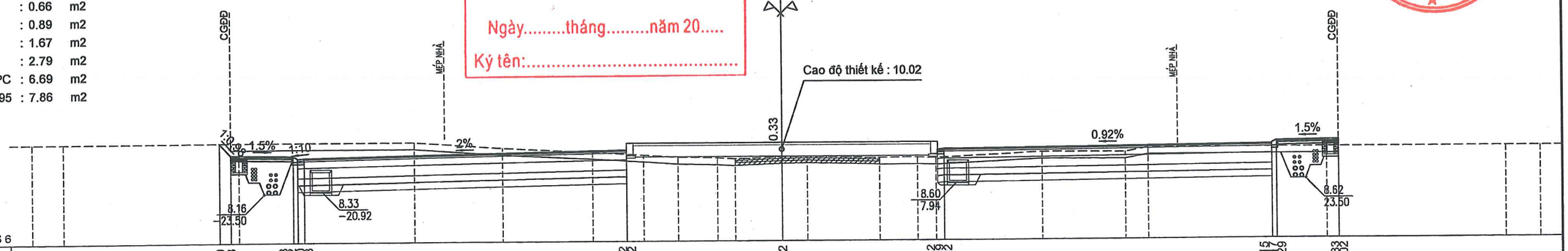

| | | |

B mặt đường mới	: 15.00	m
B hè đường trái	: 3.00	m
B hè đường phải	: 3.00	m
Đào hữu cơ	: 12.99	m2
Đào khuôn đường	: 4.08	m2
Đào nền	: 0.08	m2
Đắp nền	: 1.60	m2
Đào khuôn hè	: 0.47	m2
Đào hè	: 0.08	m2
Đắp hè	: 4.80	m2
Đắp DPC	: 2.43	m2
Đắp đất màu DPC	: 6.69	m2
Xáo xới lu lèn K95	: 3.15	m2
Đắp K95	: 0.79	m2

Đào hố móng TNM	: 0.26	m2
Đắp trả hố móng TNM	: 0.11	m2
Đào hố móng bó cấp	: 2.73	m2
Chiếm chỗ CPĐD L2	: 0.70	m2
Chiếm chỗ K98	: 0.60	m2
Chiếm chỗ K95	: 0.65	m2

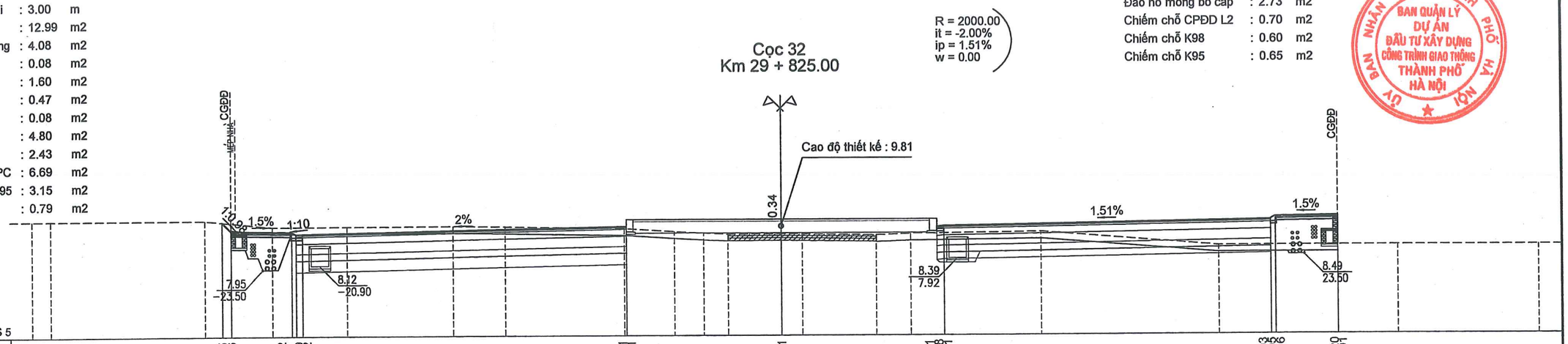

B mặt đường mới	: 29.70	m
Đào hữu cơ	: 12.82	m2
Đào khuôn đường	: 16.07	m2
Đắp nền	: 0.39	m2
Đắp DPC	: 3.60	m2
Đắp đất màu DPC	: 6.69	m2
Xáo xới lu lèn K95	: 7.83	m2

Đào hố móng TNM	: 0.51	m2
Đắp trả hố móng TNM	: 0.20	m2
Đào hố móng bó cấp	: 2.47	m2
Chiếm chỗ CPĐD L2	: 0.69	m2
Chiếm chỗ K98	: 0.60	m2
Chiếm chỗ K95	: 0.60	m2

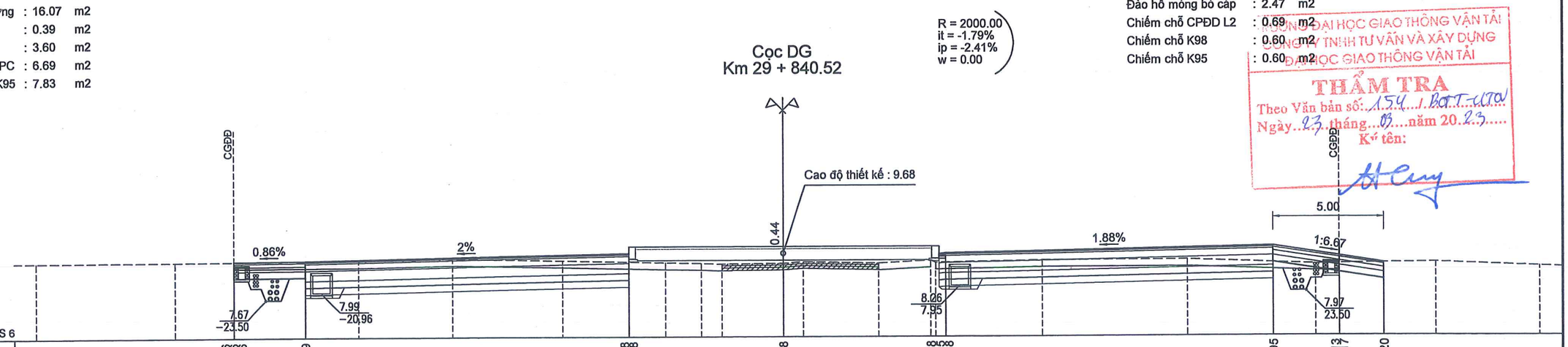

THẨM TRA
Theo Văn bản số: 154 /BQLDA-QLTC
Ngày 23 tháng 03 năm 2023
Ký tên:

UBND THÀNH PHỐ HÀ NỘI BQL DỰ ÁN ĐTXD CÔNG TRÌNH GIAO THÔNG TP. HÀ NỘI TỔNG CÔNG TY TƯ VẤN THIẾT KẾ GIAO THÔNG VẬN TẢI - CTCP (TEDI)	CẢI TẠO, NÂNG CẤP QUỐC LỘ 6 ĐOẠN BA LA - XUÂN MAI THI CÔNG XÂY DỰNG TUYẾN ĐƯỜNG TỪ KM25+030 ĐẾN KM32+900 BƯỚC: THIẾT KẾ KỸ THUẬT	THỰC HIỆN: TRẦN THỌ CƯỜNG KIỂM TRA: TỐNG ANH TUẤN CHỦ TRÌ THIẾT KẾ: LÊ HỒNG VĂN CHỦ NHIỆM THIẾT KẾ: PHẠM CHIẾN CÔNG TRUNG TÂM TVTK KCCT: LÊ HỒNG VĂN

Hà Nội, ngày tháng năm 2023
TỔNG CÔNG TY TƯ VẤN THIẾT KẾ GTVT-CTCP
GIÁM ĐỐC ĐIỀU HÀNH DỰ ÁN

PHÓ TỔNG GIÁM ĐỐC
Đào Ngọc Vinh

TRẮC NGANG CHI TIẾT (179)

TỶ LỆ BẢN VẼ:	1/200	BẢN VẼ SỐ:	QL6-D04-TN-179
LẦN XUẤT BẢN:	01	MÃ SỐ SẢN PHẨM:	2022-TEDI-081-H.Đ
LẦN CHỈNH SỬA:	00		

D:\2022\12.QL6\4.Tracngang\QL6_XL04_Trac ngang 29000-33000_STD25.dwg

B mặt đường mới : 30.00 m
B hè đường trái : 3.00 m
B hè đường phải : 3.00 m
Đào hữu cơ : 12.92 m2
Đào khuôn đường : 17.94 m2
Đắp nền : 0.00 m2
Đào khuôn hè : 0.04 m2
Đắp hè : 3.24 m2
Đắp DPC : 3.41 m2
Đắp đất màu DPC : 6.69 m2
Xáo xới lu lèn K95 : 7.85 m2

Đào hố móng TNM : 0.52 m2
Đắp trả hố móng TNM : 0.21 m2
Đào hố móng bó cáp : 3.50 m2
Chiếm chỗ CPĐD L2 : 0.69 m2
Chiếm chỗ K98 : 0.60 m2
Chiếm chỗ K95 : 0.60 m2

R = 2000.00
it = -2.00%
ip = 2.00%
w = 0.00

Cọc TD8
Km 29 + 845.72

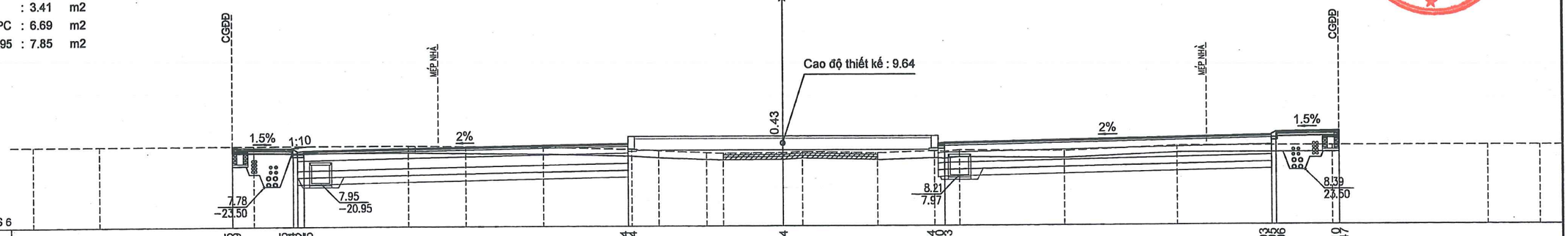

| | | |

B mặt đường mới	: 30.00	m
B hè đường trái	: 3.00	m
B hè đường phải	: 3.00	m
Đào hữu cơ	: 12.66	m2
Đánh cấp	: 0.11	m2
Đào khuôn đường	: 19.09	m2
Đắp nền	: 0.00	m2
Đào khuôn hè	: 0.04	m2
Đắp hè	: 3.35	m2
Đắp DPC	: 2.53	m2
Đắp đất màu DPC	: 6.69	m2
Xáo xới lu lèn K95	: 7.83	m2

Đào hố móng TNM	: 0.52	m2
Đắp trả hố móng TNM	: 0.21	m2
Đào hố móng bó cấp	: 3.43	m2
Chiếm chỗ CPĐD L2	: 0.69	m2
Chiếm chỗ K98	: 0.60	m2
Chiếm chỗ K95	: 0.60	m2

R = 2000.00
it = -2.00%
ip = 2.00%
w = 0.00

Cọc 34
Km 29 + 875.00

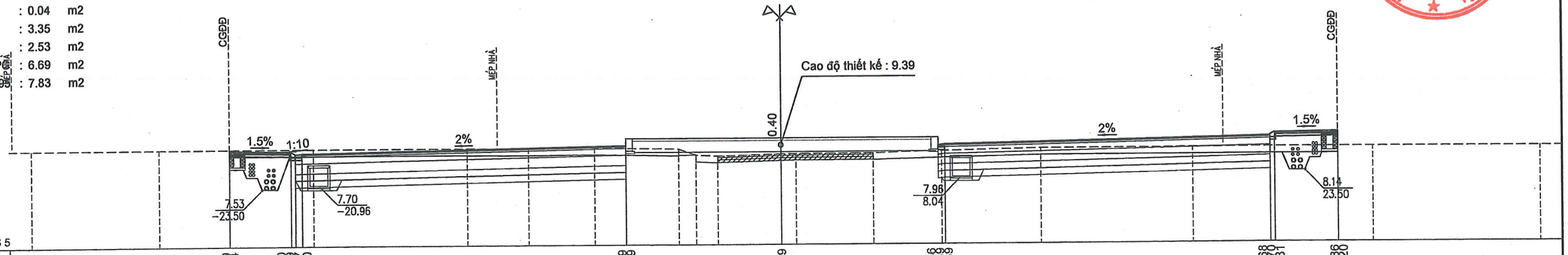

| | | |

B mặt đường mới	: 30.00	m
B hè đường trái	: 3.00	m
B hè đường phải	: 3.00	m
Đào hữu cơ	: 12.74	m2
Đánh cấp	: 0.03	m2
Đào khuôn đường	: 20.74	m2
Đắp nền	: 0.00	m2
Đắp hè	: 3.45	m2
Đắp DPC	: 2.34	m2
Đắp đất màu DPC	: 6.69	m2
Xáo xới lu lèn K95	: 7.83	m2

Đào hố móng TNM	: 0.53	m2
Đắp trả hố móng TNM	: 0.21	m2
Đào hố móng bó cáp	: 3.17	m2
Chiếm chỗ CPĐD L2	: 0.69	m2
Chiếm chỗ K98	: 0.60	m2
Chiếm chỗ K95	: 0.60	m2

ỦY BAN NHÂN DÂN THÀNH PHỐ HÀ NỘI
BAN QUẢN LÝ DỰ ÁN ĐẦU TƯ XÂY DỰNG CÔNG TRÌNH GIAO THÔNG THÀNH PHỐ HÀ NỘI

R = 2000.00
it = -2.00%
ip = 2.00%
w = 0.00

Cọc DG
Km 29 + 879.00

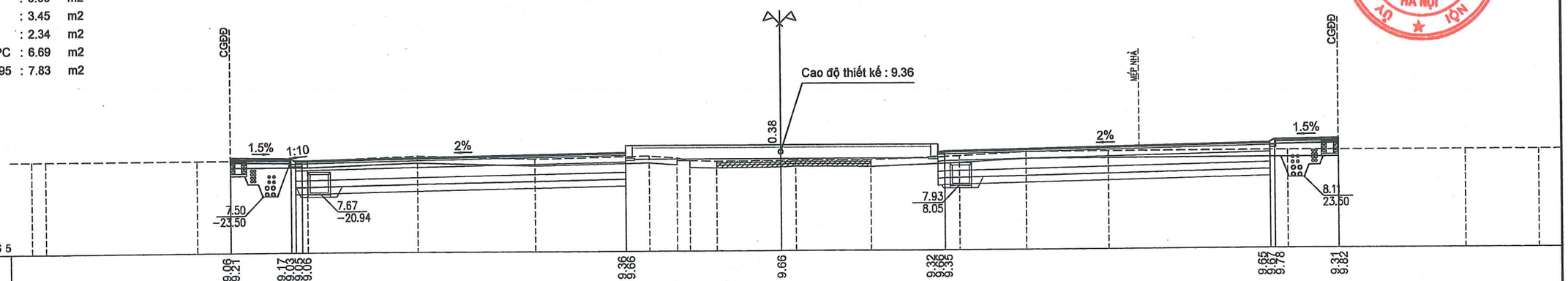

| | | |

B mặt đường mới	: 30.00	m
B hè đường trái	: 3.00	m
B hè đường phải	: 3.00	m
Đào hữu cơ	: 6.58	m2
Đào khuôn đường	: 22.50	m2
Đào nền	: 14.52	m2
Đắp nền	: 0.07	m2
Đào khuôn hè	: 1.31	m2
Đào hè	: 2.08	m2
Đắp DPC	: 1.80	m2
Đắp đất màu DPC	: 6.69	m2
Xáo xới lu lèn K95	: 7.82	m2

SỞ GIAO THÔNG VẬN TẢI HÀ NỘI

THẨM ĐỊNH

Theo Văn bản số:...../.....

Ngày.....tháng.....năm 20.....

Ký tên:.....

Cọc H9
Km 29 + 900.00

R = 2000.00
it = -2.00%
ip = 2.00%
w = 0.00

Đào hố móng TNM	: 0.53	m2
Đắp trả hố móng TNM	: 0.21	m2
Đào hố móng bó cáp	: 5.29	m2
Chiếm chỗ CPĐD L2	: 0.68	m2
Chiếm chỗ K98	: 0.60	m2
Chiếm chỗ K95	: 0.60	m2

ỦY BAN NHÂN DÂN THÀNH PHỐ HÀ NỘI
BAN QUẢN LÝ DỰ ÁN ĐẦU TƯ XÂY DỰNG CÔNG TRÌNH GIAO THÔNG THÀNH PHỐ HÀ NỘI

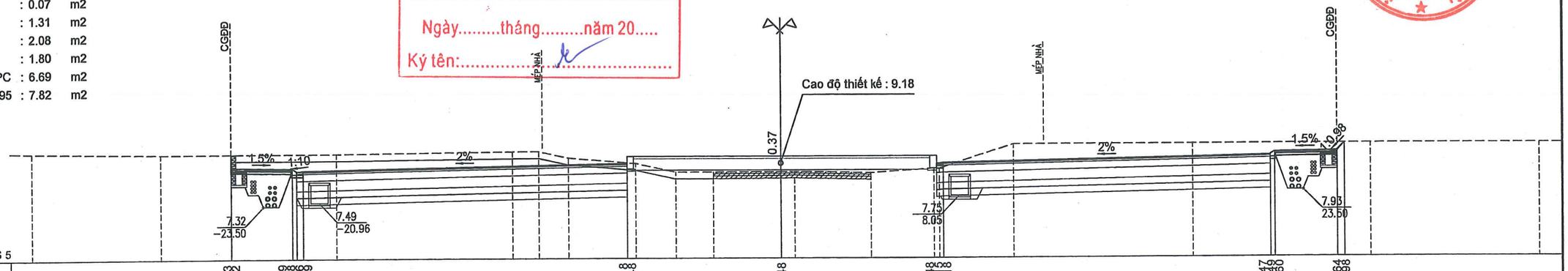

| | | |

B mặt đường mới	: 30.00	m
B hè đường trái	: 3.00	m
B hè đường phải	: 3.00	m
Đào hữu cơ	: 8.32	m2
Đào khuôn đường	: 22.42	m2
Đào nền	: 5.56	m2
Đắp nền	: 0.00	m2
Đào khuôn hè	: 1.30	m2
Đào hè	: 0.50	m2
Đắp hè	: 0.01	m2
Đắp DPC	: 3.34	m2
Đắp đất màu DPC	: 6.69	m2
Xáo xới lu lèn K95	: 7.86	m2

Đào hố móng TNM	: 0.53	m2
Đắp trả hố móng TNM	: 0.22	m2
Đào hố móng bó cáp	: 5.29	m2
Chiếm chỗ CPĐD L2	: 0.68	m2
Chiếm chỗ K98	: 0.60	m2
Chiếm chỗ K95	: 0.60	m2

BAN NHÂN DÂN THÀNH PHỐ HÀ NỘI
BAN QUẢN LÝ DỰ ÁN ĐẦU TƯ XÂY DỰNG CÔNG TRÌNH GIAO THÔNG THÀNH PHỐ HÀ NỘI

R = 2000.00
it = -2.00%
ip = 2.00%
w = 0.00

Cọc 37
Km 29 + 925.00

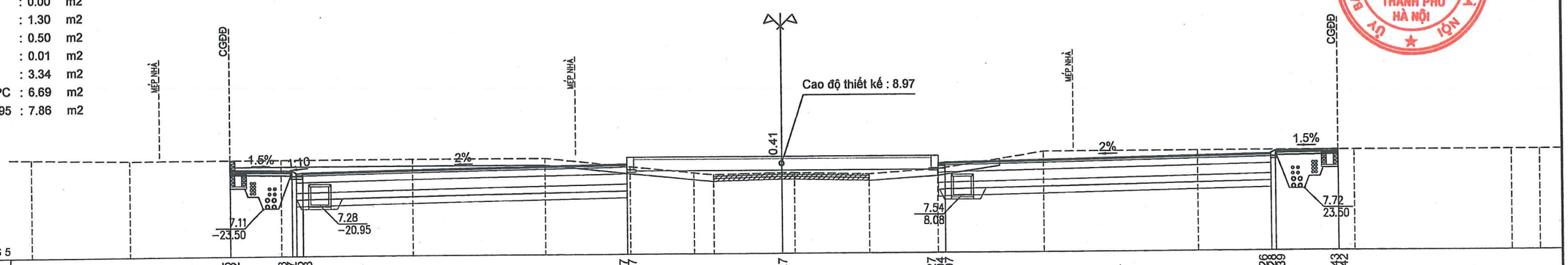

| | | |

B mặt đường mới	: 30.00	m
B hè đường trái	: 1.50	m
B hè đường phải	: 3.00	m
Đào hữu cơ	: 12.49	m2
Đào khuôn đường	: 22.50	m2
Đào nền	: 6.07	m2
Đắp nền	: 0.05	m2
Đào khuôn hè	: 0.92	m2
Đào hè	: 1.66	m2
Đắp hè	: 0.07	m2
Đắp DPC	: 1.49	m2
Đắp đất màu DPC	: 6.69	m2
Xáo xới lu lèn K95	: 7.86	m2

Đào hố móng TNM	: 0.54	m2
Đắp trả hố móng TNM	: 0.22	m2
Đào hố móng bó cáp	: 6.65	m2
Chiếm chỗ CPĐD L2	: 0.68	m2
Chiếm chỗ K98	: 0.60	m2
Chiếm chỗ K95	: 0.60	m2

Cọc 38
Km 29 + 960.00

R = 2000.00
it = -2.00%
ip = 2.00%
w = 0.00

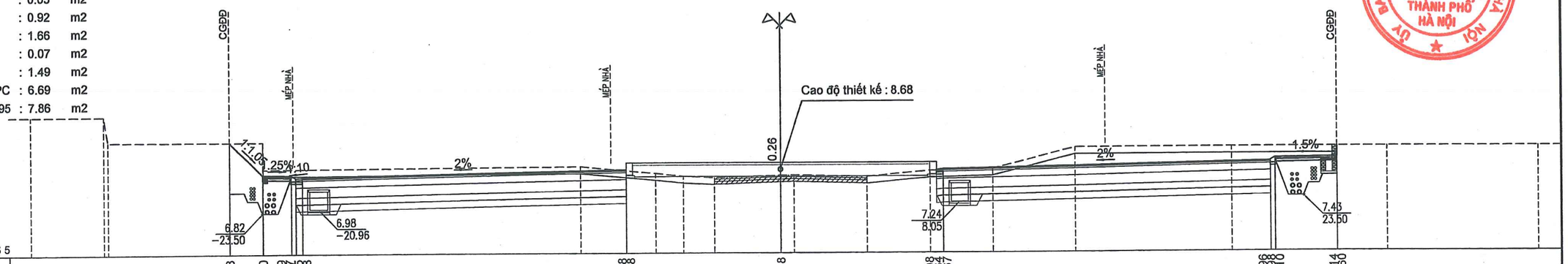

| | | |

B mặt đường mới	: 30.00	m
B hè đường trái	: 3.00	m
B hè đường phải	: 3.00	m
Đào hữu cơ	: 12.87	m2
Đào khuôn đường	: 22.47	m2
Đào nền	: 0.24	m2
Đắp nền	: 0.00	m2
Đào khuôn hè	: 0.34	m2
Đào hè	: 0.00	m2
Đắp hè	: 1.10	m2
Đắp DPC	: 2.51	m2
Đắp đất màu DPC	: 6.69	m2
Xáo xới lu lèn K95	: 7.85	m2

SỞ GIAO THÔNG VẬN TẢI HÀ NỘI
THẨM ĐỊNH
Theo Văn bản số:...../.....
Ngày.....tháng.....năm 20.....
Ký tên:.....

Cọc KM30
Km 30 + 0.00

R = 2000.00
it = -2.00%
ip = 2.00%
w = 0.00

Đào hố móng TNM	: 0.55 m2
Đắp trả hố móng TNM	: 0.22 m2
Đào hố móng bó cáp	: 5.09 m2
Chiếm chỗ CPĐD L2	: 0.67 m2
Chiếm chỗ K98	: 0.60 m2
Chiếm chỗ K95	: 0.60 m2

BAN QUẢN LÝ DỰ ÁN ĐẦU TƯ XÂY DỰNG CÔNG TRÌNH GIAO THÔNG THÀNH PHỐ HÀ NỘI

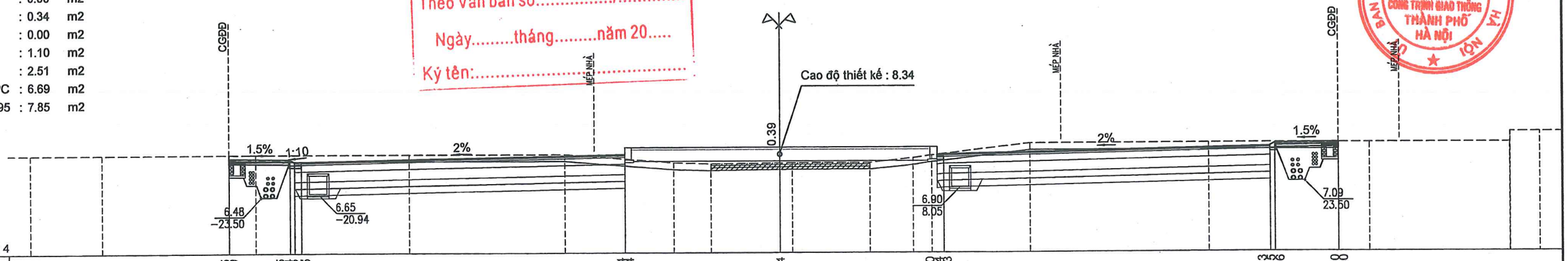

| | | |

B mặt đường mới : 30.00 m
B hè đường trái : 3.00 m
B hè đường phải : 3.00 m
Đào hữu cơ : 12.86 m2
Đào khuôn đường : 22.44 m2
Đào nền : 0.94 m2
Đắp nền : 0.00 m2
Đào khuôn hè : 0.66 m2
Đào hè : 0.19 m2
Đắp hè : 1.35 m2
Đắp DPC : 2.56 m2
Đắp đất màu DPC : 6.69 m2
Xáo xới lu lèn K95 : 7.85 m2

Đào hố móng TNM : 0.56 m2
Đắp trả hố móng TNM : 0.23 m2
Đào hố móng bó cáp : 4.55 m2
Chiếm chỗ CPĐD L2 : 0.67 m2
Chiếm chỗ K98 : 0.60 m2
Chiếm chỗ K95 : 0.60 m2

BAN QUẢN LÝ DỰ ÁN ĐẦU TƯ XÂY DỰNG CÔNG TRÌNH GIAO THÔNG THÀNH PHỐ HÀ NỘI
ỦY BAN NHÂN DÂN THÀNH PHỐ HÀ NỘI

Cọc 2
Km 30 + 25.00

R = 2000.00
it = -2.00%
ip = 2.00%
w = 0.00

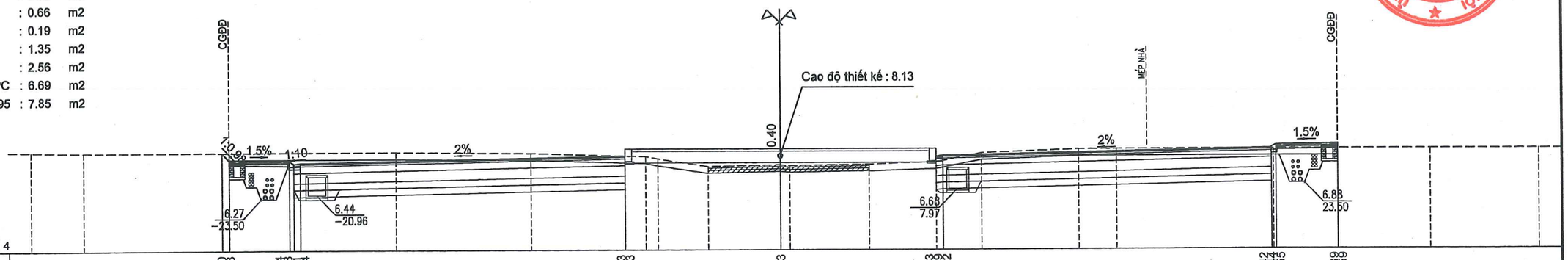

| | | |

B mặt đường mới	: 30.00	m
B hè đường trái	: 3.00	m
B hè đường phải	: 3.00	m
Đào hữu cơ	: 12.93	m2
Đào khuôn đường	: 18.75	m2
Đào nền	: 1.38	m2
Đắp nền	: 0.00	m2
Đào khuôn hè	: 0.08	m2
Đào hè	: 0.31	m2
Đắp hè	: 1.24	m2
Đắp DPC	: 3.54	m2
Đắp đất màu DPC	: 6.69	m2
Xáo xới lu lèn K95	: 7.80	m2

Đào hố móng TNM	: 1.08	m2
Đắp trả hố móng TNM	: 0.49	m2
Đào hố móng bó cáp	: 4.17	m2
Chiếm chỗ CPĐD L2	: 0.49	m2
Chiếm chỗ K98	: 0.60	m2
Chiếm chỗ K95	: 0.60	m2

ỦY BAN NHÂN DÂN THÀNH PHỐ HÀ NỘI
BAN QUẢN LÝ DỰ ÁN ĐẦU TƯ XÂY DỰNG CÔNG TRÌNH GIAO THÔNG THÀNH PHỐ HÀ NỘI

R = 2000.00
it = -2.00%
ip = 2.00%
w = 0.00

Cọc 3
Km 30 + 53.00

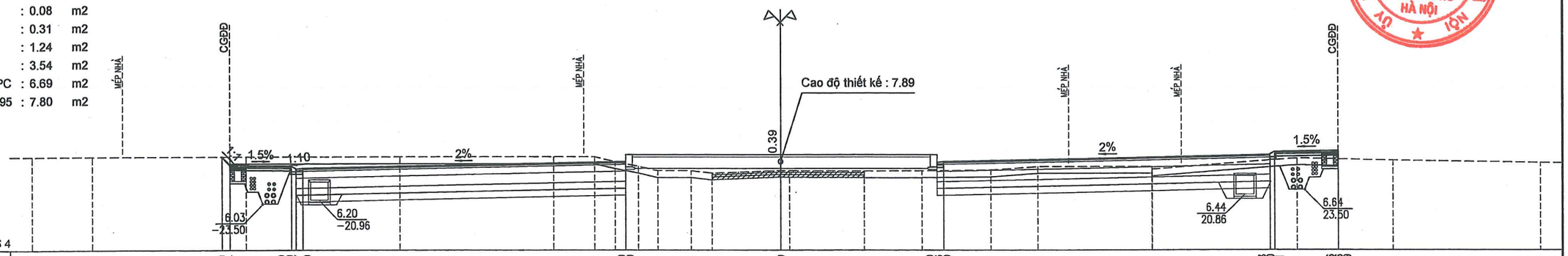

| | | |

B mặt đường mới	: 30.00	m
B hè đường trái	: 3.00	m
B hè đường phải	: 1.50	m
Đào hữu cơ	: 12.87	m2
Đào khuôn đường	: 11.07	m2
Đắp nền	: 3.23	m2
Đắp hè	: 7.11	m2
Đắp DPC	: 4.52	m2
Đắp đất màu DPC	: 6.69	m2
Xáo xới lu lèn K95	: 6.79	m2
Đắp K95	: 1.65	m2

Đào hố móng TNM	: 0.23	m2
Đắp trả hố móng TNM	: 0.09	m2
Đào hố móng TC	: 4.32	m2
Đắp trả hố móng TC	: 1.73	m2
Đào hố móng bó cáp	: 1.63	m2
Chiếm chỗ CPĐD L2	: 0.42	m2
Chiếm chỗ K98	: 0.60	m2
Chiếm chỗ K95	: 0.60	m2

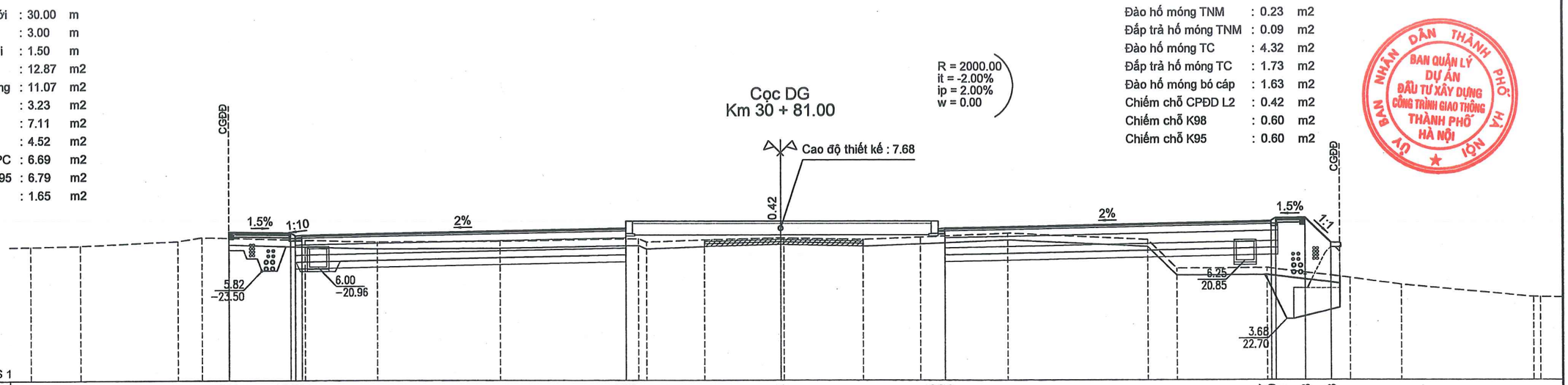

| | | |

B mặt đường mới	: 30.00	m
B hè đường trái	: 3.00	m
B hè đường phải	: 1.50	m
Đào hữu cơ	: 12.18	m2
Đánh cấp	: 0.53	m2
Đào khuôn đường	: 5.18	m2
Đắp nền	: 1.07	m2
Đắp hè	: 9.92	m2
Đắp DPC	: 4.64	m2
Đắp đất màu DPC	: 6.69	m2
Xáo xới lu lèn K95	: 5.85	m2
Đắp K95	: 1.99	m2

Đào hố móng TNM	: 0.53	m2
Đắp trả hố móng TNM	: 0.21	m2
Đào hố móng TC	: 4.56	m2
Đắp trả hố móng TC	: 1.97	m2
Đào hố móng HKT	: 2.43	m2
Đắp trả hố móng HKT	: 0.62	m2
Chiếm chỗ CPĐD L2	: 0.68	m2
Chiếm chỗ K98	: 0.60	m2
Chiếm chỗ K95	: 0.60	m2

ỦY BAN NHÂN DÂN THÀNH PHỐ HÀ NỘI
BAN QUẢN LÝ DỰ ÁN ĐẦU TƯ XÂY DỰNG CÔNG TRÌNH GIAO THÔNG THÀNH PHỐ HÀ NỘI

R = 2000.00
it = -2.00%
ip = 2.00%
w = 0.00

Cọc 4
Km 30 + 120.00

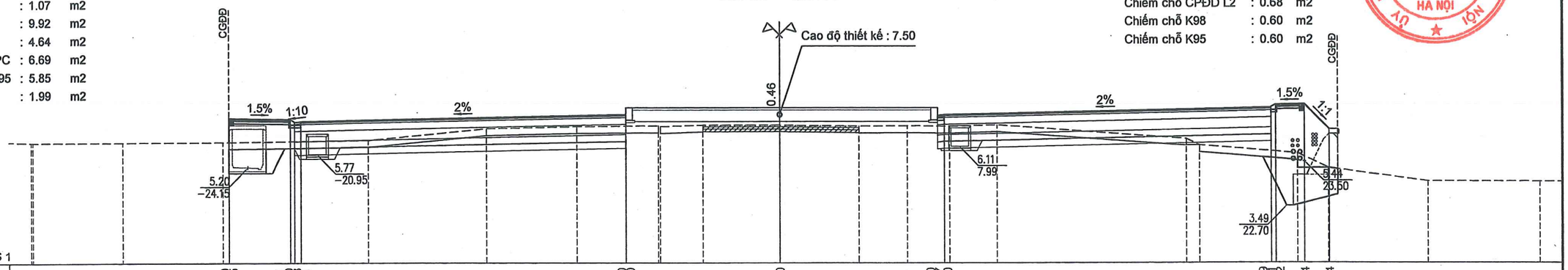

| | | |

B mặt đường mới	: 30.00	m
B hè đường trái	: 3.00	m
B hè đường phải	: 3.00	m
Đào hữu cơ	: 12.24	m2
Đánh cấp	: 0.61	m2
Đào khuôn đường	: 5.73	m2
Đắp nền	: 4.95	m2
Đắp hè	: 9.45	m2
Đắp DPC	: 3.36	m2
Đắp đất màu DPC	: 6.69	m2
Xáo xới lu lèn K95	: 4.55	m2
Đắp K95	: 3.74	m2

Đào hố móng TNM	: 0.90	m2
Đắp trả hố móng TNM	: 0.38	m2
Đào hố móng bó cáp	: 0.59	m2
Đào hố móng HKT	: 0.46	m2
Đắp trả hố móng HKT	: 0.08	m2
Chiếm chỗ CPĐD L2	: 0.61	m2
Chiếm chỗ K98	: 0.65	m2
Chiếm chỗ K95	: 0.62	m2

BAN QUẢN LÝ DỰ ÁN ĐẦU TƯ XÂY DỰNG CÔNG TRÌNH GIAO THÔNG THÀNH PHỐ HÀ NỘI

Cọc 6
Km 30 + 160.00

R = 2000.00
it = -2.00%
ip = 2.00%
w = 0.00

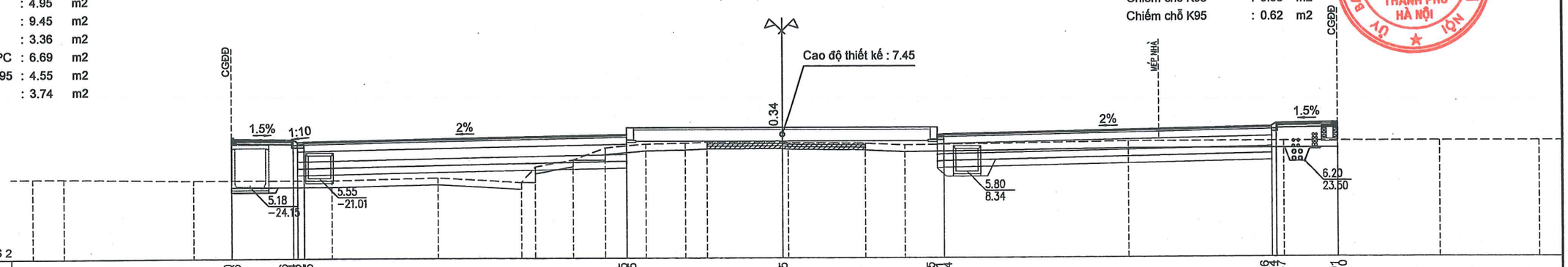

| | | |

B mặt đường mới	: 30.00	m
B hè đường trái	: 3.00	m
Đào hữu cơ	: 12.92	m2
Đào khuôn đường	: 15.02	m2
Đắp nền	: 0.00	m2
Đắp hè	: 1.78	m2
Đắp DPC	: 4.68	m2
Đắp đất màu DPC	: 6.69	m2
Xáo xới lu lèn K95	: 7.70	m2

B mặt đường tăng cường	: 4.20	m
Bù vênh CPĐD	: 0.77	m2
Đào hố móng TNM	: 1.65	m2
Đắp trả hố móng TNM	: 0.67	m2
Đào hố móng bó cáp	: 2.37	m2
Đào hố móng HKT	: 4.15	m2
Đắp trả hố móng HKT	: 1.22	m2
Chiếm chỗ CPĐD L2	: 0.60	m2
Chiếm chỗ K98	: 0.65	m2
Chiếm chỗ K95	: 0.62	m2

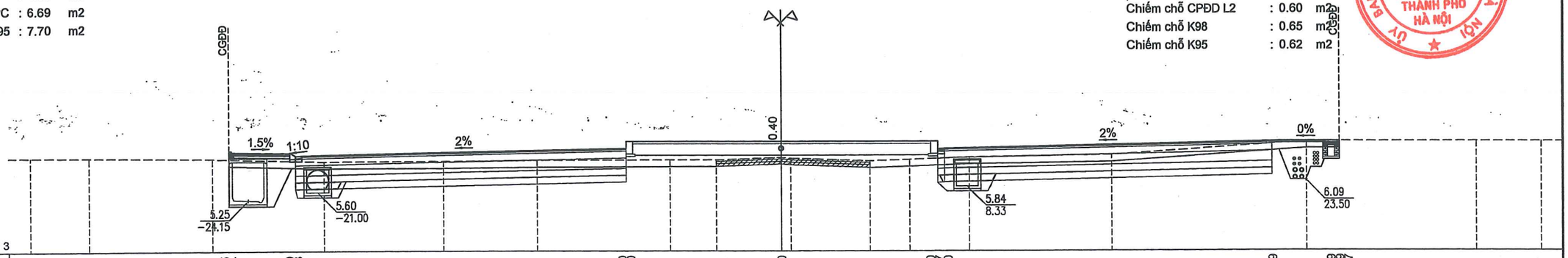

| | | |

B mặt đường mới	: 30.00	m
B hè đường trái	: 3.00	m
B hè đường phải	: 3.00	m
Đào hữu cơ	: 7.16	m2
Đào khuôn đường	: 7.84	m2
Đắp nền	: 8.56	m2
Đắp hè	: 9.12	m2
Đắp DPC	: 4.87	m2
Đắp đất màu DPC	: 6.69	m2
Xáo xới lu lèn K95	: 4.66	m2
Đắp K95	: 3.63	m2

Đào hố móng TNM	: 0.75	m2
Đắp trả hố móng TNM	: 0.29	m2
Đào hố móng bó cáp	: 1.86	m2
Đào thay đất	: 44.24	m2
Đắp trả cát	: 34.92	m2
Chiếm chỗ CPĐD L2	: 0.54	m2
Chiếm chỗ K98	: 0.64	m2
Chiếm chỗ K95	: 0.64	m2
Chiều dài vải ĐKT ngăn cách	: 25.19	m

ỦY BAN NHÂN DÂN THÀNH PHỐ HÀ NỘI
BAN QUẢN LÝ DỰ ÁN ĐẦU TƯ XÂY DỰNG CÔNG TRÌNH GIAO THÔNG THÀNH PHỐ HÀ NỘI

Cọc 8
Km 30 + 220.00

R = 2000.00
it = -2.00%
ip = 2.00%
w = 0.00

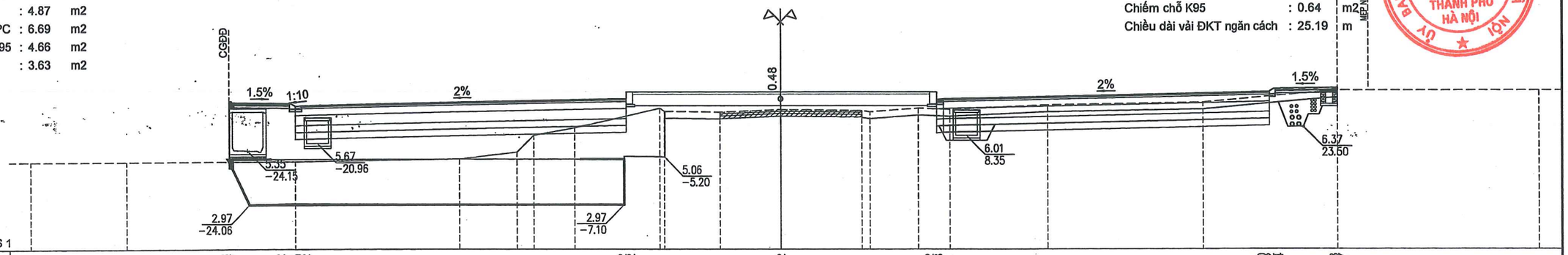

| | | |

B mặt đường mới	: 30.00	m
B hè đường trái	: 3.00	m
B hè đường phải	: 3.00	m
Đào hữu cơ	: 0.78	m2
Đào khuôn đường	: 11.34	m2
Đắp nền	: 8.48	m2
Đắp hè	: 4.39	m2
Đắp DPC	: 1.83	m2
Đắp đất màu DPC	: 6.69	m2
Xáo xới lu lèn K95	: 4.11	m2
Đắp K95	: 4.17	m2

Đào hố móng TNM	: 0.78	m2
Đắp trả hố móng TNM	: 0.30	m2
Đào hố móng bó cáp	: 1.28	m2
Đào thay đất	: 49.70	m2
Đắp trả cát	: 32.96	m2
Chiếm chỗ CPĐD L2	: 0.56	m2
Chiếm chỗ K98	: 0.65	m2
Chiếm chỗ K95	: 0.63	m2
Chiều dài vải ĐKT ngăn cách	: 24.28	m

R = 2000.00
it = -2.00%
ip = 1.66%
w = 0.00

Cọc 9
Km 30 + 250.00

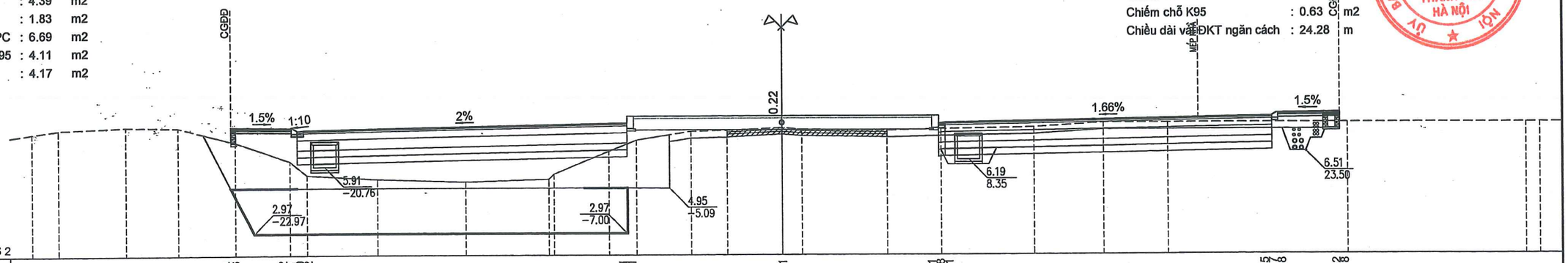

| | | |

B mặt đường mới : 30.00 m
B hè đường trái : 3.00 m
B hè đường phải : 3.00 m
Đào hữu cơ : 12.87 m2
Đào khuôn đường : 20.46 m2
Đào nền : 0.00 m2
Đắp nền : 0.00 m2
Đào khuôn hè : 0.03 m2
Đắp hè : 2.57 m2
Đắp DPC : 1.56 m2
Đắp đất màu DPC : 6.69 m2
Xáo xới lu lèn K95 : 7.69 m2

Đào hố móng TNM : 1.65 m2
Đắp trả hố móng TNM : 0.65 m2
Đào hố móng bó cáp : 3.98 m2
Chiếm chỗ CPĐD L2 : 0.82 m2
Chiếm chỗ K98 : 0.74 m2
Chiếm chỗ K95 : 0.74 m2

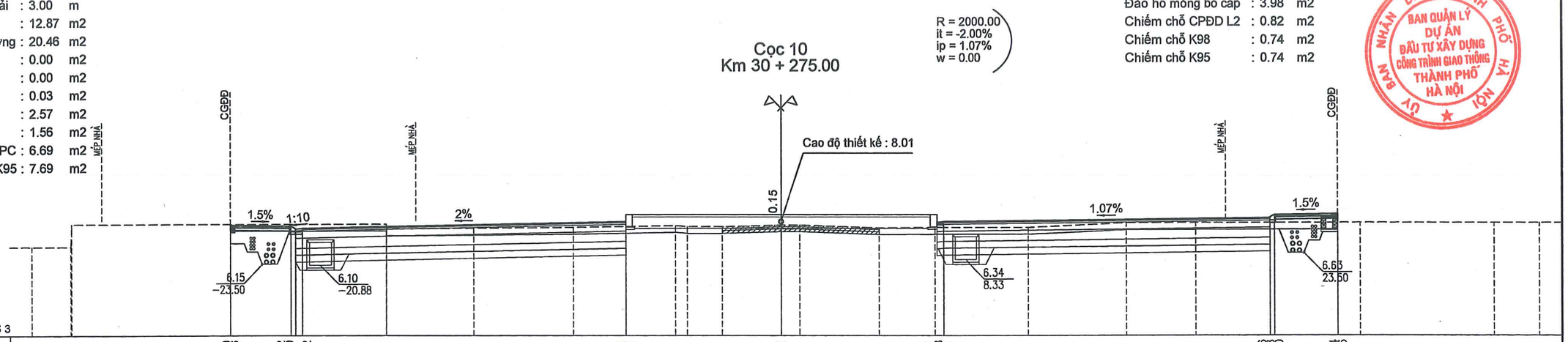

| | | |

B mặt đường mới	: 30.00	m
B hè đường trái	: 3.00	m
B hè đường phải	: 1.50	m
Đào hữu cơ	: 12.99	m2
Đào khuôn đường	: 12.97	m2
Đào nền	: 0.48	m2
Đắp nền	: 0.79	m2
Đào khuôn hè	: 0.64	m2
Đào hè	: 0.06	m2
Đắp hè	: 4.80	m2
Đắp DPC	: 1.79	m2
Đắp đất màu DPC	: 6.69	m2
Xáo xới lu lèn K95	: 6.61	m2
Đắp K95	: 1.81	m2

SỞ GIAO THÔNG VẬN TẢI HÀ NỘI

THẨM ĐỊNH

Theo Văn bản số:...../.....

Ngày.....tháng.....năm 20.....

Ký tên:.....

Cọc H3
Km 30 + 300.00

R = 2000.00
it = -2.00%
ip = 0.48%
w = 0.00

Đào hố móng TNM	: 1.11	m2
Đắp trả hố móng TNM	: 0.43	m2
Đào hố móng bó cáp	: 3.11	m2
Chiếm chỗ CPĐD L2	: 0.44	m2
Chiếm chỗ K98	: 0.65	m2
Chiếm chỗ K95	: 0.63	m2

ỦY BAN NHÂN DÂN THÀNH PHỐ HÀ NỘI
BAN QUẢN LÝ DỰ ÁN ĐẦU TƯ XÂY DỰNG CÔNG TRÌNH GIAO THÔNG THÀNH PHỐ HÀ NỘI

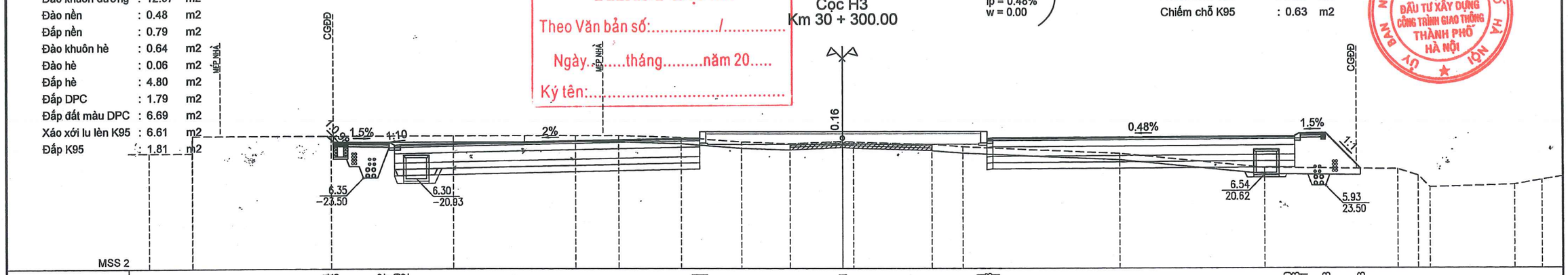

| | | |

B mặt đường mới	: 30.00	m
B hè đường trái	: 3.00	m
B hè đường phải	: 1.50	m
Đào hữu cơ	: 6.76	m2
Đào khuôn đường	: 11.23	m2
Đắp nền	: 28.49	m2
Đắp hè	: 9.97	m2
Đắp DPC	: 1.80	m2
Đắp đất màu DPC	: 6.69	m2
Xáo xới lu lèn K95	: 4.04	m2
Đắp K95	: 4.38	m2

Đào hố móng TNM	: 0.77	m2
Đắp trả hố móng TNM	: 0.30	m2
Đào hố móng bó cáp	: 1.63	m2
Đào thay đất	: 36.85	m2
Đắp trả cát	: 25.01	m2
Chiếm chỗ CPĐD L2	: 0.51	m2
Chiếm chỗ K98	: 0.65	m2
Chiếm chỗ K95	: 0.63	m2
Chiều dài vải ĐKT ngăn cách	: 23.47	m

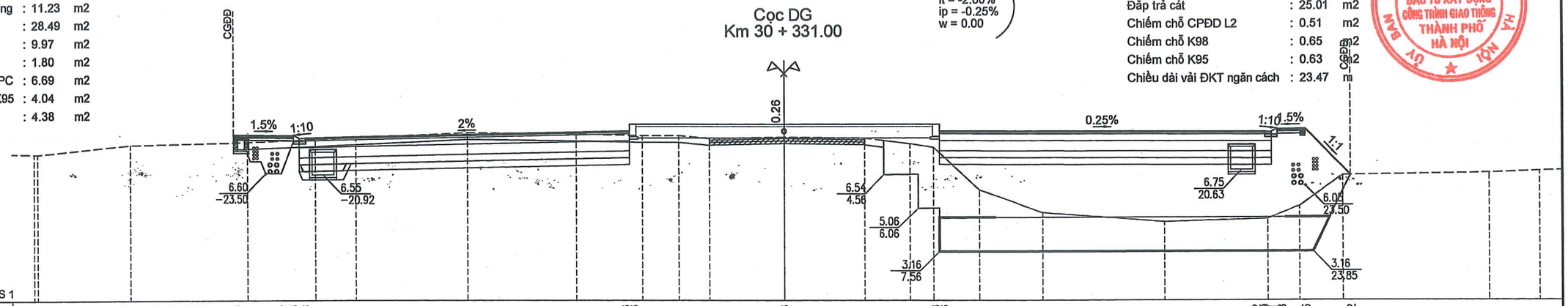

| | | |

B mặt đường mới	: 30.00	m
B hè đường trái	: 3.00	m
B hè đường phải	: 1.50	m
Đào hữu cơ	: 7.00	m2
Đào khuôn đường	: 10.42	m2
Đắp nền	: 28.22	m2
Đào khuôn hè	: 0.02	m2
Đắp hè	: 8.53	m2
Đắp DPC	: 3.57	m2
Đắp đất màu DPC	: 6.69	m2
Xáo xới lu lèn K95	: 4.15	m2
Đắp K95	: 4.27	m2

Đào hố móng TNM	: 0.78	m2
Đắp trả hố móng TNM	: 0.30	m2
Đào hố móng bó cáp	: 2.36	m2
Đào thay đất	: 37.32	m2
Đắp trả cát	: 24.24	m2
Chiếm chỗ CPĐD L2	: 0.55	m2
Chiếm chỗ K98	: 0.65	m2
Chiếm chỗ K95	: 0.63	m2
Chiều dài vải ĐKT ngăn cách	: 22.96	m

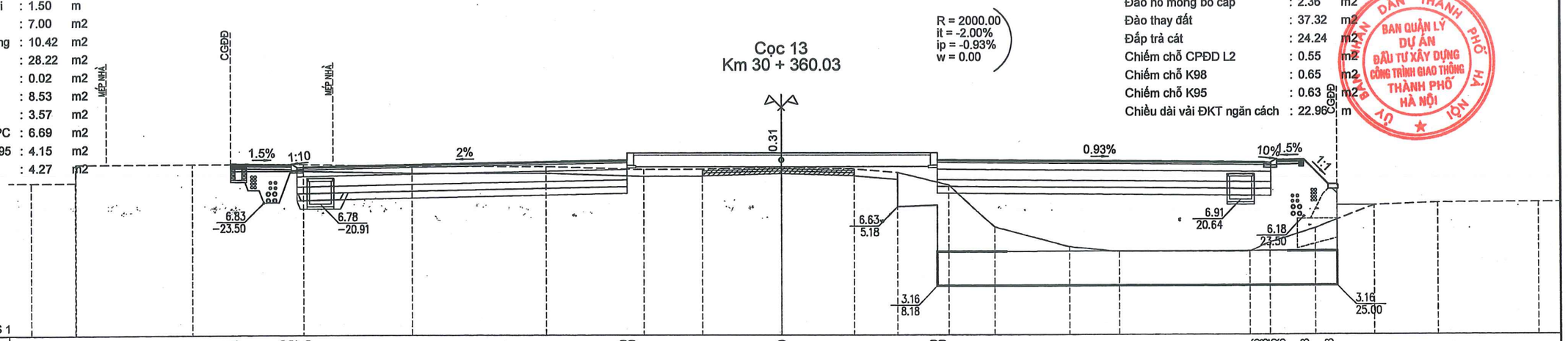

| | | |

B mặt đường mới	: 29.70	m
B hè đường phải	: 1.50	m
Đào hữu cơ	: 6.69	m2
Đào khuôn đường	: 10.59	m2
Đắp nền	: 20.73	m2
Đắp hè	: 10.86	m2
Đắp DPC	: 3.29	m2
Đắp đất màu DPC	: 6.69	m2
Xáo xới lu lèn K95	: 4.98	m2
Đắp K95	: 3.40	m2

Đào hố móng TNM	: 0.69	m2
Đắp trả hố móng TNM	: 0.22	m2
Đào hố móng bó cáp	: 1.29	m2
Đào thay đất	: 53.91	m2
Đắp trả cát	: 26.05	m2
Chiếm chỗ CPĐD L2	: 0.59	m2
Chiếm chỗ K98	: 0.65	m2
Chiếm chỗ K95	: 0.62	m2
Chiều dài vải ĐKT ngăn cách	: 24.17	m
Đắp hố chân TC	: 2.85	m2

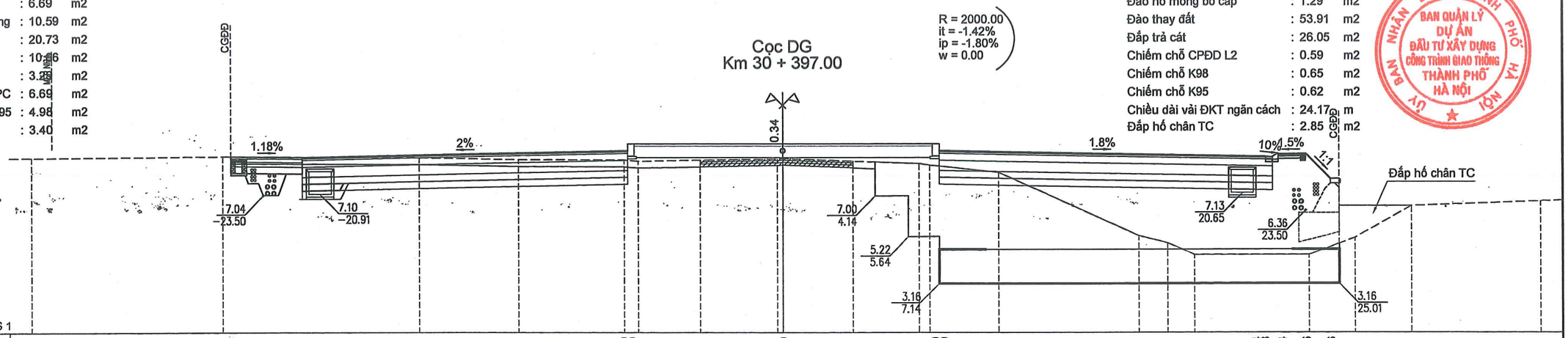

| | | |

B mặt đường mới	: 30.00	m
B hè đường trái	: 3.00	m
B hè đường phải	: 1.50	m
Đào hữu cơ	: 6.61	m2
Đào khuôn đường	: 9.78	m2
Đắp nền	: 17.16	m2
Đắp hè	: 12.11	m2
Đắp DPC	: 4.67	m2
Đắp đất màu DPC	: 6.69	m2
Xáo xới lu lèn K95	: 5.07	m2
Đắp K95	: 3.35	m2

Đào hố móng TNM	: 0.77	m2
Đắp trả hố móng TNM	: 0.30	m2
Đào hố móng bó cáp	: 1.80	m2
Đào thay đất	: 58.04	m2
Đắp trả cát	: 24.91	m2
Chiếm chỗ CPĐD L2	: 0.60	m2
Chiếm chỗ K98	: 0.65	m2
Chiếm chỗ K95	: 0.62	m2
Chiều dài vải ĐKT ngăn cách	: 23.41	m
Đắp hố chân TC	: 2.87	m2

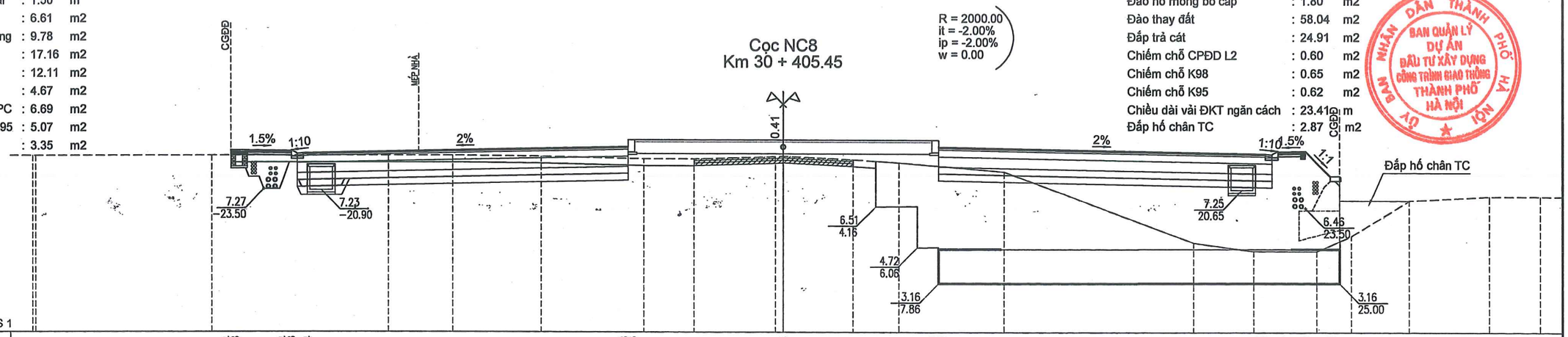

| | | |

B mặt đường mới : 30.00 m
B hè đường trái : 3.00 m
B hè đường phải : 1.50 m
Đào hữu cơ : 12.61 m2
Đánh cấp : 0.10 m2
Đào khuôn đường : 18.65 m2
Đắp nền : 0.00 m2
Đắp hè : 2.64 m2
Đắp DPC : 5.55 m2
Đắp đất màu DPC : 6.69 m2
Xáo xới lu lèn K95 : 7.70 m2

Đào hố móng TNM : 1.57 m2
Đắp trả hố móng TNM : 0.61 m2
Đào hố móng bó cáp : 5.81 m2
Chiếm chỗ CPĐD L2 : 0.86 m2
Chiếm chỗ K98 : 0.74 m2
Chiếm chỗ K95 : 0.74 m2

Cọc 16
Km 30 + 445.00

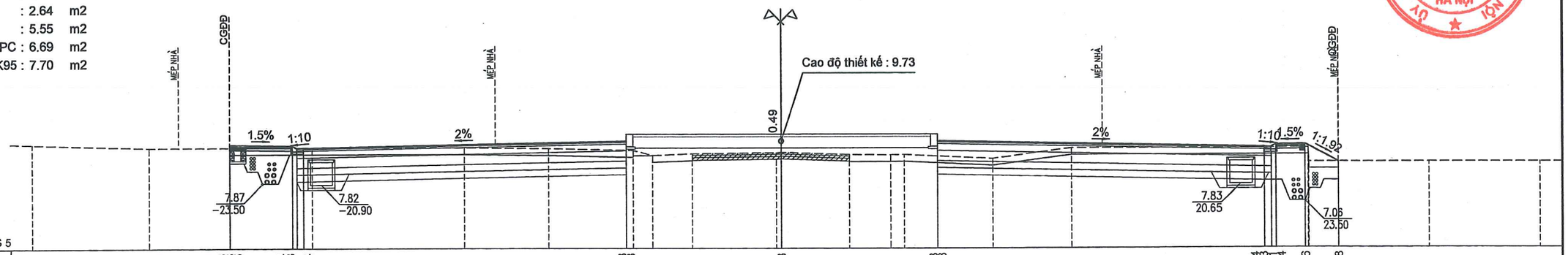

| | | |

B mặt đường mới	: 30.00	m
B hè đường trái	: 3.00	m
B hè đường phải	: 3.00	m
Đào hữu cơ	: 12.93	m2
Đào khuôn đường	: 20.53	m2
Đào nền	: 0.80	m2
Đắp nền	: 0.00	m2
Đào khuôn hè	: 0.73	m2
Đào hè	: 0.15	m2
Đắp hè	: 0.55	m2
Đắp DPC	: 7.43	m2
Đắp đất màu DPC	: 6.69	m2
Xáo xới lu lèn K95	: 7.69	m2

SỞ GIAO THÔNG VẬN TẢI HÀ NỘI

THẨM ĐỊNH

Theo Văn bản số: 1700 / SGTVT

Ngày 20 tháng 09 năm 20 23

Ký tên:

Cọc H5
Km 30 + 500.00

Đào hố móng TNM	: 1.68 m2
Đắp trả hố móng TNM	: 0.66 m2
Đào hố móng bó cáp	: 5.28 m2
Chiếm chỗ CPĐD L2	: 0.81 m2
Chiếm chỗ K98	: 0.74 m2
Chiếm chỗ K95	: 0.74 m2

BAN NHÂN DÂN THÀNH PHỐ HÀ NỘI
BAN QUẢN LÝ DỰ ÁN ĐẦU TƯ XÂY DỰNG CÔNG TRÌNH GIAO THÔNG THÀNH PHỐ HÀ NỘI

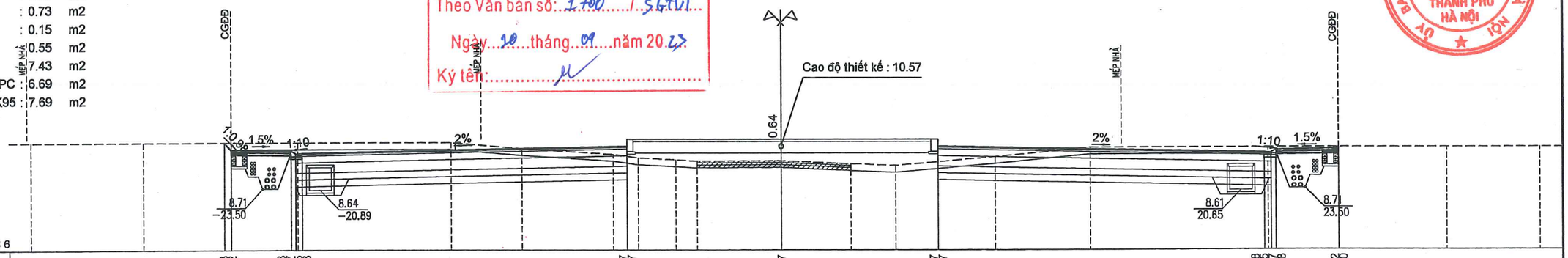

| | | |

B mặt đường mới : 29.70 m
B hè đường phải : 3.00 m
Đào hữu cơ : 12.90 m2
Đào khuôn đường : 20.14 m2
Đào nền : 4.93 m2
Đắp nền : 0.00 m2
Đào khuôn hè : 0.01 m2
Đắp hè : 0.94 m2
Đắp DPC : 6.62 m2
Đắp đất màu DPC : 6.69 m2
Xáo xới lu lèn K95 : 7.64 m2

Đào hố móng TNM : 2.17 m2
Đắp trả hố móng TNM : 1.11 m2
Đào hố móng bó cáp : 4.03 m2
Chiếm chỗ CPĐD L2 : 0.76 m2
Chiếm chỗ K98 : 0.74 m2
Chiếm chỗ K95 : 0.74 m2

ỦY BAN NHÂN DÂN THÀNH PHỐ HÀ NỘI
BAN QUẢN LÝ DỰ ÁN ĐẦU TƯ XÂY DỰNG CÔNG TRÌNH GIAO THÔNG THÀNH PHỐ HÀ NỘI

Cọc DG
Km 30 + 536.40

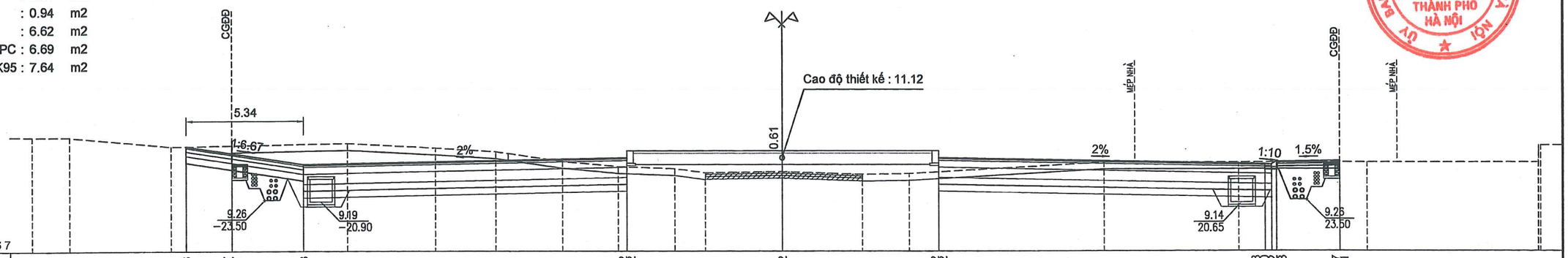

| | | |

B mặt đường mới : 30.00 m
B hè đường trái : 3.00 m
B hè đường phải : 3.00 m
Đào hữu cơ : 12.89 m2
Đào khuôn đường : 17.71 m2
Đào nền : 0.02 m2
Đắp nền : 0.00 m2
Đào khuôn hè : 0.36 m2
Đào hè : 0.00 m2
Đắp hè : 2.02 m2
Đắp DPC : 7.94 m2
Đắp đất màu DPC : 6.69 m2
Xáo xới lu lèn K95 : 7.67 m2

Đào hố móng TNM : 1.80 m2
Đắp trả hố móng TNM : 0.72 m2
Đào hố móng bó cáp : 4.21 m2
Chiếm chỗ CPĐD L2 : 0.73 m2
Chiếm chỗ K98 : 0.74 m2
Chiếm chỗ K95 : 0.74 m2

ỦY BAN NHÂN DÂN THÀNH PHỐ HÀ NỘI
BAN QUẢN LÝ DỰ ÁN ĐẦU TƯ XÂY DỰNG CÔNG TRÌNH GIAO THÔNG THÀNH PHỐ HÀ NỘI

Cọc 19
Km 30 + 560.00

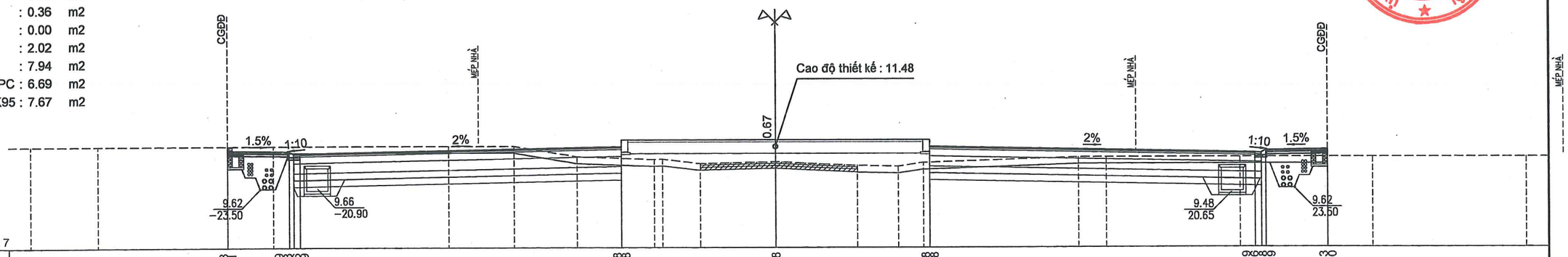

| | | |

B mặt đường mới	: 32.54	m
B hè đường trái	: 3.00	m
B hè đường phải	: 3.00	m
Đào hữu cơ	: 12.96	m2
Đào khuôn đường	: 19.53	m2
Đào nền	: 0.06	m2
Đắp nền	: 0.00	m2
Đào khuôn hè	: 0.07	m2
Đào hè	: 0.00	m2
Đắp hè	: 0.69	m2
Đắp DPC	: 8.40	m2
Đắp đất màu DPC	: 5.42	m2
Xáo xới lu lèn K95	: 8.41	m2
Đắp K95	: 0.04	m2

SỞ GIAO THÔNG VẬN TẢI HÀ NỘI
THẨM ĐỊNH
Theo Văn bản số: 1700 /SGTVT
Ngày 10 tháng 09 năm 2023.
Ký tên:

Đào hố móng TNM	: 1.72	m2
Đắp trả hố móng TNM	: 0.68	m2
Đào hố móng bó cáp	: 4.62	m2
Chiếm chỗ CPĐD L2	: 0.78	m2
Chiếm chỗ K98	: 0.74	m2
Chiếm chỗ K95	: 0.74	m2

ỦY BAN NHÂN DÂN THÀNH PHỐ HÀ NỘI
BAN QUẢN LÝ DỰ ÁN ĐẦU TƯ XÂY DỰNG CÔNG TRÌNH GIAO THÔNG THÀNH PHỐ HÀ NỘI

Cọc H6
Km 30 + 600.00

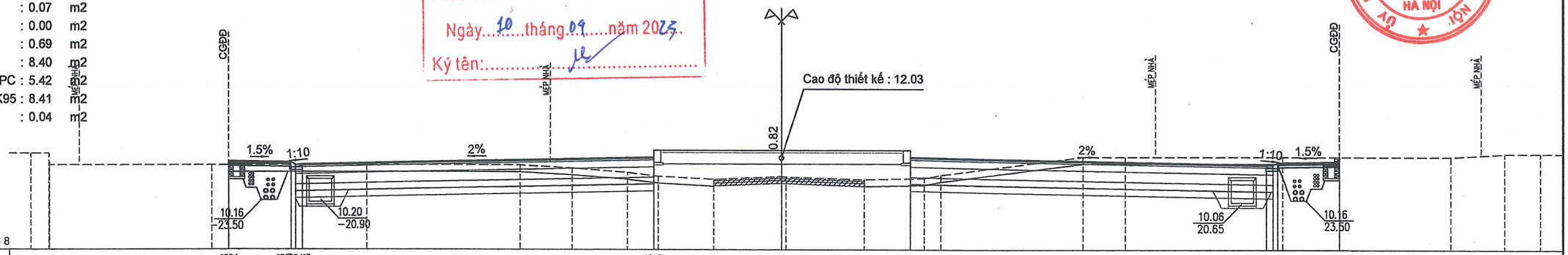

| | | |

B mặt đường mới : 37.00 m
B hè đường trái : 3.00 m
B hè đường phải : 3.00 m
Đào hữu cơ : 12.59 m2
Đánh cấp : 0.05 m2
Đào khuôn đường : 14.65 m2
Đào nền : 0.81 m2
Đắp nền : 0.10 m2
Đào khuôn hè : 0.03 m2
Đào hè : 0.81 m2
Đắp hè : 0.32 m2
Đắp DPC : 5.67 m2
Đắp đất màu DPC : 3.19 m2
Xáo xới lu lèn K95 : 8.29 m2
Đắp K95 : 1.51 m2

B đào đường cũ : 0.29 m
Đào hố móng TNM : 1.66 m2
Đắp trả hố móng TNM : 0.65 m2
Đào hố móng bó cáp : 5.03 m2
Chiếm chỗ CPĐD L2 : 0.57 m2
Chiếm chỗ K98 : 0.65 m2
Chiếm chỗ K95 : 0.63 m2

Cọc 22
Km 30 + 640.00

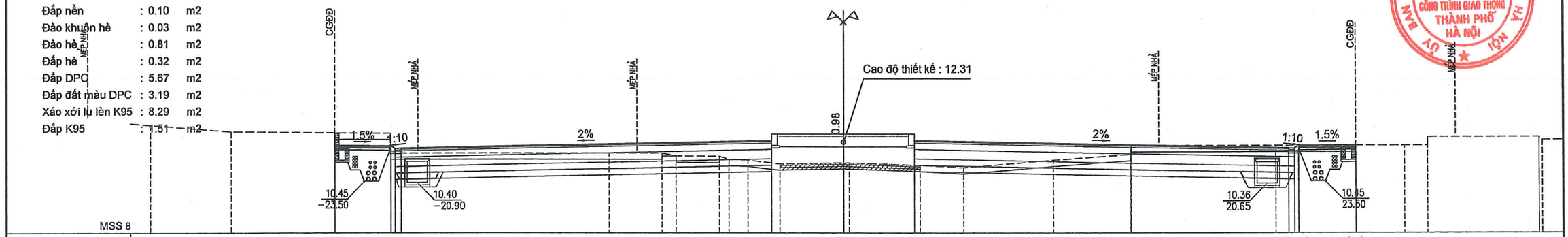

| | | |

B mặt đường mới	: 44.00	m
B hè đường trái	: 3.00	m
B hè đường phải	: 3.00	m
Đào hữu cơ	: 12.77	m2
Đào khuôn đường	: 15.48	m2
Đào nền	: 0.78	m2
Đắp nền	: 0.00	m2
Đào khuôn hè	: 0.95	m2
Đào hè	: 0.27	m2
Đắp hè	: 0.34	m2
Xáo xới lu lèn K95	: 9.75	m2
Đắp K95	: 3.45	m2

Đào hố móng bó cáp : 5.29 m2

Cọc 24
Km 30 + 675.00

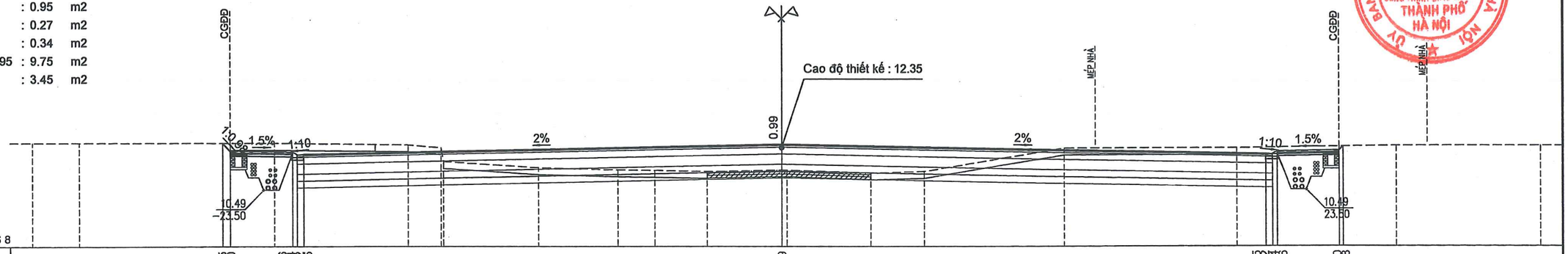

| | | |

B mặt đường mới	: 43.70	m
B hè đường trái	: 3.00	m
B hè đường phải	: 1.23	m
Đào hữu cơ	: 12.88	m2
Đào khuôn đường	: 9.71	m2
Đắp nền	: 0.00	m2
Đắp hè	: 2.98	m2
Xáo xới lu lèn K95	: 7.96	m2
Đắp K95	: 3.76	m2

SỞ GIAO THÔNG VẬN TẢI HÀ NỘI

THẨM ĐỊNH

Theo Văn bản số:...../.....

Ngày.....tháng.....năm 20.....

Ký tên:.....

Cọc H7
Km 30 + 700.00

Đào hố móng TNM	: 1.60	m2
Đắp trả hố móng TNM	: 0.62	m2
Đào hố móng bó cáp	: 2.35	m2
Chiếm chỗ CPĐD L2	: 0.86	m2
Chiếm chỗ K98	: 0.74	m2
Chiếm chỗ K95	: 0.74	m2

ỦY BAN NHÂN DÂN THÀNH PHỐ HÀ NỘI
BAN QUẢN LÝ DỰ ÁN ĐẦU TƯ XÂY DỰNG CÔNG TRÌNH GIAO THÔNG THÀNH PHỐ HÀ NỘI

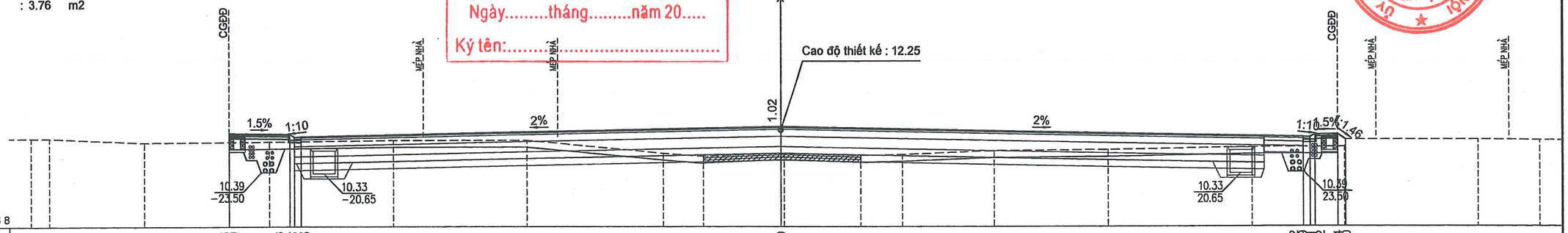

| | | |

B mặt đường mới	: 37.00	m
B hè đường trái	: 3.00	m
B hè đường phải	: 3.00	m
Đào hữu cơ	: 12.63	m2
Đánh cấp	: 0.10	m2
Đào khuôn đường	: 14.19	m2
Đắp nền	: 0.00	m2
Đắp hè	: 2.51	m2
Đắp DPC	: 4.89	m2
Đắp đất màu DPC	: 3.19	m2
Xáo xới lu lèn K95	: 9.02	m2
Đắp K95	: 0.65	m2

Đào hố móng TNM	: 1.64	m2
Đắp trả hố móng TNM	: 0.64	m2
Đào hố móng bó cáp	: 3.06	m2
Chiếm chỗ CPĐD L2	: 0.84	m2
Chiếm chỗ K98	: 0.74	m2
Chiếm chỗ K95	: 0.74	m2

BAN QUẢN LÝ DỰ ÁN ĐẦU TƯ XÂY DỰNG CÔNG TRÌNH GIAO THÔNG THÀNH PHỐ HÀ NỘI — ỦY BAN NHÂN DÂN THÀNH PHỐ HÀ NỘI

Cọc 26
Km 30 + 740.00

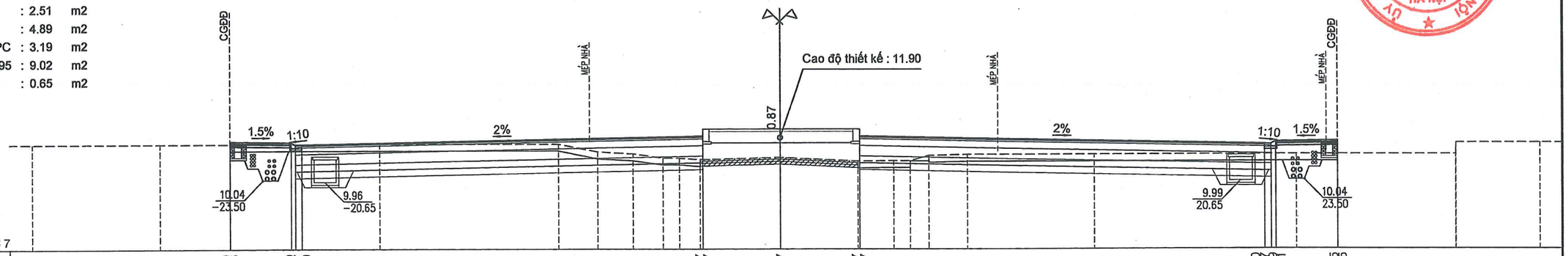

| | | |

B mặt đường mới	: 30.46	m
B hè đường trái	: 3.00	m
B hè đường phải	: 3.00	m
Đào hữu cơ	: 12.63	m2
Đánh cấp	: 0.14	m2
Đào khuôn đường	: 20.12	m2
Đắp nền	: 0.00	m2
Đào khuôn hè	: 0.03	m2
Đắp hè	: 0.96	m2
Đắp DPC	: 7.97	m2
Đắp đất màu DPC	: 6.46	m2
Xáo xới lu lèn K95	: 7.70	m2

Đào hố móng TNM	: 1.67	m2
Đắp trả hố móng TNM	: 0.66	m2
Đào hố móng bó cáp	: 4.37	m2
Chiếm chỗ CPĐD L2	: 0.82	m2
Chiếm chỗ K98	: 0.74	m2
Chiếm chỗ K95	: 0.74	m2

ỦY BAN NHÂN DÂN THÀNH PHỐ HÀ NỘI
BAN QUẢN LÝ DỰ ÁN ĐẦU TƯ XÂY DỰNG CÔNG TRÌNH GIAO THÔNG THÀNH PHỐ HÀ NỘI

Cọc 28
Km 30 + 775.00

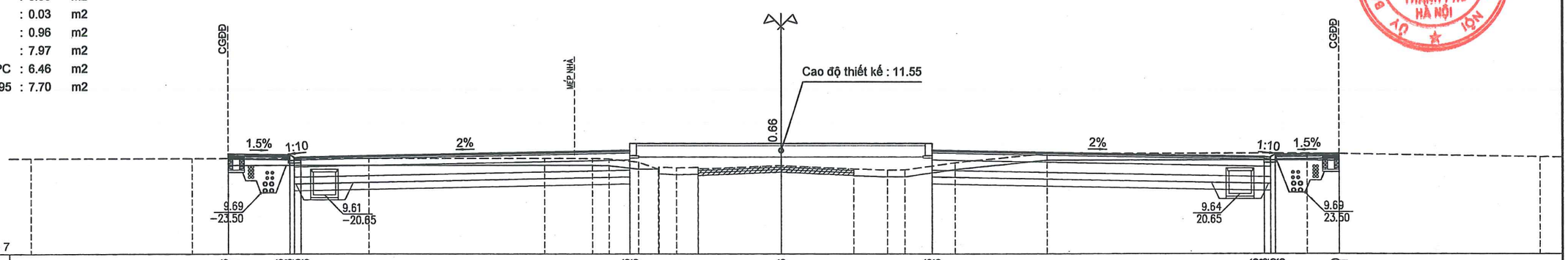

| | | |

B mặt đường mới	: 30.00	m
B hè đường trái	: 3.00	m
B hè đường phải	: 3.00	m
Đào hữu cơ	: 12.90	m2
Đào khuôn đường	: 17.24	m2
Đắp nền	: 0.00	m2
Đào khuôn hè	: 0.00	m2
Đắp hè	: 2.78	m2
Đắp DPC	: 7.00	m2
Đắp đất màu DPC	: 6.69	m2
Xáo xới lu lèn K95	: 7.56	m2

SỞ GIAO THÔNG VẬN TẢI HÀ NỘI
THẨM ĐỊNH
Theo Văn bản số:...../.....
Ngày.....tháng.....năm 20.....
Ký tên:.....

Cọc H8
Km 30 + 800.00

Đào hố móng TNM	: 1.70	m2
Đắp trả hố móng TNM	: 0.67	m2
Đào hố móng bó cáp	: 3.75	m2
Chiếm chỗ CPĐD L2	: 0.81	m2
Chiếm chỗ K98	: 0.74	m2
Chiếm chỗ K95	: 0.74	m2

BAN QUẢN LÝ DỰ ÁN ĐẦU TƯ XÂY DỰNG CÔNG TRÌNH GIAO THÔNG THÀNH PHỐ HÀ NỘI

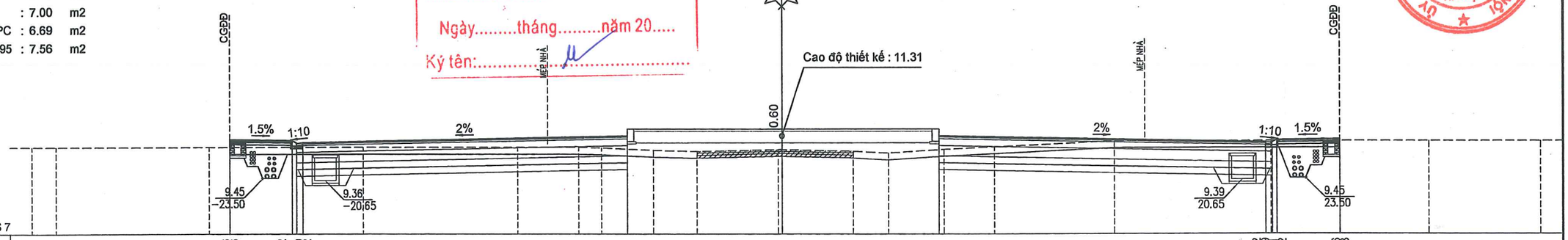

| | | |

B mặt đường mới	: 30.00	m
B hè đường trái	: 3.00	m
B hè đường phải	: 3.00	m
Đào hữu cơ	: 12.65	m2
Đánh cấp	: 0.05	m2
Đào khuôn đường	: 20.97	m2
Đào nền	: 0.07	m2
Đắp nền	: 0.00	m2
Đào khuôn hè	: 0.50	m2
Đào hè	: 0.00	m2
Đắp hè	: 1.47	m2
Đắp DPC	: 4.73	m2
Đắp đất màu DPC	: 6.69	m2
Xáo xới lu lèn K95	: 7.55	m2

Đào hố móng TNM	: 1.74	m2
Đắp trả hố móng TNM	: 0.69	m2
Đào hố móng bó cáp	: 4.59	m2
Chiếm chỗ CPĐD L2	: 0.79	m2
Chiếm chỗ K98	: 0.74	m2
Chiếm chỗ K95	: 0.74	m2

Cọc 30
Km 30 + 840.00

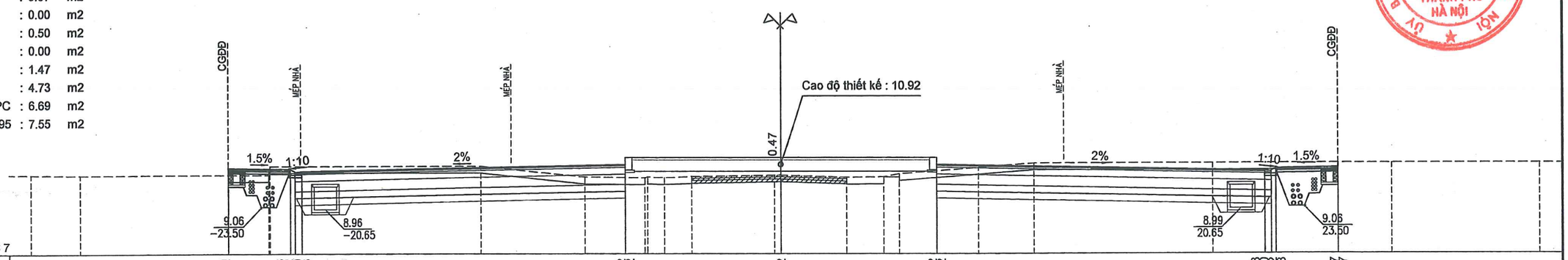

| | | |

B mặt đường mới : 30.00 m
B hè đường trái : 3.00 m
B hè đường phải : 3.00 m
Đào hữu cơ : 12.91 m2
Đào khuôn đường : 21.34 m2
Đắp nền : 0.00 m2
Đào khuôn hè : 0.14 m2
Đắp hè : 1.67 m2
Đắp DPC : 3.43 m2
Đắp đất màu DPC : 6.69 m2
Xáo xới lu lèn K95 : 7.55 m2

Đào hố móng TNM : 1.77 m2
Đắp trả hố móng TNM : 0.70 m2
Đào hố móng bó cáp : 4.70 m2
Chiếm chỗ CPĐD L2 : 0.77 m2
Chiếm chỗ K98 : 0.74 m2
Chiếm chỗ K95 : 0.74 m2

ỦY BAN NHÂN DÂN THÀNH PHỐ HÀ NỘI
BAN QUẢN LÝ DỰ ÁN ĐẦU TƯ XÂY DỰNG CÔNG TRÌNH GIAO THÔNG THÀNH PHỐ HÀ NỘI

Cọc DG
Km 30 + 871.92

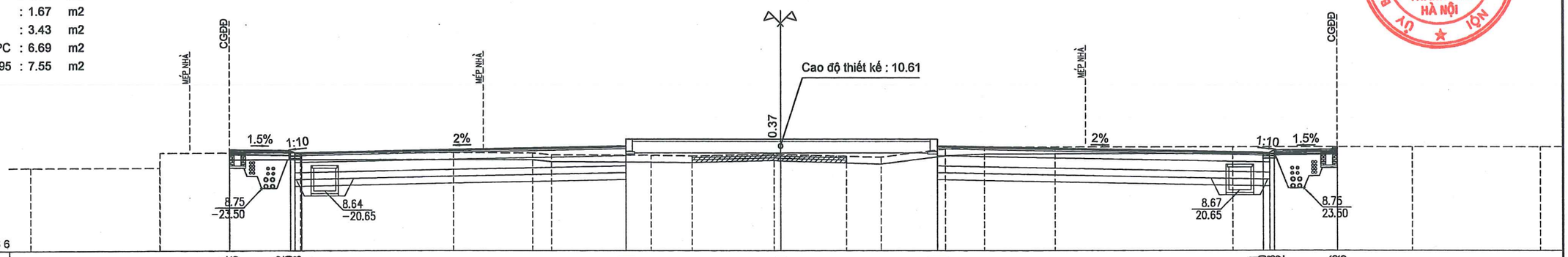

| | | |

B mặt đường mới	: 30.00	m
B hè đường trái	: 3.00	m
B hè đường phải	: 3.00	m
Đào hữu cơ	: 12.61	m2
Đánh cấp	: 0.09	m2
Đào khuôn đường	: 19.79	m2
Đào nền	: 1.92	m2
Đắp nền	: 0.00	m2
Đào khuôn hè	: 0.66	m2
Đào hè	: 0.48	m2
Đắp hè	: 4.09	m2
Đắp DPC	: 3.61	m2
Đắp đất màu DPC	: 6.69	m2
Xáo xới lu lèn K95	: 7.55	m2

Đào hố móng TNM	: 1.79	m2
Đắp trả hố móng TNM	: 0.71	m2
Đào hố móng TC	: 2.93	m2
Đắp trả hố móng TC	: 1.36	m2
Đào hố móng bó cáp	: 2.64	m2
Chiếm chỗ CPĐD L2	: 0.76	m2
Chiếm chỗ K98	: 0.74	m2
Chiếm chỗ K95	: 0.74	m2

ỦY BAN NHÂN DÂN THÀNH PHỐ HÀ NỘI
BAN QUẢN LÝ DỰ ÁN ĐẦU TƯ XÂY DỰNG CÔNG TRÌNH GIAO THÔNG THÀNH PHỐ HÀ NỘI

Cọc 32
Km 30 + 886.85

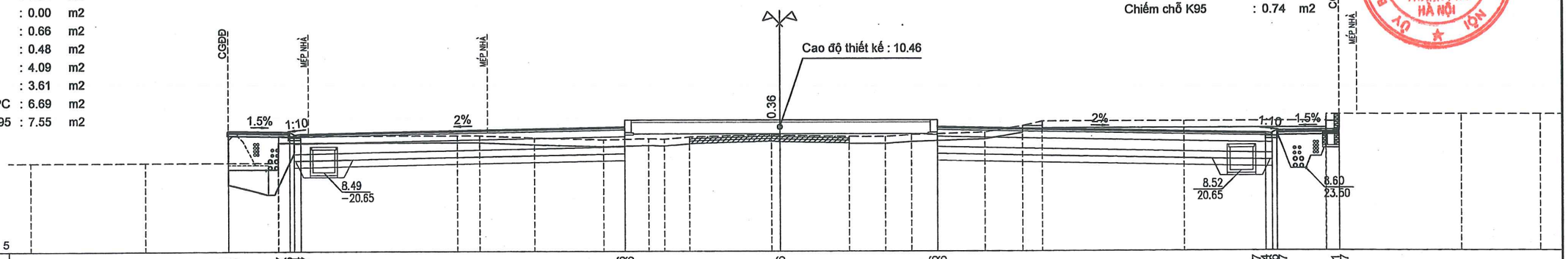

| | | |

B mặt đường mới	: 30.00	m
B hè đường trái	: 3.00	m
B hè đường phải	: 3.00	m
Đào hữu cơ	: 12.90	m2
Đào khuôn đường	: 17.17	m2
Đắp nền	: 0.00	m2
Đào khuôn hè	: 0.03	m2
Đắp hè	: 2.85	m2
Đắp DPC	: 3.31	m2
Đắp đất màu DPC	: 6.69	m2
Xáo xới lu lèn K95	: 7.09	m2
Đắp K95	: 0.45	m2

Đào hố móng TNM	: 1.81	m2
Đắp trả hố móng TNM	: 0.72	m2
Đào hố móng TC	: 4.82	m2
Đắp trả hố móng TC	: 3.00	m2
Đào hố móng bó cáp	: 2.56	m2
Chiếm chỗ CPĐD L2	: 0.75	m2
Chiếm chỗ K98	: 0.74	m2
Chiếm chỗ K95	: 0.74	m2

BAN QUẢN LÝ DỰ ÁN ĐẦU TƯ XÂY DỰNG CÔNG TRÌNH GIAO THÔNG THÀNH PHỐ HÀ NỘI

Cọc DG
Km 30 + 909.97

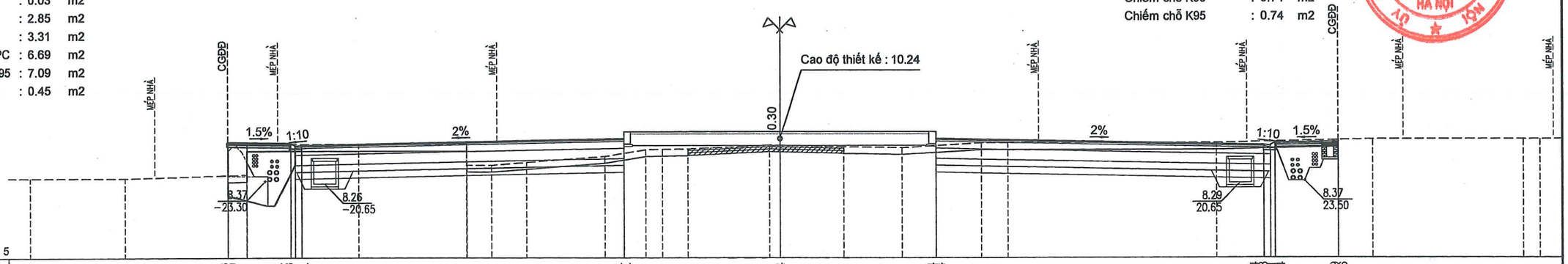

MSS 5

| | | |

B mặt đường mới : 29.70 m
B hè đường trái : 3.00 m
Đào hữu cơ : 12.82 m2
Đào khuôn đường : 20.71 m2
Đắp nền : 0.00 m2
Đắp hè : 5.35 m2
Đắp DPC : 2.10 m2
Đắp đất màu DPC : 6.69 m2
Xáo xới lu lèn K95 : 7.45 m2
Đắp K95 : 0.17 m2

Đào hố móng TNM : 1.74 m2
Đắp trả hố móng TNM : 0.65 m2
Đào hố móng TC : 1.85 m2
Đắp trả hố móng TC : 0.52 m2
Đào hố móng bó cáp : 1.34 m2
Chiếm chỗ CPĐD L2 : 0.74 m2
Chiếm chỗ K98 : 0.74 m2
Chiếm chỗ K95 : 0.74 m2

SỞ GIAO THÔNG VẬN TẢI THÀNH PHỐ HÀ NỘI
BAN QUẢN LÝ DỰ ÁN ĐẦU TƯ XÂY DỰNG CÔNG TRÌNH GIAO THÔNG THÀNH PHỐ HÀ NỘI

Cọc KM31CU
Km 30 + 923.48

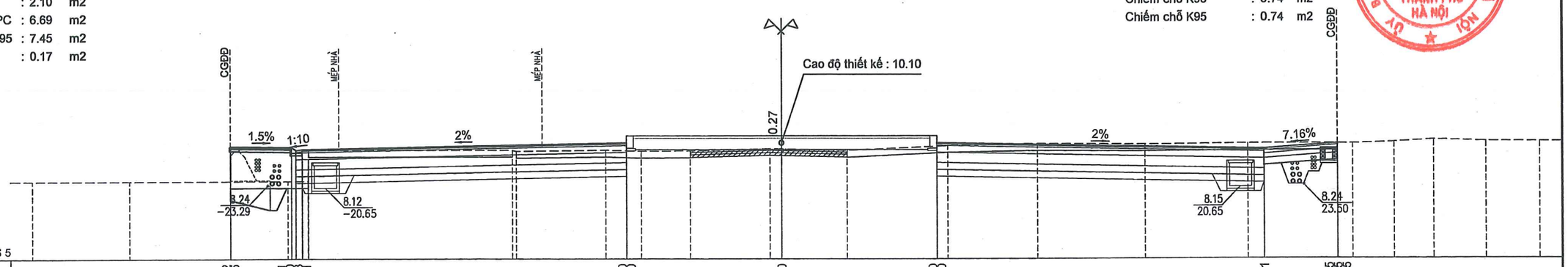

| | | |

B mặt đường mới	: 30.00	m
B hè đường trái	: 3.00	m
B hè đường phải	: 3.00	m
Đào hữu cơ	: 12.59	m2
Đánh cấp	: 0.28	m2
Đào khuôn đường	: 20.28	m2
Đào nền	: 0.07	m2
Đắp nền	: 0.00	m2
Đào khuôn hè	: 0.09	m2
Đắp hè	: 2.52	m2
Đắp DPC	: 2.22	m2
Đắp đất màu DPC	: 6.69	m2
Xáo xới lu lèn K95	: 7.54	m2

Đào hố móng TNM	: 1.85	m2
Đắp trả hố móng TNM	: 0.74	m2
Đào hố móng bó cấp	: 3.80	m2
Chiếm chỗ CPĐD L2	: 0.72	m2
Chiếm chỗ K98	: 0.74	m2
Chiếm chỗ K95	: 0.74	m2

BAN QUẢN LÝ DỰ ÁN ĐẦU TƯ XÂY DỰNG CÔNG TRÌNH GIAO THÔNG THÀNH PHỐ HÀ NỘI

Cọc 34
Km 30 + 949.00

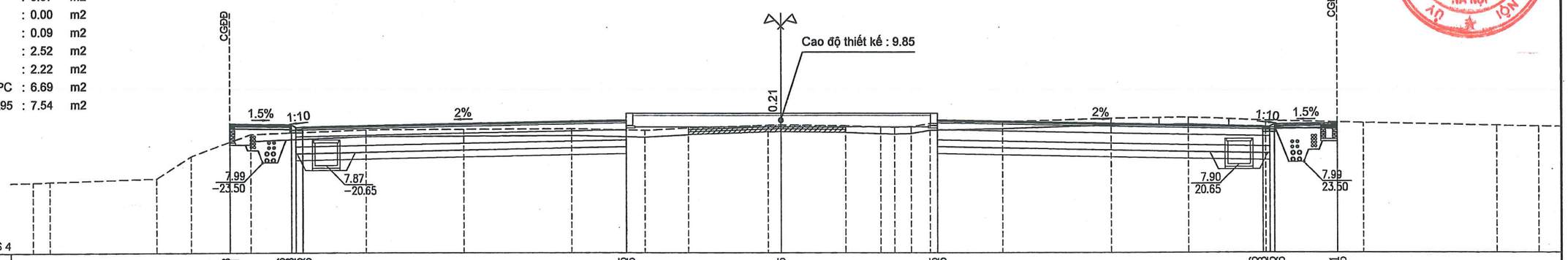

| | | |

B mặt đường mới	: 30.00	m
B hè đường trái	: 1.50	m
B hè đường phải	: 3.00	m
Đào hữu cơ	: 10.67	m2
Đánh cấp	: 3.13	m2
Đào khuôn đường	: 11.67	m2
Đào nền	: 1.63	m2
Đắp nền	: 24.47	m2
Đào khuôn hè	: 0.66	m2
Đào hè	: 0.40	m2
Đắp hè	: 10.37	m2
Đắp DPC	: 2.56	m2
Đắp đất màu DPC	: 6.69	m2
Xáo xới lu lèn K95	: 4.12	m2
Đắp K95	: 4.15	m2

Đào hố móng TNM	: 0.90	m2
Đắp trả hố móng TNM	: 0.36	m2
Đào hố móng TC	: 1.36	m2
Đắp trả hố móng TC	: 0.34	m2
Đào hố móng bó cáp	: 2.64	m2
Chiếm chỗ CPĐD L2	: 0.71	m2
Chiếm chỗ K98	: 0.74	m2
Chiếm chỗ K95	: 0.74	m2

BAN QUẢN LÝ DỰ ÁN ĐẦU TƯ XÂY DỰNG CÔNG TRÌNH GIAO THÔNG THÀNH PHỐ HÀ NỘI — ỦY BAN NHÂN DÂN THÀNH PHỐ HÀ NỘI

Cọc 35
Km 30 + 980.00

Cao độ thiết kế : 9.55

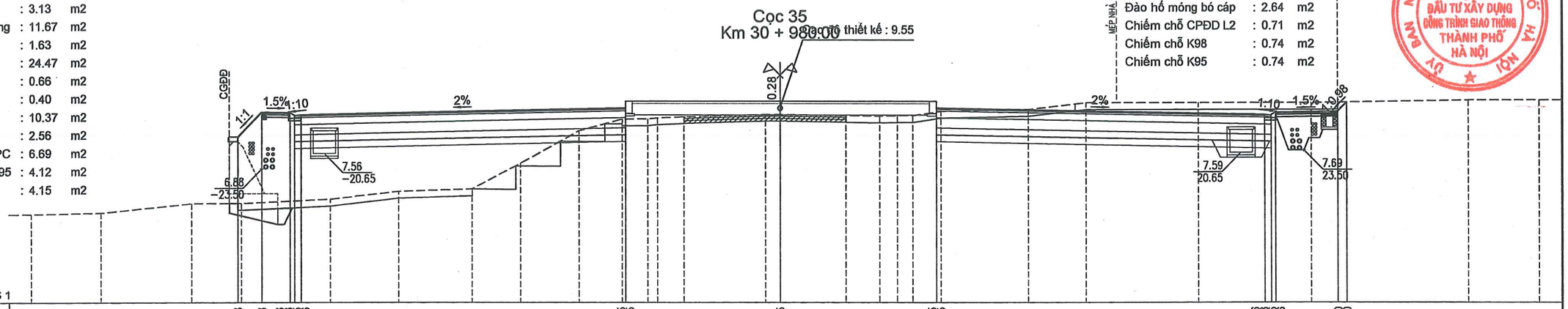

MSS 1

| | | |

B mặt đường mới	: 30.00	m
B hè đường trái	: 1.50	m
B hè đường phải	: 3.00	m
Đào hữu cơ	: 11.58	m2
Đánh cấp	: 2.50	m2
Đào khuôn đường	: 16.74	m2
Đào nền	: 0.30	m2
Đắp nền	: 3.92	m2
Đào khuôn hè	: 0.66	m2
Đào hè	: 0.14	m2
Đắp hè	: 4.94	m2
Đắp DPC	: 1.71	m2
Đắp đất màu DPC	: 6.69	m2
Xáo xới lu lèn K95	: 6.98	m2
Đắp K95	: 1.29	m2

Đào hố móng TNM	: 0.92	m2
Đắp trả hố móng TNM	: 0.37	m2
Đào hố móng bó cáp	: 3.16	m2
Chiếm chỗ CPĐD L2	: 0.69	m2
Chiếm chỗ K98	: 0.74	m2
Chiếm chỗ K95	: 0.74	m2

Cọc 1
Km 31 + 20.00

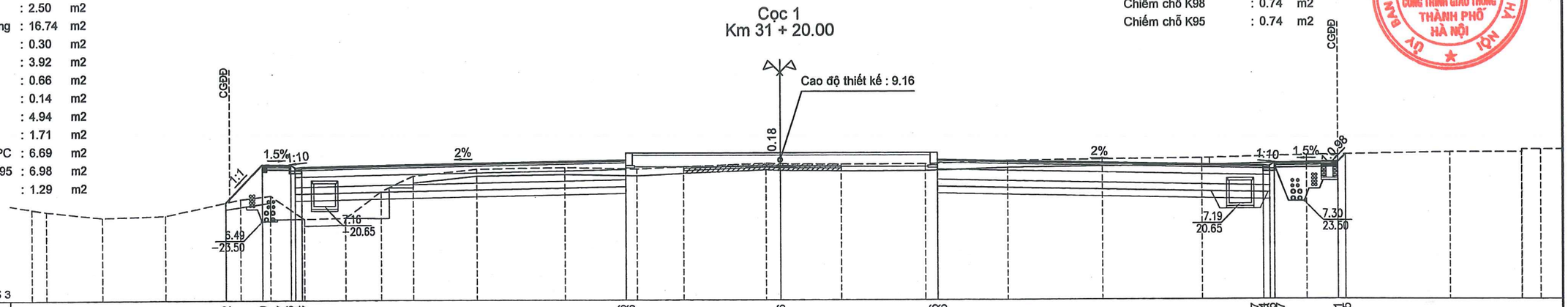

| | | |

B mặt đường mới	: 30.00	m
B hè đường trái	: 1.50	m
B hè đường phải	: 3.00	m
Đào hữu cơ	: 10.44	m2
Đánh cấp	: 3.24	m2
Đào khuôn đường	: 11.14	m2
Đắp nền	: 18.71	m2
Đắp hè	: 11.36	m2
Đắp DPC	: 2.40	m2
Đắp đất màu DPC	: 6.69	m2
Xáo xới lu lèn K95	: 4.80	m2
Đắp K95	: 3.50	m2

Đào hố móng TNM	: 0.74	m2
Đắp trả hố móng TNM	: 0.28	m2
Đào hố móng TC	: 2.43	m2
Đắp trả hố móng TC	: 0.58	m2
Đào hố móng bó cáp	: 1.40	m2
Chiếm chỗ CPĐD L2	: 0.64	m2
Chiếm chỗ K98	: 0.74	m2
Chiếm chỗ K95	: 0.74	m2

ỦY BAN NHÂN DÂN THÀNH PHỐ HÀ NỘI
BAN QUẢN LÝ DỰ ÁN ĐẦU TƯ XÂY DỰNG CÔNG TRÌNH GIAO THÔNG THÀNH PHỐ HÀ NỘI

Cọc 3
Km 31 + 60.00

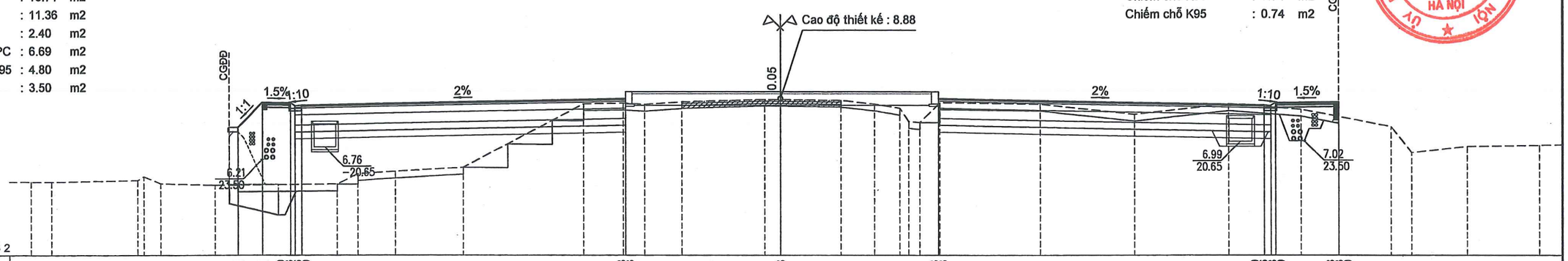

| | | |

B mặt đường mới	: 30.00	m
B hè đường trái	: 1.50	m
B hè đường phải	: 1.50	m
Đào hữu cơ	: 10.06	m2
Đánh cấp	: 3.91	m2
Đào khuôn đường	: 11.32	m2
Đào nền	: 0.73	m2
Đắp nền	: 23.68	m2
Đào khuôn hè	: 0.08	m2
Đào hè	: 0.12	m2
Đắp hè	: 10.87	m2
Đắp DPC	: 2.00	m2
Đắp đất màu DPC	: 6.69	m2
Xáo xới lu lèn K95	: 4.80	m2
Đắp K95	: 3.49	m2

Đào hố móng TNM	: 0.76	m2
Đắp trả hố móng TNM	: 0.30	m2
Đào hố móng TC	: 0.82	m2
Đắp trả hố móng TC	: 0.16	m2
Đào hố móng bó cáp	: 2.65	m2
Chiếm chỗ CPĐD L2	: 0.64	m2
Chiếm chỗ K98	: 0.74	m2
Chiếm chỗ K95	: 0.74	m2

ỦY BAN NHÂN DÂN THÀNH PHỐ HÀ NỘI
BAN QUẢN LÝ DỰ ÁN ĐẦU TƯ XÂY DỰNG CÔNG TRÌNH GIAO THÔNG THÀNH PHỐ HÀ NỘI

Cọc H1
Km 31 + 100.00
Cao độ thiết kế : 8.78

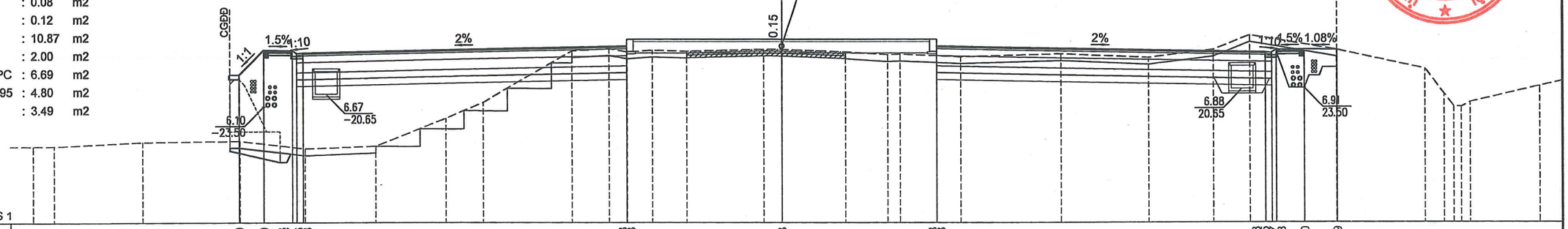

| | | |

B mặt đường mới	: 29.70	m
B hè đường trái	: 1.50	m
Đào hữu cơ	: 13.01	m2
Đào khuôn đường	: 5.66	m2
Đắp nền	: 1.90	m2
Đắp hè	: 6.15	m2
Đắp DPC	: 2.05	m2
Đắp đất màu DPC	: 6.69	m2
Xáo xới lu lèn K95	: 6.40	m2
Đắp K95	: 1.84	m2

Đào hố móng TNM	: 1.23	m2
Đắp trả hố móng TNM	: 0.51	m2
Đào hố móng bó cáp	: 2.53	m2
Chiếm chỗ CPĐD L2	: 0.60	m2
Chiếm chỗ K98	: 0.74	m2
Chiếm chỗ K95	: 0.74	m2

BAN QUẢN LÝ DỰ ÁN ĐẦU TƯ XÂY DỰNG CÔNG TRÌNH GIAO THÔNG THÀNH PHỐ HÀ NỘI

Cọc 4
Km 31 + 125.00

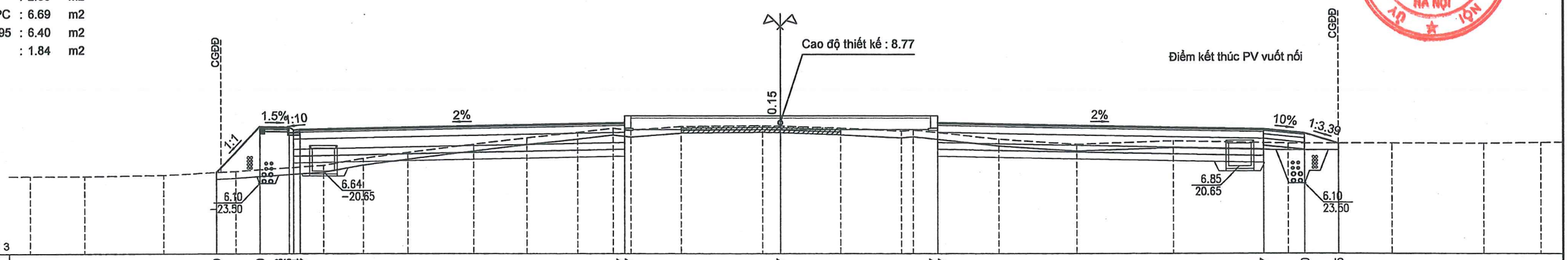

| | | |

B mặt đường mới	: 30.00	m
B hè đường trái	: 1.50	m
B hè đường phải	: 1.50	m
Đào hữu cơ	: 8.23	m2
Đánh cấp	: 8.11	m2
Đào khuôn đường	: 1.08	m2
Đắp nền	: 50.84	m2
Đắp hè	: 16.27	m2
Đắp DPC	: 3.36	m2
Đắp đất màu DPC	: 6.69	m2
Xáo xới lu lèn K95	: 0.91	m2
Đắp K95	: 8.09	m2

Đào hố móng TC	: 4.50	m2
Đắp trả hố móng TC	: 1.15	m2
Chiếm chỗ CPĐD L2	: 0.17	m2
Chiếm chỗ K98	: 0.37	m2
Chiếm chỗ K95	: 0.37	m2

ỦY BAN NHÂN DÂN THÀNH PHỐ HÀ NỘI
BAN QUẢN LÝ DỰ ÁN ĐẦU TƯ XÂY DỰNG CÔNG TRÌNH GIAO THÔNG THÀNH PHỐ HÀ NỘI

Cọc 6
Km 31 + 165.00

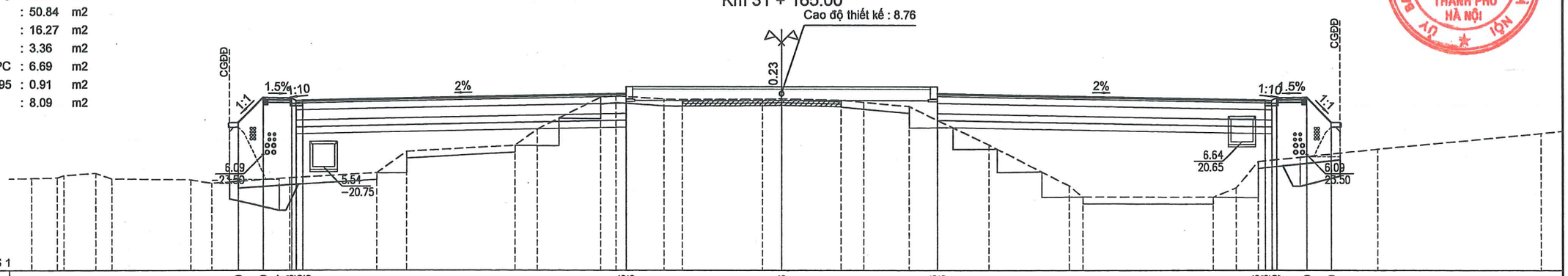

| | | |

B mặt đường mới	: 30.00	m
B hè đường trái	: 1.50	m
B hè đường phải	: 1.50	m
Đào hữu cơ	: 7.05	m2
Đánh cấp	: 9.90	m2
Đào khuôn đường	: 0.70	m2
Đắp nền	: 75.70	m2
Đắp hè	: 28.00	m2
Đắp DPC	: 4.37	m2
Đắp đất màu DPC	: 6.69	m2
Xáo xới lu lèn K95	: 0.50	m2
Đắp K95	: 8.50	m2

Đào hố móng TC : 4.13 m2
Đắp trả hố móng TC : 1.07 m2

BAN QUẢN LÝ DỰ ÁN ĐẦU TƯ XÂY DỰNG CÔNG TRÌNH GIAO THÔNG THÀNH PHỐ HÀ NỘI

Cọc 7
Km 31 + 187.55

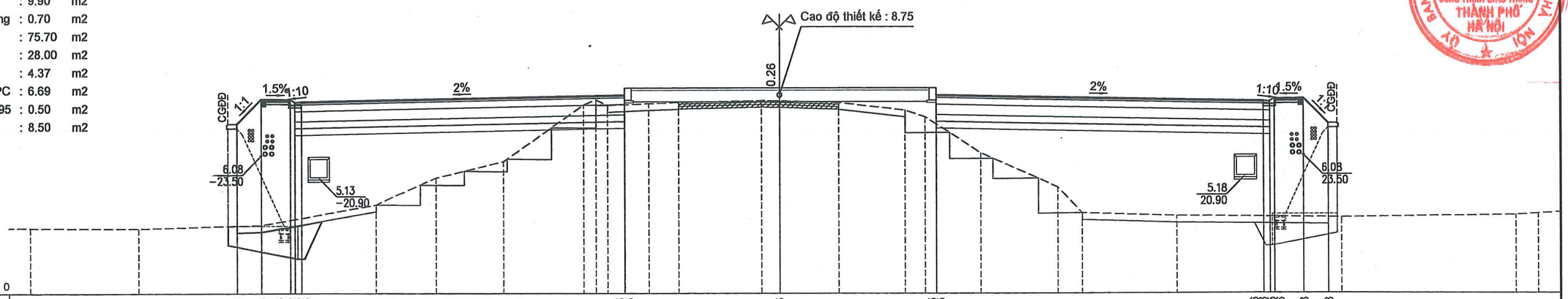

| | | |

B mặt đường mới	: 30.00	m
B hè đường trái	: 1.50	m
B hè đường phải	: 1.50	m
Đào hữu cơ	: 7.64	m2
Đánh cấp	: 8.93	m2
Đào khuôn đường	: 0.95	m2
Đắp nền	: 50.53	m2
Đắp hè	: 24.15	m2
Đắp DPC	: 4.14	m2
Đắp đất màu DPC	: 6.69	m2
Xáo xới lu lèn K95	: 1.55	m2
Đắp K95	: 7.45	m2

Đào hố móng TC	: 3.87	m2
Đắp trả hố móng TC	: 0.95	m2
Chiếm chỗ K98	: 0.22	m2
Chiếm chỗ K95	: 0.60	m2

Cọc 8
Km 31 + 215.00

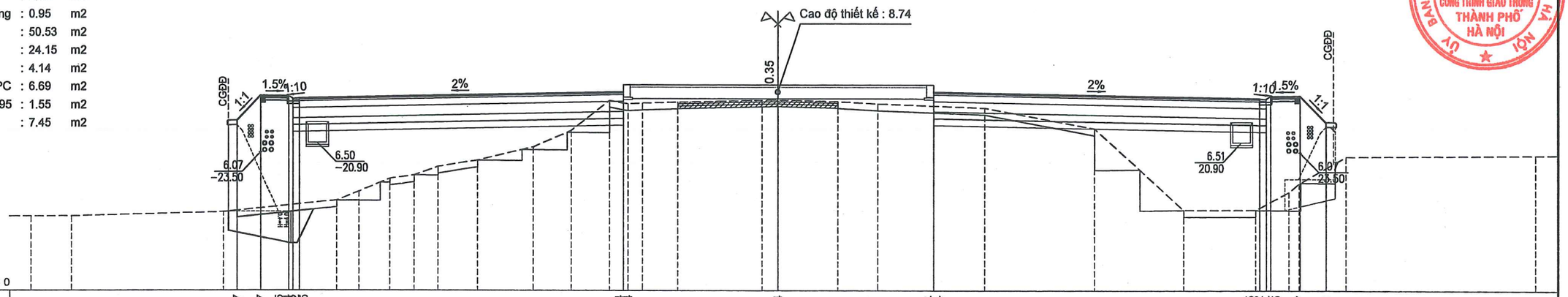

| | | |

B mặt đường mới	: 30.00	m
B hè đường trái	: 1.50	m
B hè đường phải	: 3.00	m
Đào hữu cơ	: 12.87	m2
Đào khuôn đường	: 12.50	m2
Đắp nền	: 0.00	m2
Đào khuôn hè	: 0.03	m2
Đắp hè	: 4.40	m2
Đắp DPC	: 3.71	m2
Đắp đất màu DPC	: 6.69	m2
Xáo xới lu lèn K95	: 7.37	m2
Đắp K95	: 0.72	m2

Đào hố móng TNM	: 2.46	m2
Đắp trả hố móng TNM	: 1.17	m2
Đào hố móng bó cáp	: 3.58	m2
Chiếm chỗ K98	: 0.32	m2
Chiếm chỗ K95	: 0.60	m2

BAN NHÂN DÂN THÀNH PHỐ HÀ NỘI
BAN QUẢN LÝ DỰ ÁN ĐẦU TƯ XÂY DỰNG CÔNG TRÌNH GIAO THÔNG THÀNH PHỐ HÀ NỘI

Cọc GD220V
Km 31 + 246.95

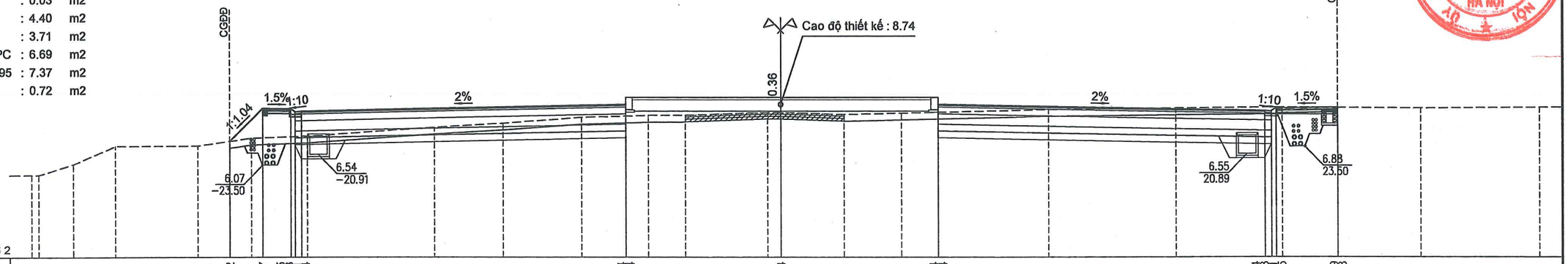

| | | |

B mặt đường mới	: 30.00	m
B hè đường trái	: 3.00	m
B hè đường phải	: 3.00	m
Đào hữu cơ	: 12.90	m2
Đào khuôn đường	: 21.93	m2
Đắp nền	: 0.00	m2
Đào khuôn hè	: 0.02	m2
Đắp hè	: 2.02	m2
Đắp DPC	: 2.48	m2
Đắp đất màu DPC	: 6.69	m2
Xáo xới lu lèn K95	: 7.62	m2

Đào hố móng TNM	: 2.33	m2
Đắp trả hố móng TNM	: 1.11	m2
Đào hố móng bó cáp	: 4.44	m2
Chiếm chỗ K98	: 0.37	m2
Chiếm chỗ K95	: 0.60	m2

BAN NHÂN DÂN THÀNH PHỐ HÀ NỘI
BAN QUẢN LÝ DỰ ÁN ĐẦU TƯ XÂY DỰNG CÔNG TRÌNH GIAO THÔNG THÀNH PHỐ HÀ NỘI

Cọc D9
Km 31 + 263.94

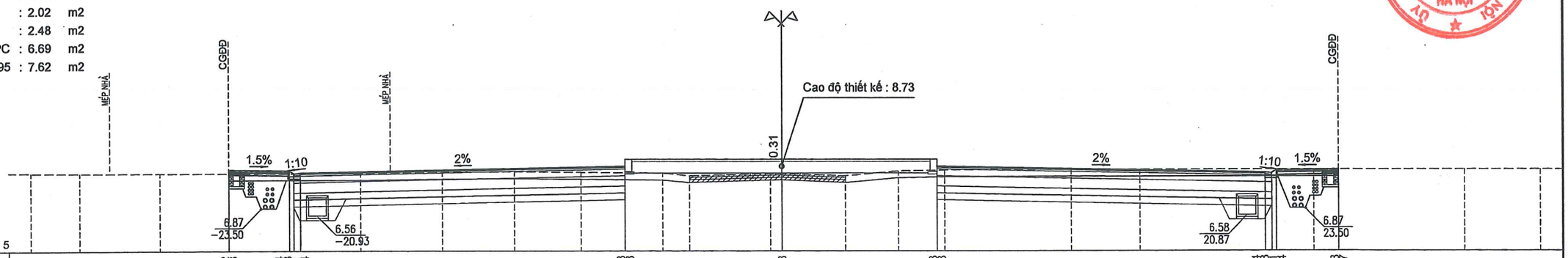

| | | |

B mặt đường mới	: 30.00	m
B hè đường trái	: 1.50	m
B hè đường phải	: 3.00	m
Đào hữu cơ	: 10.45	m2
Đánh cấp	: 2.71	m2
Đào khuôn đường	: 11.02	m2
Đắp nền	: 22.80	m2
Đào khuôn hè	: 0.02	m2
Đắp hè	: 10.72	m2
Đắp DPC	: 3.18	m2
Đắp đất màu DPC	: 6.69	m2
Xáo xới lu lèn K95	: 3.82	m2
Đắp K95	: 4.50	m2

Đào hố móng TNM	: 1.06	m2
Đắp trả hố móng TNM	: 0.50	m2
Đào hố móng TC	: 1.91	m2
Đắp trả hố móng TC	: 0.46	m2
Đào hố móng bó cáp	: 2.41	m2
Chiếm chỗ K98	: 0.46	m2
Chiếm chỗ K95	: 0.60	m2
Đào mương đất	: 2.38	m2
Đắp bờ mương đất	: 1.14	m2

ỦY BAN NHÂN DÂN THÀNH PHỐ HÀ NỘI
BAN QUẢN LÝ DỰ ÁN ĐẦU TƯ XÂY DỰNG CÔNG TRÌNH GIAO THÔNG THÀNH PHỐ HÀ NỘI

Cọc 12
Km 31 + 291.85

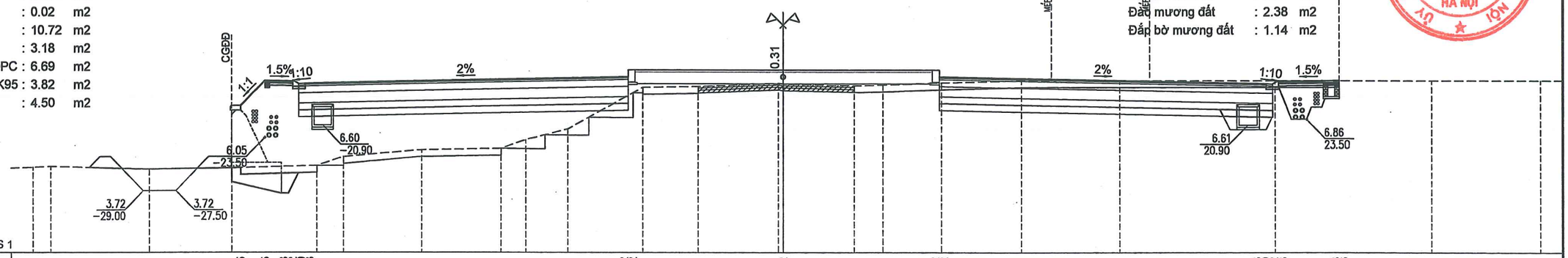

| | | |

B mặt đường mới : 30.00 m
B hè đường trái : 1.50 m
B hè đường phải : 3.00 m
Đào hữu cơ : 10.61 m2
Đánh cấp : 3.96 m2
Đào khuôn đường : 10.37 m2
Đắp nền : 22.58 m2
Đào khuôn hè : 0.00 m2
Đắp hè : 9.83 m2
Đắp DPC : 3.09 m2
Đắp đất màu DPC : 6.69 m2
Xáo xới lu lèn K95 : 4.47 m2
Đắp K95 : 3.86 m2

Đào hố móng TNM : 0.95 m2
Đắp trả hố móng TNM : 0.44 m2
Đào hố móng TC : 3.19 m2
Đắp trả hố móng TC : 0.79 m2
Đào hố móng bó cáp : 2.23 m2
Chiếm chỗ K98 : 0.56 m2
Chiếm chỗ K95 : 0.60 m2
Đào mương đất : 2.44 m2
Đắp bờ mương đất : 1.18 m2

Cọc 13
Km 31 + 320.00

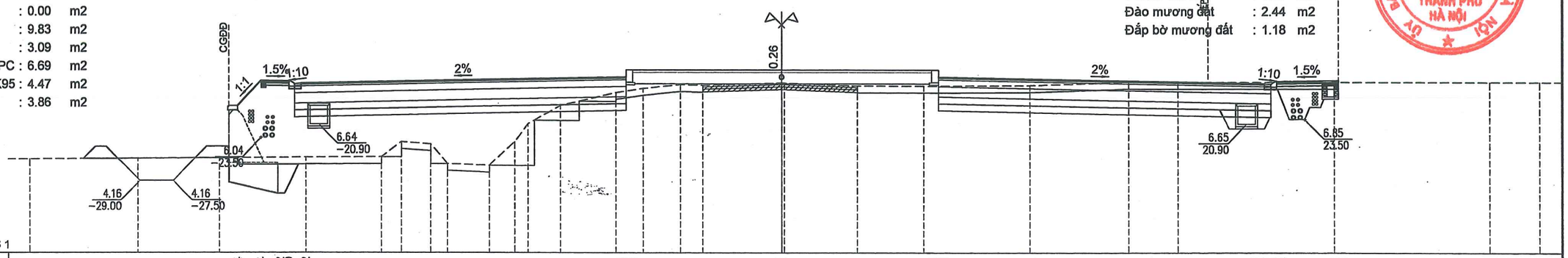

| | | |

B mặt đường mới : 30.00 m
B hè đường trái : 1.50 m
B hè đường phải : 3.00 m
Đào hữu cơ : 11.00 m2
Đánh cấp : 2.64 m2
Đào khuôn đường : 7.64 m2
Đắp nền : 18.04 m2
Đắp hè : 9.10 m2
Đắp DPC : 3.82 m2
Đắp đất màu DPC : 6.69 m2
Xáo xới lu lèn K95 : 4.15 m2
Đắp K95 : 4.19 m2

Đào hố móng TNM : 0.78 m2
Đắp trả hố móng TNM : 0.35 m2
Đào hố móng TC : 3.07 m2
Đắp trả hố móng TC : 0.86 m2
Đào hố móng bó cáp : 1.61 m2
Chiếm chỗ CPĐD L2 : 0.12 m2
Chiếm chỗ K98 : 0.60 m2
Chiếm chỗ K95 : 0.60 m2
Đào mương đất : 2.64 m2
Đắp bờ mương đất : 0.94 m2

ỦY BAN NHÂN DÂN THÀNH PHỐ
BAN QUẢN LÝ DỰ ÁN ĐẦU TƯ XÂY DỰNG CÔNG TRÌNH GIAO THÔNG THÀNH PHỐ HÀ NỘI

Cọc 15
Km 31 + 360.00

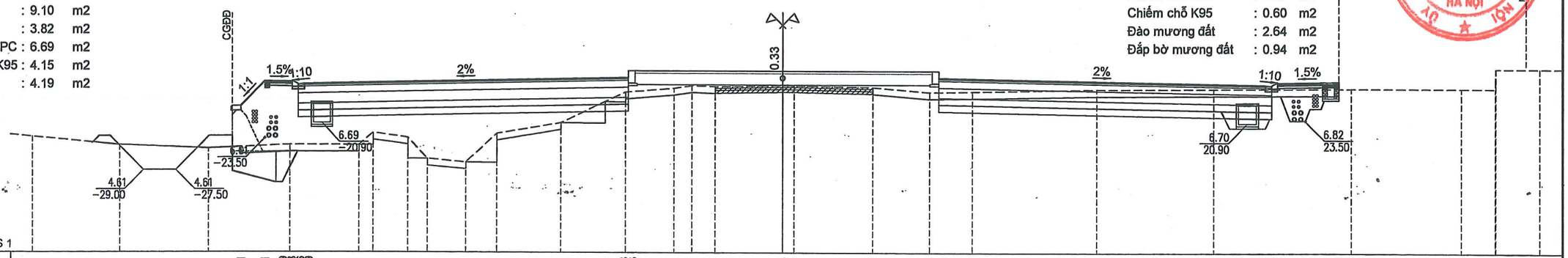

MSS 1

| | | |

B mặt đường mới : 30.00 m
B hè đường trái : 1.50 m
B hè đường phải : 3.00 m
Đào hữu cơ : 10.04 m2
Đánh cấp : 3.66 m2
Đào khuôn đường : 6.48 m2
Đắp nền : 17.57 m2
Đắp hè : 10.20 m2
Đắp DPC : 3.17 m2
Đắp đất màu DPC : 6.69 m2
Xáo xới lu lèn K95 : 4.36 m2
Đắp K95 : 3.99 m2

Đào hố móng TNM : 0.68 m2
Đắp trả hố móng TNM : 0.30 m2
Đào hố móng TC : 2.47 m2
Đắp trả hố móng TC : 0.63 m2
Đào hố móng bó cáp : 1.14 m2
Chiếm chỗ CPĐD L2 : 0.23 m2
Chiếm chỗ K98 : 0.60 m2
Chiếm chỗ K95 : 0.60 m2
Đào mương đất : 2.66 m2
Đắp bờ mương đất : 0.93 m2

Cọc 16
Km 31 + 385.00

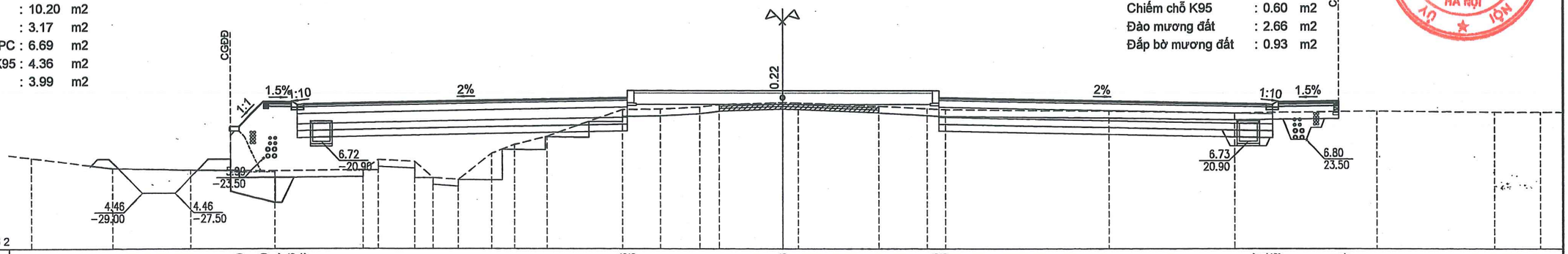

| | | |

B mặt đường mới	: 30.00	m
B hè đường trái	: 1.50	m
B hè đường phải	: 3.00	m
Đào hữu cơ	: 7.90	m2
Đánh cấp	: 5.98	m2
Đào khuôn đường	: 9.76	m2
Đào nền	: 0.23	m2
Đắp nền	: 21.34	m2
Đào khuôn hè	: 0.24	m2
Đào hè	: 0.04	m2
Đắp hè	: 8.68	m2
Đắp DPC	: 2.16	m2
Đắp đất màu DPC	: 6.69	m2
Xáo xới lu lèn K95	: 3.87	m2
Đắp K95	: 4.49	m2

Đào hố móng TNM	: 0.54	m2
Đắp trả hố móng TNM	: 0.23	m2
Đào hố móng TC	: 2.18	m2
Đắp trả hố móng TC	: 0.69	m2
Đào hố móng bó cáp	: 2.23	m2
Chiếm chỗ CPĐD L2	: 0.37	m2
Chiếm chỗ K98	: 0.60	m2
Chiếm chỗ K95	: 0.60	m2
Đào mương đất	: 2.09	m2
Đắp bờ mương đất	: 1.46	m2

ỦY BAN NHÂN DÂN THÀNH PHỐ HÀ NỘI
BAN QUẢN LÝ DỰ ÁN ĐẦU TƯ XÂY DỰNG CÔNG TRÌNH GIAO THÔNG THÀNH PHỐ HÀ NỘI

Cọc 17
Km 31 + 420.00

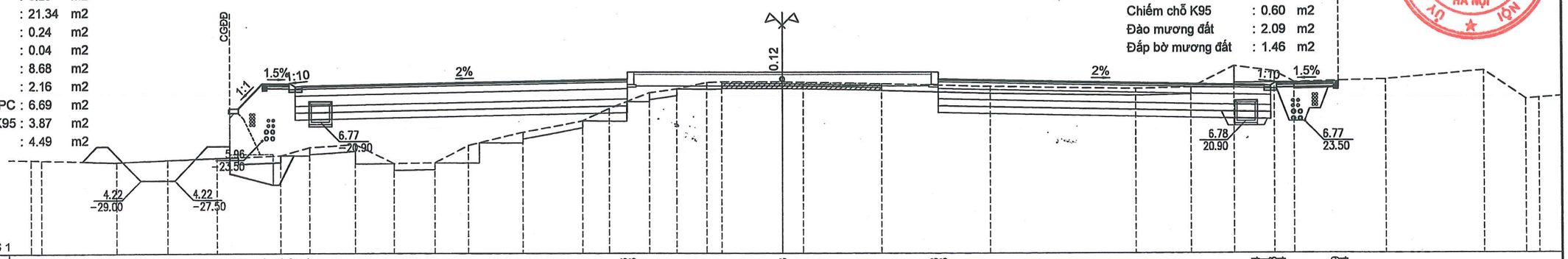

| | | |

B mặt đường mới : 30.00 m
B hè đường trái : 3.00 m
B hè đường phải : 3.00 m
Đào hữu cơ : 7.09 m2
Đánh cấp : 6.32 m2
Đào khuôn đường : 0.24 m2
Đắp nền : 37.53 m2
Đắp hè : 11.56 m2
Đắp DPC : 4.18 m2
Đắp đất màu DPC : 6.69 m2
Xáo xới lu lèn K95 : 0.20 m2
Đắp K95 : 8.80 m2

Đào hố móng bó cáp : 0.99 m2
Chiếm chỗ CPĐD L2 : 0.50 m2
Chiếm chỗ K98 : 0.60 m2
Chiếm chỗ K95 : 0.60 m2
Đào mương đất : 2.73 m2
Đắp bờ mương đất : 0.98 m2

ỦY BAN NHÂN DÂN THÀNH PHỐ HÀ NỘI
BAN QUẢN LÝ DỰ ÁN ĐẦU TƯ XÂY DỰNG CÔNG TRÌNH GIAO THÔNG THÀNH PHỐ HÀ NỘI

Cọc 18
Km 31 + 450.00

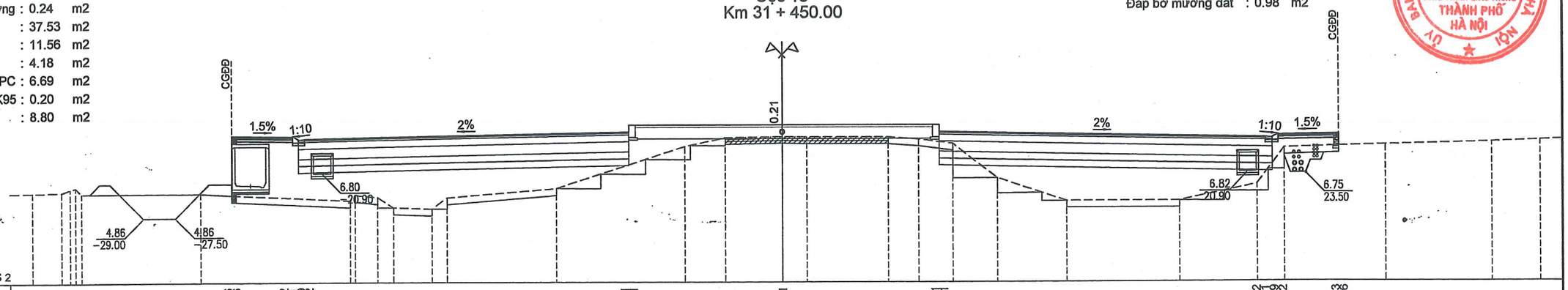

| | | |

B mặt đường mới : 30.00 m
B hè đường trái : 3.00 m
Đào hữu cơ : 11.80 m2
Đánh cấp : 2.17 m2
Đào khuôn đường : 9.85 m2
Đắp nền : 22.06 m2
Đắp hè : 9.70 m2
Đắp DPC : 3.26 m2
Đắp đất màu DPC : 6.69 m2
Xáo xới lu lèn K95 : 3.93 m2
Đắp K95 : 4.50 m2

Đào hố móng TNM : 0.27 m2
Đắp trả hố móng TNM : 0.11 m2
Đào hố móng bó cáp : 1.68 m2
Chiếm chỗ CPĐD L2 : 0.66 m2
Chiếm chỗ K98 : 0.60 m2
Chiếm chỗ K95 : 0.60 m2
Đào mương đất : 2.04 m2
Đắp bờ mương đất : 1.90 m2

ỦY BAN NHÂN DÂN THÀNH PHỐ HÀ NỘI
BAN QUẢN LÝ DỰ ÁN ĐẦU TƯ XÂY DỰNG CÔNG TRÌNH GIAO THÔNG THÀNH PHỐ HÀ NỘI

Cọc 20
Km 31 + 490.00

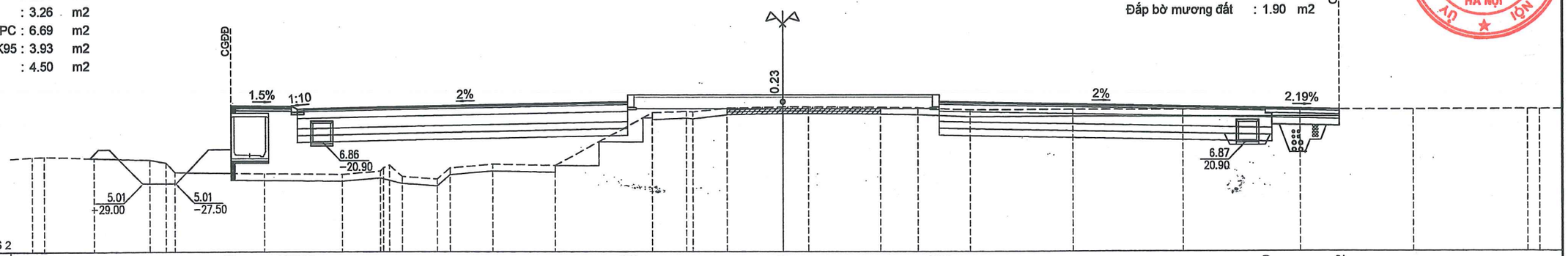

| | | |

B mặt đường mới : 30.00 m
B hè đường trái : 3.00 m
B hè đường phải : 3.00 m
Đào hữu cơ : 11.76 m2
Đánh cấp : 2.44 m2
Đào khuôn đường : 11.23 m2
Đắp nền : 20.67 m2
Đào khuôn hè : 0.01 m2
Đắp hè : 10.31 m2
Đắp DPC : 3.01 m2
Đắp đất màu DPC : 6.69 m2
Xáo xới lu lèn K95 : 4.50 m2
Đắp K95 : 4.50 m2

Đào hố móng bó cáp : 2.03 m2
Đào mương đất : 1.02 m2
Đắp bờ mương đất : 3.01 m2

Cọc 21
Km 31 + 520.00

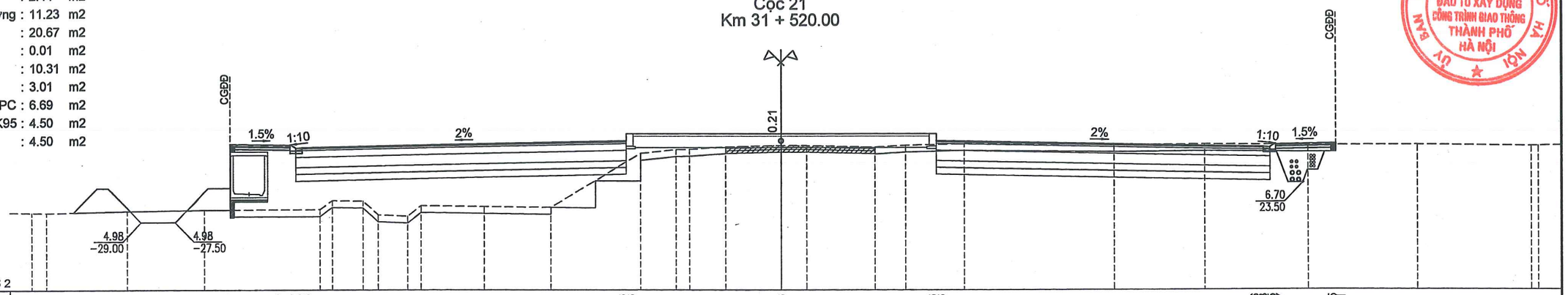

| | | |

B mặt đường mới : 30.00 m
B hè đường trái : 3.00 m
B hè đường phải : 3.00 m
Đào hữu cơ : 11.93 m2
Đánh cấp : 2.02 m2
Đào khuôn đường : 10.88 m2
Đắp nền : 19.52 m2
Đào khuôn hè : 0.03 m2
Đắp hè : 10.29 m2
Đắp DPC : 3.03 m2
Đắp đất màu DPC : 6.69 m2
Xáo xới lu lèn K95 : 4.54 m2
Đắp K95 : 4.46 m2

Đào hố móng bó cáp : 2.23 m2
Đào mương đất : 0.85 m2
Đắp bờ mương đất : 3.34 m2

ỦY BAN NHÂN DÂN THÀNH PHỐ HÀ NỘI
BAN QUẢN LÝ DỰ ÁN ĐẦU TƯ XÂY DỰNG CÔNG TRÌNH GIAO THÔNG THÀNH PHỐ HÀ NỘI

Cọc 23
Km 31 + 550.00

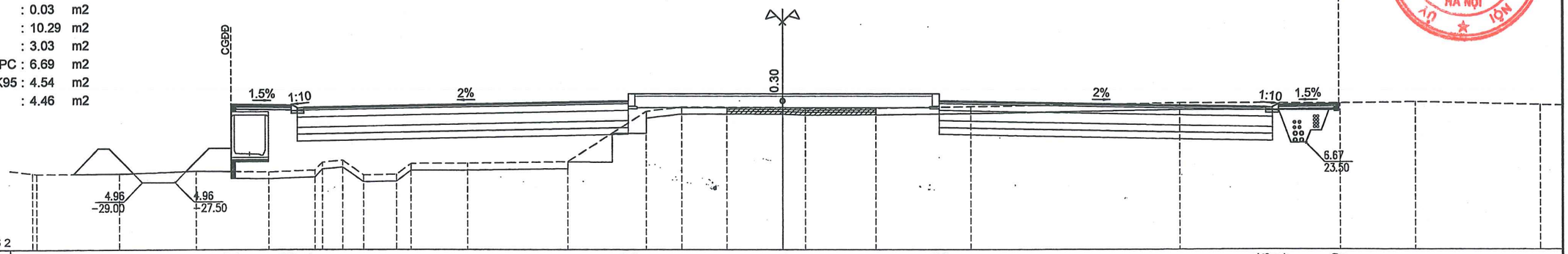

| | | |

B mặt đường mới : 34.64 m
B hè đường trái : 3.00 m
B hè đường phải : 3.00 m
Đào hữu cơ : 11.93 m2
Đánh cấp : 1.66 m2
Đào khuôn đường : 11.84 m2
Đắp nền : 17.62 m2
Đắp hè : 8.88 m2
Đắp DPC : 1.00 m2
Đắp đất màu DPC : 4.37 m2
Xáo xới lu lèn K95 : 5.05 m2
Đắp K95 : 4.77 m2

Đào hố móng TNM : 0.25 m2
Đắp trả hố móng TNM : 0.10 m2
Đào hố móng bó cáp : 1.94 m2
Chiếm chỗ CPĐD L2 : 0.70 m2
Chiếm chỗ K98 : 0.60 m2
Chiếm chỗ K95 : 0.60 m2
Đào mương đất : 1.40 m2
Đắp bờ mương đất : 2.34 m2

BAN QUẢN LÝ DỰ ÁN ĐẦU TƯ XÂY DỰNG CÔNG TRÌNH GIAO THÔNG THÀNH PHỐ HÀ NỘI — ỦY BAN NHÂN DÂN THÀNH PHỐ HÀ NỘI

Cọc 24
Km 31 + 580.00

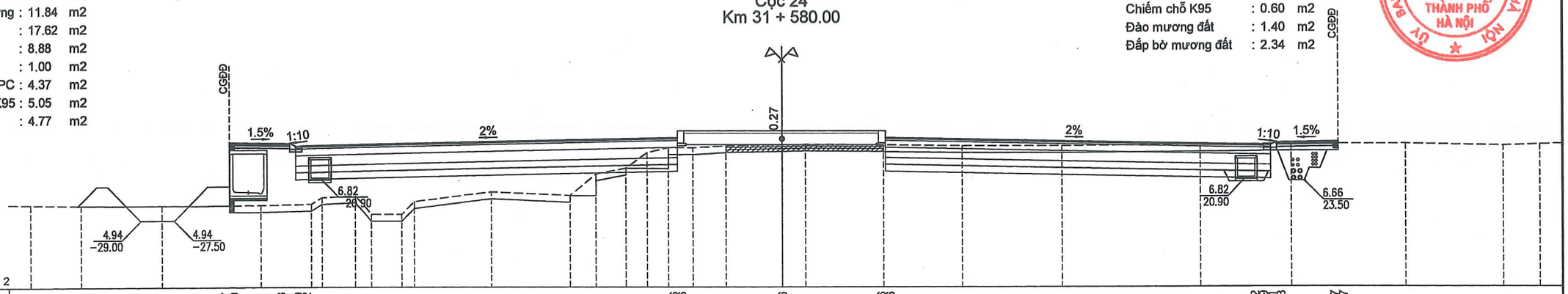

| | | |

B mặt đường mới : 37.00 m
B hè đường trái : 3.00 m
B hè đường phải : 3.00 m
Đào hữu cơ : 12.25 m2
Đánh cấp : 1.63 m2
Đào khuôn đường : 13.35 m2
Đắp nền : 18.57 m2
Đào khuôn hè : 0.01 m2
Đắp hè : 7.59 m2
Đắp DPC : 0.33 m2
Đắp đất màu DPC : 3.19 m2
Xáo xới lu lèn K95 : 5.97 m2
Đắp K95 : 4.56 m2

B đào đường cũ : 0.95 m
Đào hố móng TNM : 0.28 m2
Đắp trả hố móng TNM : 0.11 m2
Đào hố móng bó cáp : 2.01 m2
Chiếm chỗ CPĐD L2 : 0.67 m2
Chiếm chỗ K98 : 0.60 m2
Chiếm chỗ K95 : 0.60 m2
Đào mương đất : 2.57 m2
Đắp bờ mương đất : 1.08 m2

ỦY BAN NHÂN DÂN THÀNH PHỐ HÀ NỘI
BAN QUẢN LÝ DỰ ÁN ĐẦU TƯ XÂY DỰNG CÔNG TRÌNH GIAO THÔNG THÀNH PHỐ HÀ NỘI

R = 15000.00
it = -2.00%
ip = -2.00%
w = 0.00

Cọc ND10
Km 31 + 601.04

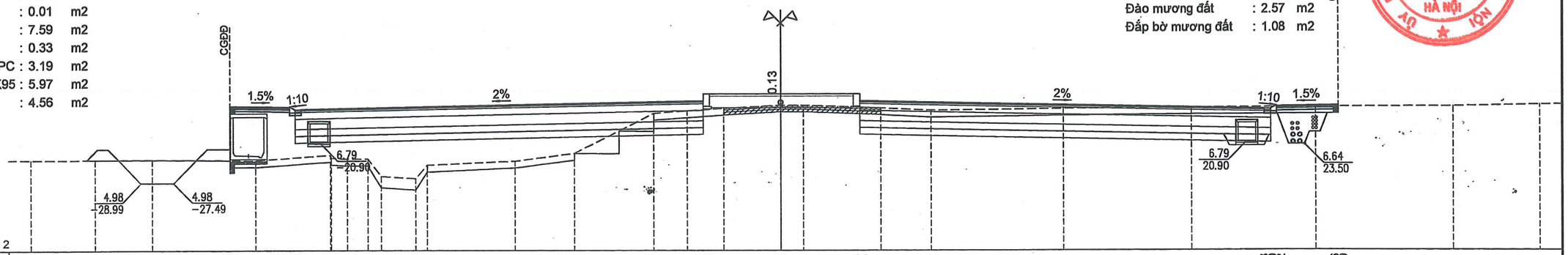

| | | |

B mặt đường mới	: 32.61	m
B hè đường trái	: 1.50	m
B hè đường phải	: 3.00	m
Đào hữu cơ	: 8.65	m2
Đánh cấp	: 4.00	m2
Vét bùn	: 1.06	m2
Đào khuôn đường	: 2.53	m2
Đắp nền	: 22.65	m2
Đắp hè	: 12.38	m2
Xáo xới lu lèn K95	: 1.65	m2
Đắp K95	: 8.14	m2

B mặt đường tăng cường	: 11.39	m
Bù vênh ĐD trộn nhựa nóng	: 0.43	m2
Bù vênh CPĐD	: 0.05	m2
B đào đường cũ	: 0.40	m
Đào hố móng TC	: 5.36	m2
Đắp trả hố móng TC	: 1.72	m2
Chiếm chỗ CPĐD L2	: 0.63	m2
Chiếm chỗ K98	: 0.60	m2
Chiếm chỗ K95	: 0.60	m2
Đào mương đất	: 2.48	m2
Đắp bờ mương đất	: 1.04	m2

BAN NHÂN DÂN THÀNH PHỐ HÀ NỘI — BAN QUẢN LÝ DỰ ÁN ĐẦU TƯ XÂY DỰNG CÔNG TRÌNH GIAO THÔNG THÀNH PHỐ HÀ NỘI

R = 15000.00
it = -2.00%
ip = -2.00%
w = 0.00

Cọc 26
Km 31 + 630.00

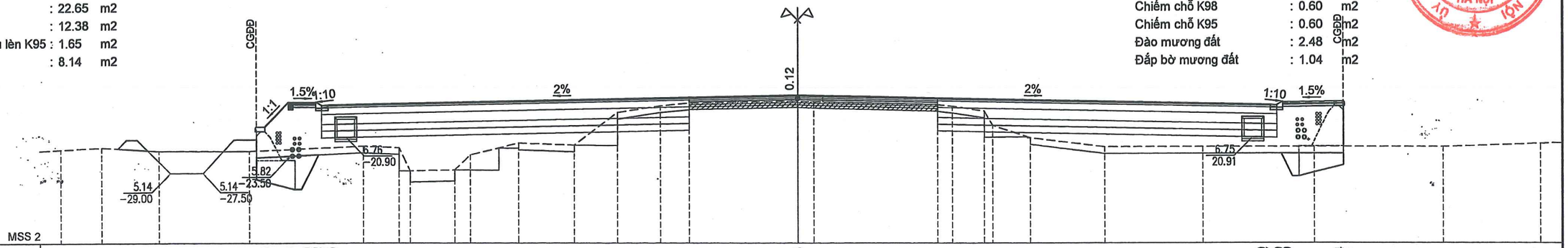

| | | |

B mặt đường mới	: 26.93	m
B hè đường trái	: 3.00	m
B hè đường phải	: 3.00	m
Đào hữu cơ	: 7.85	m2
Đánh cấp	: 4.04	m2
Vét bùn	: 0.84	m2
Đào khuôn đường	: 12.55	m2
Đắp nền	: 4.98	m2
Đắp hè	: 2.93	m2
Xáo xới lu lèn K95	: 5.28	m2
Đắp K95	: 1.96	m2

B mặt đường tăng cường	: 17.07	m
Bù vênh ĐD trộn nhựa nóng	: 0.62	m2
B đào đường cũ	: 0.40	m
Đào hố móng TNM	: 0.69	m2
Đắp trả hố móng TNM	: 0.28	m2
Đào hố móng bó cáp	: 3.48	m2
Chiếm chỗ CPĐD L2	: 0.59	m2
Chiếm chỗ K98	: 0.60	m2
Chiếm chỗ K95	: 0.60	m2
Đào mương đất	: 3.79	m2
Đắp bờ mương đất	: 0.18	m2

R = 15000.00
it = -2.00%
ip = -2.00%
w = 0.00

Cọc GD35KV
Km 31 + 650.07

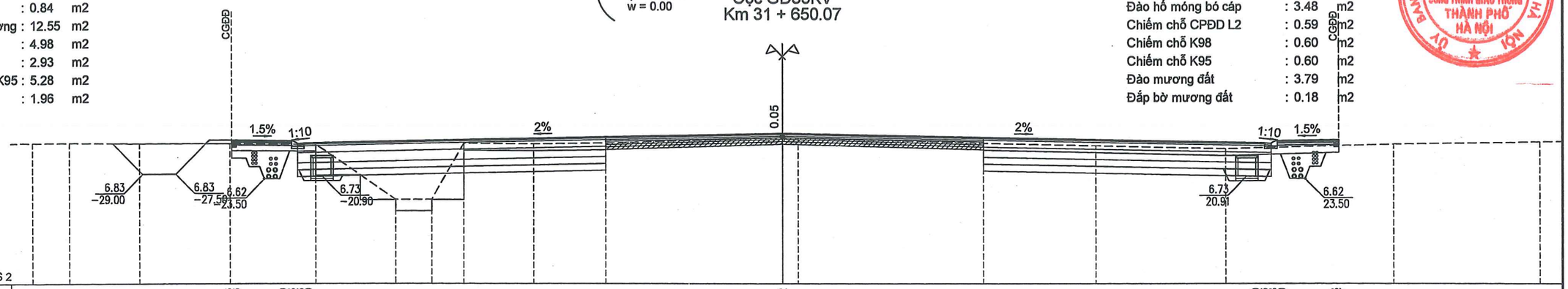

| | | |